Ljungby L18

Двигатель Tier 4

ГРАФИЧЕСКИЙ ДИЗАЙН: Lars Malm 2015.11

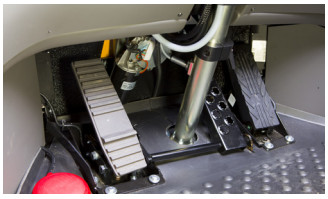

- Низкие общие издержки
- Решения,совпадающиес потребностями
- Надежные и простые в обслуживании
- Мощные экологичные двигатели
- Самый низкий уровень шума на рынке
- Уникальная система погрузки (погрузочный рычаг)

s = стандарт
o = дополнительно

Карданная передача

Двигатель	Sisu 74 AWF
Макс. мощность (кВт/ч)	220/300
Макс. крутящий момент (Н*м)	1 200
Трансмиссия	ZF Ergopower WG210
Передняя ось	ZF MTL 3095
Задняя ось	ZF MTL 3085
Автоматическое ограничение пробуксовки, зад	s
Автоматическая/ручная блокировка дифференциала, перед	s
Двухконтурная гидравлическая ножная тормозная система	s
Гидравлический парковочный тормоз	s
Вентилятор с реверсом	o

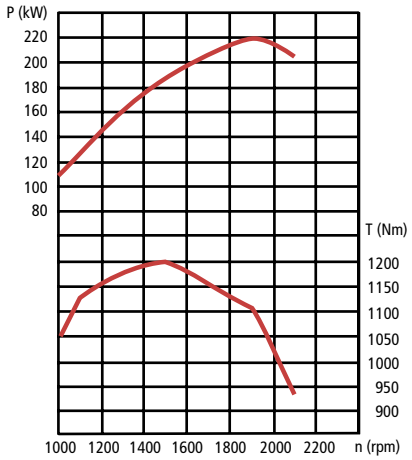

P = мощность T = крутящий момент

n = количество оборотов

Мощность и вес

Усилие отрыва (к*Н)	170
Опрокидывающая нагрузка (кг)	
0°	13 900
40°	13 100
45°	12 900
Рабочий вес (тн)	17,2-19,0
Стандартный ковш (м3)	3,5
Ковш для легких материалов (м3)	10,0
Захват для 6ревен (м2)	2,6

Колеса

Радиальные шины	s
Размер шин	23,5R25

Гидравлическая система

Гидронасос	Parker/Sauer
Гидропоток (л/мин при 2100 об/мин)	400
Давление (бар)	270
Подъемный цилиндр (мм)	70/130
Длина хода подъемного цилиндра (мм)	980
Цилиндр наклона (мм)	70/130
Длина хода цилиндра наклона (мм)	880
Гидравлическое охлаждение	s

Электрическая система

Батарея	2 x 12 V, 120 A
Генератор	100 A

Система управления рулением

Угол разворота (градусов)	45
Цилиндр управления поворотом (мм)	40/80
Ход цилиндра управления поворотом (мм)	557
Качающаяся задняя ось (градусов)	+/-15

Информация о производительности

Система охлаждения (l)	30
Двигатель (l)	29
Гидравлическая система (l)	195
Топливный бак (l)	310
Доп. топливный бак (l)	60

Габариты

A	7 980
B	3 300
C	1 920
D	435
E	4 265
F	2 775
G	1 240
H	3 430
I	2 600
J	3 040
R1	5 300
R2	6 080
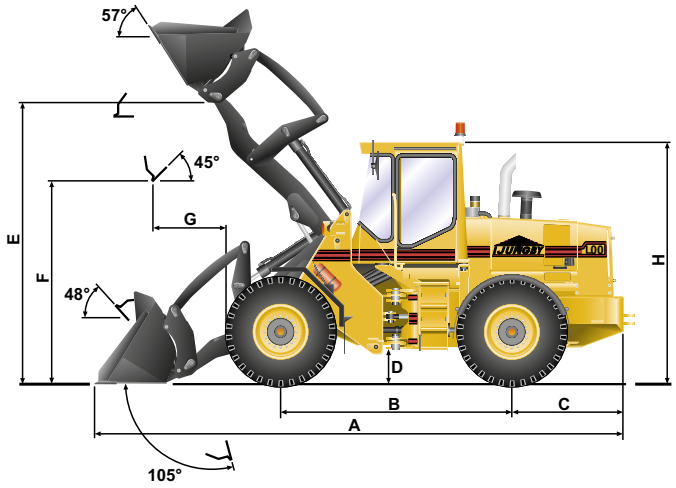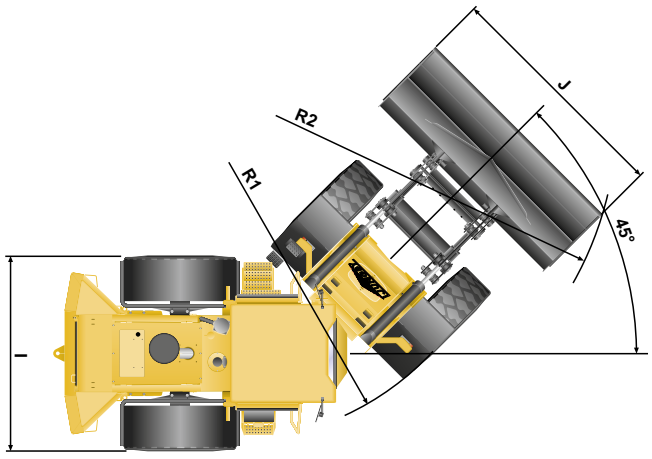
Габариты относятся к изобра жению ниже (мм)