Manuel d'utilisation

MagniLink iTAB

CE

LVI Low Vision International (France)

39 Avenue Pierre 1er de Serbie Tel: 06 07 38 32 76 order@lvifrance.com
75008 Paris, FRANCE www.lvifrance.com

LVI Low Vision International GmbH

Hinterbrunnenstrasse 1 Tél: 052 202 96 16 info@lvi.ch
CH-8312 Winterberg Téléc: 052 202 96 15 www.lvi.ch

Fabricant: LVI Low Vision International

Verkstadsgatan 5 Tél: +46 470-727700 info@lvi.se
SE-352 46 Växjö www.lvi.se

Table des matières

1 A propos de LVI 1

2 Présentation de MagniLink iTAB 2

3 Information 4
3.1 Réutilisation, installation et maintenance 4
3.2 Nettoyage 4
3.3 Consignes de sécurité 4

4 Ouverture du carton 6
4.1 Conditionnement 6

5 Matériel 7
5.1 Support 7
5.2 Ordinateur tablette 8
5.3 Caméra à distance 8
5.4 Connexion 8

6 MagniLink Viewer 10
6.1 Configuration minimale du système 10
6.2 Configuration du système recommandée 10
6.3 Installation du logiciel 10
6.4 Activer le pilote 11
6.5 Utilisation du logiciel 11
6.5.1 Fonctions via les menus 11
6.5.2 Fonctions via l’interface gestuelle 23
6.5.3 Fonctions via le clavier 25
6.5.4 Fenêtre d'informations et des paramètres 30

7 Ergonomie 36

8 Caractéristiques techniques 37

9 Déclaration de conformité 39

1 A propos de LVI

La société LVI Low Vision International AB fut fondée en 1978 et elle est reconnue comme l'un des fabricants mondiaux d'équipements destinés aux personnes souffrant de déficiences visuelles. Les nouveaux produits sont développés en étroite collaboration avec les utilisateurs et les professionnels du domaine de la réhabilitation visuelle. LVI est certifiée pour sa gestion de la qualité selon la norme ISO 9001 et elle est certifiée pour son management environnemental selon la norme ISO 14001.

Les informations contenues dans le présent guide d’utilisation ont été soigneusement vérifiées et sont considérées exactes. Cependant, LVI n’assume aucune responsabilité pour toute inexactitude éventuellement contenue dans ce guide d’utilisation. En aucun cas LVI ne pourra être responsable de dommages directs, indirects, spéciaux, exemplaires, fortuits ou consécutifs résultant d’un défaut ou d’une omission quelconque dans ce guide d’utilisation. Dans l’intérêt du développement continu des produits, LVI se réserve le droit d’apporter des améliorations à ce guide d’utilisation et aux produits qu’il décrit à tout moment, sans avis ni engagement.

2 Présentation de MagniLink iTAB

Nous vous remercions d’avoir choisi ce système. Nous mettons tout en œuvre pour que vous soyez pleinement satisfait de votre choix de fournisseur et de ce dispositif d’aide à la lecture.

Le système MagniLink iTAB se compose d’un support et d’une caméra de distance, développés pour l’iPad d’Apple. Ce système inclut l’autofocus, plusieurs couleurs artificielles et un grossissement réglable. Il permet de traiter le texte via la ROC, ce qui permet ensuite sa lecture à haute voix par un synthétiseur vocal.

Les modèles suivants sont disponibles : Tous les modèles sont livrés avec un support. L’iPad n’est pas inclus et doit être acheté séparément.

Modèle	Caméra	Pour les modèles d’iPad
ML-iTAB-SC-11	Oui	iPad Pro 11"
ML-iTAB-SC-12.9	Oui	iPad Pro 12,9”
ML-iTAB-SC-13PRO	Oui	iPad Pro 13"
ML-iTAB-S-11	Non	iPad Pro 11"
ML-iTAB-S-12.9	N°	iPad Pro 12,9”
ML-iTAB-S-13PRO	Non	iPad Pro 13"

CE	Les systèmes sont conformes à toutes les exigences de certification CE pour les dispositifs médicaux conformément au règlement de l'UE 2017/745.

MD Medical Device	Le symbole MD indique que le produit est un dispositif médical conforme au règlement (UE) 2017/745 (MDR).

FC	Le produit est conforme à toutes les exigences applicables des règles de la FCC.

3 Information

3.1 Réutilisation, installation et maintenance

L’appareil ne peut faire l’objet d’une révision et d’une préparation techniques que par une entreprise autorisée. La réutilisation ne peut être effectuée qu’après une inspection et un nettoyage/une désinfection appropriés.

3.2 Nettoyage

Avant toute opération de nettoyage et de maintenance de l’équipement, veuillez noter les points suivants :

- Débranchez l’appareil de l’alimentation électrique avant le nettoyage.
- Utilisez un chiffon légèrement humide (et non humide) et un nettoyant/ désinfectant conçu pour les moniteurs et les ordinateurs.
- Veillez à ce qu’aucun liquide ne pénètre dans l’appareil.

3.3 Consignes de sécurité

- Ne faites jamais fonctionner l'appareil s'il a été exposé à l'eau ou à tout autre liquide. Les appareils endommagés ou mouillés sont susceptibles de provoquer des chocs électriques ou un incendie.
- Le produit contient un aimant en néodyme. Il s’agit d’un risque potentiel pour un utilisateur avec un stimulateur cardiaque. Si l’aimant s’approche trop, son champ magnétique peut interférer avec le fonctionnement du stimulateur cardiaque.
- Si cet équipement a été déplacé d'un local froid dans un local chaud, de la condensation (humidité) peut se former à l'intérieur de l'équipement ou sur l'objectif de la caméra. Pour éviter les problèmes de condensation, l'appareil doit être installé dans le local au moins 30 minutes avant utilisation.
- Si le système nécessite un nettoyage, débranchez tous les câbles et utilisez un chiffon légèrement humide (non mouillé). Utilisez uniquement de l'eau ou un détergent destiné aux moniteurs et ordinateurs.
- Lorsque vous devez déplacer le système, retirez la caméra à distance (le cas échéant), repliez le système et soulevez-le par sa poignée.
- Prenez garde de ne pas vous coincer les doigts lorsque vous repliez le système.

- Ne vous fiez pas à 100 pour cent aux résultats d'une conversion OCR, le moteur OCR est susceptible de mal interpréter le texte. Il est particulièrement important de garder cette recommandation à l'esprit lors du traitement d'informations sensibles comme les prescriptions médicales.
- Les incidents graves survenus en lien avec le produit doivent être signalés au fabricant et à l’autorité compétente de l’État membre où l’utilisateur est établi..

En cas de doute, nous vous invitons à contacter votre fournisseur.

Avertissement
Ce produit est livré emballé dans un sac en plastique. Pour éviter tout risque de suffocation, gardez le sac hors de la portée des enfants et des nourrissons.

4 Ouverture du carton

Le système est livré dans un carton contenant les éléments suivants :

- Support
- Caméra de distance
- Chiffon de nettoyage
- Chargeur USB-C 65W
- Boîtier
- Manuel de l'utilisateur

Tout d’abord, vérifiez que la boîte ne présente aucun dommage externe. En cas de dommage, contactez la société de transport et déposez une réclamation.

Ouvrez la boîte et retirez le MagniLink TAB et retirez les pièces d’emballage.

4.1 Conditionnement

L’emballage de l’équipement contient les éléments suivants (LVI recommande de conserver l'emballage en cas de retour éventuel ou de transport du système) :

- Matériaux d'emballage (XPE)
- Carton ondulé
- Polyéthylène (LDPE4)

En ce qui concerne le tri et la collecte des matériaux d'emballage, veuillez contacter le département de collecte des emballages pour connaître les règles en vigueur dans votre municipalité.

5 Matériel

5.1 Support

Le support se compose d’un bras avec porte-tablette pour un iPad. Le bras du support sert également de poignée pour replier et déplacer le système. Le support intègre en outre une fixation pour une caméra de distance. Un concentrateur est également intégré au support. Ce concentrateur permet de connecter la caméra de distance et de charger l’iPad en même temps.

5.2 Ordinateur tablette

5.3 Caméra à distance

La caméra de distance se connecte au support avec un câble USB. L’objectif de la caméra peut être replié si vous souhaitez visualiser un objet depuis une distance.

5.4 Connexion

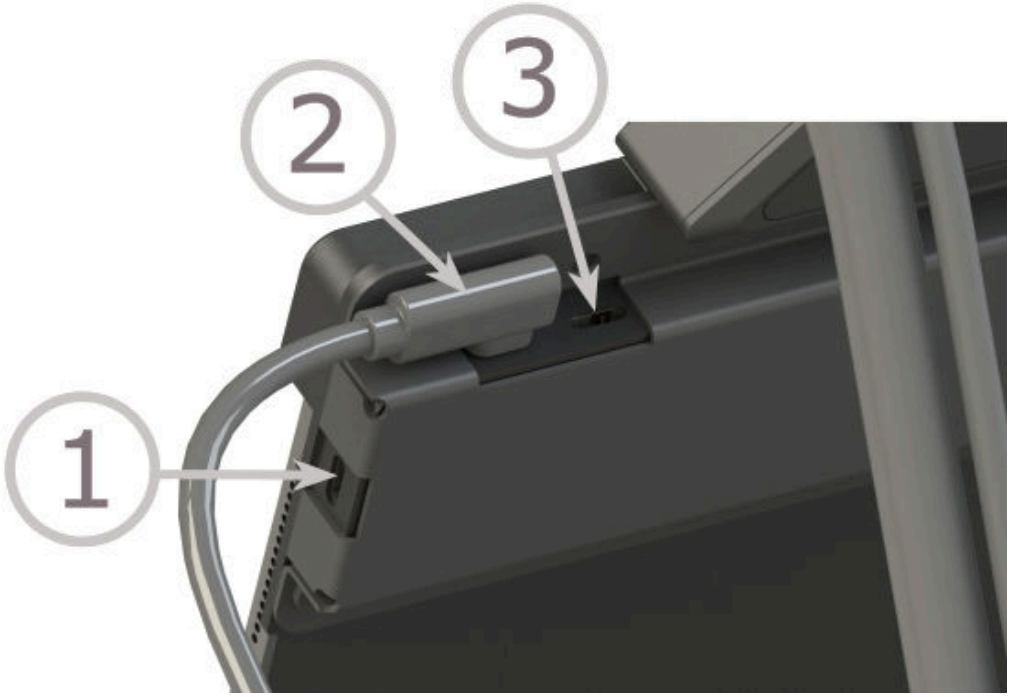

Trois prises USB-C sont disponibles.

1. Une clé USB peut y être branchée.
2. Branchez la caméra ici.
3. Connectez cette prise à un chargeur. Pour charger pendant l’utilisation, le chargeur doit fournir au moins 20 W.

Remarque
La caméra consomme de l’électricité lorsqu’elle est branchée, il est recommandé de débrancher le cordon lorsqu’elle n’est pas utilisée.

Remarque
Lorsque le chargeur est utilisé, branchez tous les autres câbles avant le chargeur. Sinon, il se peut que vous n'obteniez pas d'image de caméra fonctionnelle.

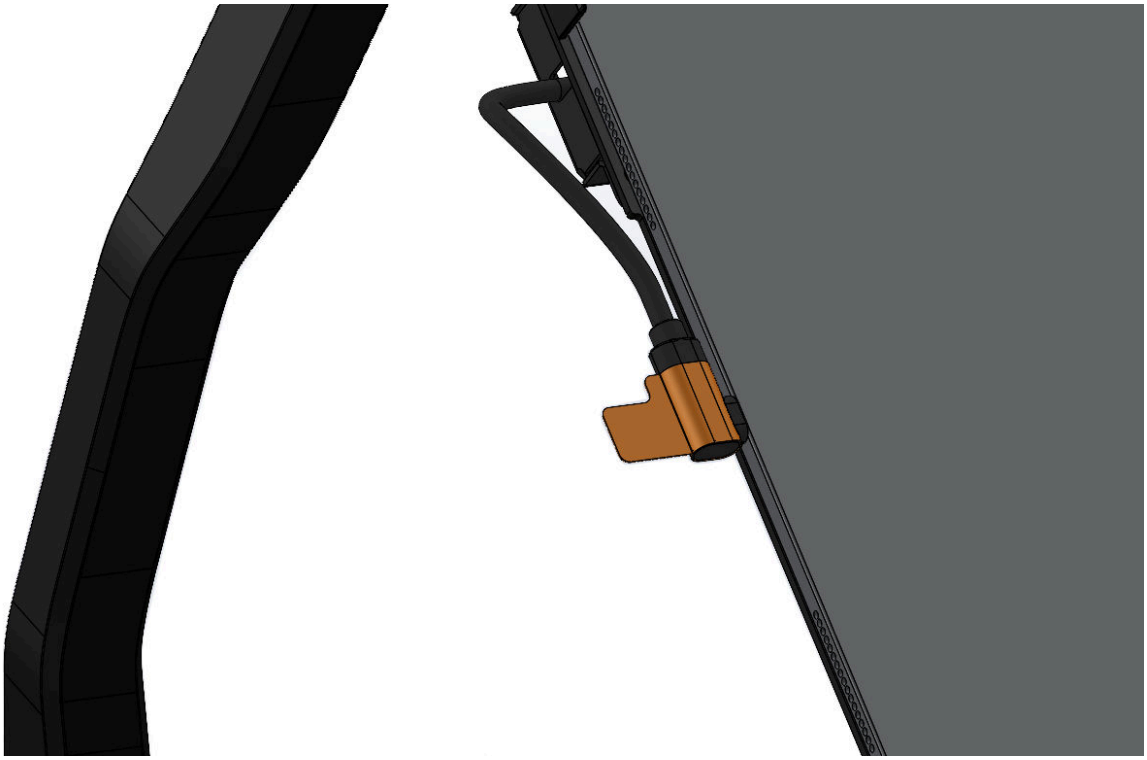

Remarque
Le concentrateur consomme de l’électricité lorsqu’il est branché, il est recommandé de débrancher le cordon lorsque l’appareil n’est pas utilisé.

6 MagniLink Viewer

MagniLink Viewer est un logiciel développé pour iPad. Le logiciel peut afficher des images à partir d'un système de caméra MagniLink et des caméras intégrées. Ce logiciel peut contrôler les propriétés de la caméra telles que le niveau de grossissement, les couleurs artificielles et la luminosité.

6.1 Configuration minimale du système

- iPad avec connecteur USB-C et puce M2 ou plus récent.
- iPadOS 17.0 ou une version ultérieure.

6.2 Configuration du système recommandée

- iPad Pro 13 pouces avec processeur M2 ou plus récent.
- iPadOS 18.0 ou une version ultérieure.

LVI a testé le logiciel sur plusieurs ordinateurs sans rencontrer de problème. Il n'y a cependant aucune garantie que le système fonctionne sur tous les ordinateurs répondant à ces spécifications techniques. LVI recommande de tester le logiciel sur l'iPad sur lequel le système sera utilisé de façon à assurer la compatibilité. Veuillez rechercher la fonction de réduction de la fréquence d'images et de la qualité de l'image dans les paramètres de la caméra, afin de réduire le retard.

6.3 Installation du logiciel

Accédez à l'**App Store** et appuyez sur **Rechercher** dans le coin inférieur droit.

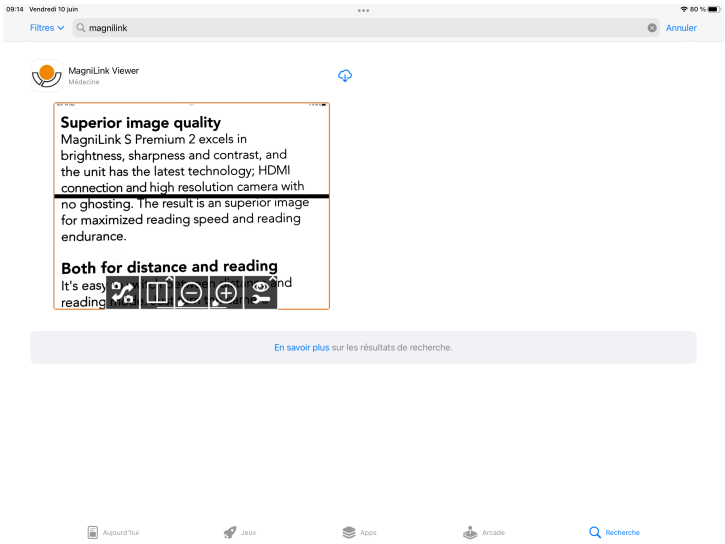

Appuyez sur l'icône de téléchargement pour installer le logiciel.

Appuyez sur **Autoriser si l'appli est en cours d'utilisation**.

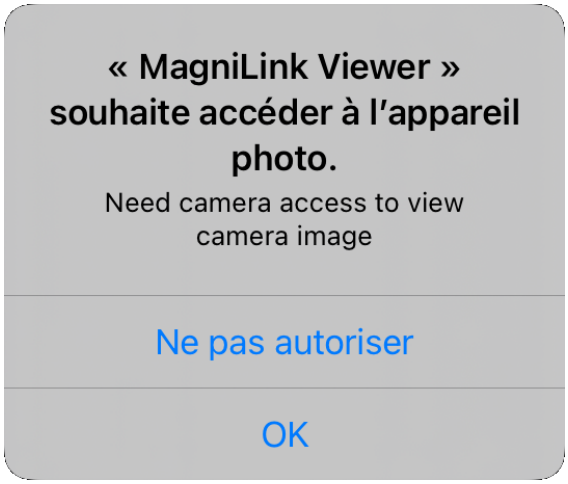

Cliquez sur **OK**.

6.4 Activer le pilote

Le pilote doit être activé pour commander les fonctions de la caméra. Un message s'affiche si le pilote n'est pas actif. En appuyant sur « Paramètres », vous accédez aux paramètres de l'iPad où vous pouvez activer le pilote.

6.5 Utilisation du logiciel

6.5.1 Fonctions via les menus

6.5.1.1 Affichage caméra

Le menu suivant s'affiche au démarrage de l'application.

Basculer les vues
Bascule vers la vue OCR. Appuyez longuement pour basculer vers l’affichage Bloc-notes.

Changer de caméra
Bascule entre la caméra distante et les caméras intégrées.

Mode de division
Ouvre un sous-menu dans lequel vous pouvez définir le mode de division.

Verrouiller l’autofocus
Verrouille le mode de mise au point automatique. Cette fonction est utile lorsque vous souhaitez écrire à la main. L'autofocus n’est alors pas perturbé par le crayon ou votre main. Appuyez à nouveau sur le bouton pour réactiver l'autofocus.

Mise au point de près
Réduction de la distance de mise au point. La mise au point automatique est désactivée lorsque cette fonction est utilisée.

Mise au point de loin
Augmentation de la distance de mise au point. La mise au point automatique est désactivée lorsque cette fonction est utilisée.

Lampe
Changer la luminosité de la lampe. Il existe cinq modes : Off, 25, 50, 75 et 100 pour cent.

Caméra arrière/avant
Cette fonctionnalité est disponible sur les iPhones et les anciens iPads où vous ne pouvez pas afficher les deux caméras intégrées en même temps.

Changer de source d’image
Permet de permuter les sources d’image (s’il y a plus de deux sources).

Changer de mode de division
Permet de passer d’un mode de division verticale à un mode de division horizontale.

Déplacer la division vers la gauche
Déplace le mode de division vers la gauche.

Déplacer la division vers la droite
Déplace le mode de division vers la droite.

Réduire le grossissement

Augmenter le grossissement

Démarrer
l'OCR Lorsque le processus de reconnaissance optique des caractères est terminé, l’application passe à la vue OCR et la lecture commence. Vous ne pouvez pas basculer en appuyant longuement.

IA (licence requise)
Prend une photo et passe à la vue AI. Il est alors possible de poser des questions sur l'image. Avec un appui long, l'application bascule sans prendre de photo.

Capture d’image et enregistrement vidéo
Ouvre un sous-menu avec les boutons suivants.

Scanner le code QR
Scanne un code QR. Si le code QR contient un lien, une boîte de dialogue dans laquelle vous pouvez ouvrir le lien apparaît. Il est également possible d'activer une licence en scannant un code QR.

Geler
Gèle l'image de la caméra. Une nouvelle presse, libérez le gel.

Prendre une photo
Il y a un clic audible et l'image est enregistrée. L'image peut ensuite être ouverte dans l'application « Images ». Le nom du fichier sera la date du jour et l'heure actuelle.

Enregistrer la vidéo
Démarrer l'enregistrement. L'application affichera une icône indiquant que l'enregistrement est en cours. Interrompez l'enregistrement en appuyant à nouveau sur la touche. Le clip peut ensuite être ouvert dans l'application « Images ». Le nom du fichier sera la date du jour et l'heure actuelle.

Bloc-notes
Ouvre l'image de la caméra dans l'outil de prise de notes.

Paramètres vidéo
Ouvre un sous-menu avec les boutons suivants.

Zoom avancé
Activer ou désactiver le zoom avancé. Lorsqu'il est activé, l'image peut être zoomée et déplacée numériquement.

Stabilisation vidéo
Activer ou désactiver la stabilisation vidéo.

Image complète
Permet de basculer entre l'image complète et l'image recadrée. En image complète, l’image est mise à l’échelle pour l’afficher entièrement. En image recadrée, l’image est mise à l’échelle pour couvrir tout l’écran.

Couleurs naturelles
Bascule entre les couleurs naturelles et les niveaux de gris.

Couleurs artificielles
Bascule entre les couleurs artificielles. Appuyez longuement pour revenir en arrière.

Réduire la luminosité/le contraste

Augmenter la luminosité/le contraste

Mettre en miroir l’image de la caméra
Appuyez à nouveau pour inverser la mise en miroir.

Rotation de l’image de la caméra
Fait pivoter l’image de la caméra dans le sens des aiguilles d’une montre. Appuyez longuement pour faire pivoter dans le sens inverse des aiguilles d’une montre.

Ligne guide/barre verticale à gauche/en haut
Règle la position de la ligne guide. Appuyez sur la touche pour déplacer la ligne guide vers la gauche. Maintenez le bouton enfoncé pour faire passer la ligne guide à l’horizontale et la déplacer vers le haut. La ligne guide se transforme ensuite en barre verticale qui réduit la zone d’affichage. Pour refaire passer la barre à l’horizontale, appuyez à nouveau sur le bouton.

Ligne guide/barre verticale à droite/en bas
Identique à la commande précédente, mais en sens inverse.

Paramètres
Ouvre la vue Paramètres .

6.5.1.2 Affichage OCR

La vue OCR se compose de trois composants.

- En bas se trouve une barre de menus avec des boutons.
- À gauche se trouve une liste des pages qui ont déjà été traitées par OCR. En cliquant sur une image, vous pouvez y accéder.
- Zone affichant la page OCR traitée. Le numéro de page actuel est affiché en haut à droite.

Changer de vue
Bascule vers la vue de la caméra. Appuyez longuement pour basculer vers l’affichage Notepad.

Gestion des documents
Ouvre un sous-menu contenant les deux options suivantes.

Masquer la barre latérale
Masque la liste de gauche où sont affichées les pages précédemment traitées par ROC.

Ouvrir un document
Dans la boîte de dialogue, sélectionnez le fichier que vous souhaitez ouvrir. Il est possible d'ouvrir des fichiers PDF et des fichiers ZIP enregistrés.

Enregistrer le document
Une boîte de dialogue dans laquelle vous pouvez choisir le format de fichier (PDF, Zip et RTF) s'affiche. Vous pouvez ensuite choisir l'emplacement où vous souhaitez enregistrer le fichier.

Supprimer
Supprimer la page active.

Notepad
ouvre les pages traitées par reconnaissance optique de caractères dans l'outil Notes.

IA (licence requise)
Ouvre le texte traité par OCR dans l'outil IA.

Commencez à lire
Commencez à lire. Appuyez à nouveau pour arrêter la lecture.

Précédent
Revenir en arrière dans le texte. Selon le mode de lecture sélectionné, vous pouvez revenir au caractère, au mot, à la phrase ou au bloc précédent. Appuyez longuement pour basculer vers la page précédente.

Suivant
Passer en avant dans le texte. Selon le mode de lecture sélectionné, vous pouvez passer au caractère, au mot, à la phrase ou au bloc suivant. Appuyez longuement pour passer à la page suivante.

Paramètres de texte
Ouvre un sous-menu avec les paramètres suivants.

Changer de mode de lecture
Passez au mode de lecture suivant. Les modes disponibles sont : caractère, mot, phrase et bloc.

Changer de mode d'affichage
Changer de mode d'affichage. Les modes d'affichage disponibles sont les suivants : « page view » (vue page), « row view » (vue ligne), « word view » (vue mot), « image view » (vue image), « image and word » (image et mot) et « image and row » (image et ligne).

Augmenter la taille de la police

Changer la taille de police.

Paramètres d'image
Ouvrez un sous-menu avec les boutons suivants.

Couleurs naturelles
Bascule entre les couleurs naturelles et les niveaux de gris.

Couleurs artificielles
Bascule entre les couleurs artificielles. Appuyez longuement pour revenir en arrière.

Augmenter la luminosité/le contraste

Réduire la luminosité/le contraste

Paramètres
Ouvre la vue Paramètres .

6.5.1.3 Aperçu Notepad

L'outil de notes se compose de trois composants.

- À gauche se trouve une liste des pages qui ont déjà été ouvertes. En cliquant sur une image, vous pouvez y accéder.
- Zone où vous pouvez dessiner, agrandir et parcourir l'image.
- En bas se trouve une barre de menus avec des boutons.

Changer de vue
Bascule vers la vue de la caméra. Appuyez longuement pour passer à la vue OCR.

Gestion des documents
Ouvre un sous-menu contenant les deux options suivantes.

Masquer la barre latérale
Masque la liste de gauche contenant les images pages précédemment ouvertes.

Nouvelle image
Ouvre une nouvelle image vierge que vous pouvez dessiner.

Enregistrer le document
Une boîte de dialogue dans laquelle vous pouvez choisir le format de fichier (PDF et JPEG) s'affiche. Vous pouvez ensuite choisir l'emplacement où vous souhaitez enregistrer le fichier.

Ouvrir un document
Dans la boîte de dialogue, sélectionnez le fichier que vous souhaitez ouvrir. Il est possible d'ouvrir des fichiers PDF et des fichiers images.

Supprimer
Supprimer la page active.

Stylet
Permet de dessiner avec un stylet. Appuyez longuement pour ouvrir une boîte de dialogue dans laquelle vous pouvez choisir la couleur et la taille.

Mettre en surbrillance
Permet de mettre en surbrillance avec un surligneur. Appuyez longuement pour ouvrir une boîte de dialogue dans laquelle vous pouvez choisir la couleur et la taille.

Outil texte
Insérer du texte. Appuyez longuement pour ouvrir une boîte de dialogue dans laquelle vous pouvez choisir la couleur, la police et la taille. Vous pouvez déplacer le texte après l'insertion. Double-cliquez sur le texte pour le modifier.

Supprimer

Agrandir et faire un panoramique dans l'image.

Annuler

Restaurer
Restaure après l'utilisation de la touche Annuler.

Faire pivoter
Toutes les modifications que vous avez apportées à l'image seront supprimées si vous effectuez une rotation.

Paramètres
Ouvre la vue Paramètres .

6.5.1.4 Vue IA

Pour utiliser l'outil d'IA, vous avez besoin d'une connexion Internet et d'une licence valide.

Grâce à l'outil IA, vous pouvez, entre autres, résumer des documents longs pour une lecture plus rapide, traduire un texte dans plusieurs langues et obtenir des réponses détaillées à des questions sur différents sujets.

L'outil d'IA se compose de trois éléments.

- Une liste de conversations. En cliquant sur une conversation, on peut l’activer. La liste est masquée par défaut et peut être affichée en appuyant sur un bouton.
- Une zone où les messages apparaissent sous forme de bulles de discussion.
- En bas se trouve une barre de menu avec des boutons et un champ de saisie.

Retour
Retour à l’affichage caméra.

Meny
Visa menyn med konversationer.

Créer une conversation
Crée une nouvelle conversation et l’ajoute aux conversations existantes.

Paramètres
Ouvre les paramètres.

Commencer la lecture
Commence la lecture. Une nouvelle pression sur ce bouton arrête la lecture.

Commande vocale
Lorsque vous appuyez sur le bouton, la fonction démarre. Lorsque vous relâchez le bouton, la fonction s’arrête.

Effacer
Efface le champ de saisie.

Envoyer
Envoie le texte dans le champ de saisie.

Copier
Copie le texte de la bulle de discussion dans le gestionnaire du presse-papiers.

Arrêter la lecture à voix haute
La prochaine lecture démarrera depuis le début du texte.

6.5.2 Fonctions via l’interface gestuelle

Certaines fonctions peuvent être contrôlées par les gestes sur la tablette. Appuyer et maintenir la pression signifie laisser les doigts posés plus d’une demi-seconde. Vous pouvez choisir dans les paramètres les gestes que vous utiliserez pour éteindre l’appareil.

6.5.2.1 Affichage caméra

Pincer	**Modifier le grossissement**
Faire pivoter deux doigts	**Faire pivoter l'image**
Appuyez avec deux doigts en haut de l’écran	**Couleurs naturelles**
Balayez avec deux doigts verticalement sur le haut de l’écran	**Couleurs artificielles**
Balayez avec deux doigts verticalement sur le haut de l’écran	**Contraste**
Appuyez et maintenez enfoncé avec un doigt sur le haut de l’écran	**Démarrer l'OCR**
Maintenez appuyé avec deux doigts en haut de l’écran	**Démarrer l’OCR (**sans changer de vue)
Maintenez appuyé avec trois doigts en haut de l’écran	**Outil Prendre une photo pour les notes**

Appuyez et maintenez enfoncé avec un doigt en bas de l'écran	**Passer en mode plein écran**
Double-cliquez avec deux doigts en bas de l'écran	**Changer de vue**
Double-cliquez et maintenez enfoncé avec un doigt en bas de l'écran	**Masquer les menus**
Double-cliquez et maintenez enfoncé avec un doigt en haut de l'écran	**Changer de caméra**
Appuyez avec trois doigts en haut de l'écran	**Changer de mode de division**
Appuyez avec trois doigts en bas de l'écran	**Ouvrir les paramètres**

6.5.2.2 Affichage OCR

Pincer	**Modifier le grossissement**
Balayez avec un doigt	**Faire un panoramique dans l'image**
Appuyez avec deux doigts en haut de l'écran	**Couleurs naturelles**
Balayez avec deux doigts verticalement sur le haut de l'écran	**Couleurs artificielles**
Balayez avec deux doigts verticalement sur le haut de l'écran	**Contraste**

Double-cliquez et maintenez enfoncé avec un doigt en bas de l’écran	**Masquer les menus**
Double-cliquez avec un doigt en haut de l’écran	**Masquer la barre latérale**
Double-cliquez avec deux doigts en bas de l’écran	**Changer de vue**
Balayez avec deux doigts verticalement en bas de l’écran	**Basculer en mode lecture**
Appuyez avec trois doigts en bas de l’écran	**Ouvrir les paramètres**
Maintenez appuyé avec deux doigts en bas de l’écran	**Changer le mode d'affichage**

6.5.3 Fonctions via le clavier

Vous pouvez vous connecter à un clavier USB ou Bluetooth et contrôler certaines fonctions de l’application via le clavier.

Les commandes des raccourcis peuvent être modifiées dans les paramètres. Vous trouverez ci-dessous les paramètres standard des commandes des raccourcis.

6.5.3.1 Généralités

fn + F1	**Couleurs naturelles**
fn + F2	**Image positive avec un contraste renforcé** Couleurs artificielles : Blanc/Noir, Jaune/Noir, Vert/Noir, Rouge/Noir, Jaune/Bleu, Blanc/Bleu Appuyez sur F2 pour passer d’une couleur à l’autre. (Shift + fn + F2 pour revenir en arrière.)

fn + F3	**Image négative avec contraste renforcé** Couleurs artificielles : Noir/Blanc, Noir/Jaune, Noir/Vert, Noir/Rouge, Bleu/Jaune, Bleu/Blanc Appuyez sur F3 pour passer d'une couleur à l'autre. (Shift + fn + F3 pour revenir en arrière.)
Flèche vers le haut	**Zoom avant**
Flèche vers le bas	**Zoom arrière**
Flèche vers la gauche	**Réduire la luminosité**
Flèche vers la droite	**Augmenter la luminosité**
Cmd + ,	**Ouvrir la boîte de dialogue Préférences** Cette combinaison de touche est la méthode standard pour ouvrir la boîte de dialogue Préférences dans une application Mac.
Option + H	**Masquer les menus**
V	**Permuter entre l'affichage de la caméra et l'affichage du texte** Si un texte a été converti par le processus OCR, cette commande permet de permuter entre l'affichage de la caméra et l'affichage du texte.

6.5.3.2 Affichage caméra

Option + Flèche vers la gauche	**Ligne de guidage à gauche/en haut**
Option + Flèche vers la droite	**Ligne de guidage à droite/en bas**

Option + R	**Fait pivoter l'image de la caméra dans le sens des aiguilles d'une montre** Chaque fois que vous appuyez sur cette combinaison de touches, l'image pivote de 90° (90°, 180°, 270°, 0°).
Shift + Option + R	**Fait pivoter l'image de la caméra dans le sens inverse des aiguilles d'une montre** Chaque fois que vous appuyez sur cette combinaison de touches, l'image pivote de 90° (90°, 180°, 270°, 0°) dans le sens inverse des aiguilles d'une montre.
R	**Rotation de l'image en continu dans le sens des aiguilles d'une montre**
Maj. + R	**Rotation de l'image en continu dans le sens inverse des aiguilles d'une montre**
Option + I	**Mettre en miroir l'image de la caméra** En appuyant sur Option + I, vous pouvez mettre en miroir l'image de la caméra. Cette fonctionnalité est utile si vous souhaitez par exemple utiliser l'appareil photo comme un miroir grossissant pour vous maquiller.
fn + F5	**Prendre un instantané** Il y a un clic audible et l'image est enregistrée. Le nom du fichier sera la date du jour et l'heure actuelle.
fn + Option + F5	**Démarrer/arrêter l'enregistrement vidéo** Démarrer l'enregistrement. L'application affichera une icône indiquant que l'enregistrement est en cours. Interrompez l'enregistrement en appuyant à nouveau sur la touche. Le nom du fichier sera la date du jour et l'heure actuelle.
C	**Changer de caméra**
Z	**Changer de source d'image**

X	**Changer de mode de division**
Maj + flèche vers la gauche	**Déplacer la division vers la gauche/vers le haut**
Maj + flèche vers la droite	**Déplacer la division vers la droite/vers le bas**

6.5.3.3 Affichage OCR

fn + F4	**Processus OCR** Cette commande prend une image pour le traitement OCR. Le programme bascule ensuite en affichage de texte et le texte converti par OCR est lu à voix haute.
Moins	**Réduire la taille de la police**
Plus	**Augmenter la taille de la police**
1	**Démarrer/mettre en pause la lecture** Si aucune lecture n’est en cours, la lecture démarre, sinon la lecture est mise en pause.
2	**Arrêter la lecture** Cette commande interrompt la lecture. La prochaine lecture démarrera depuis le début du texte.
3	**Lire précédent** Avec cette commande, l’utilisateur peut revenir en arrière dans le texte. Si le mode de lecture sélectionné est défini à phrase, vous vous déplacez en arrière dans le texte une phrase à la fois. Si le mode de lecture sélectionné est défini à mot, vous vous déplacez en arrière dans le texte mot par mot. Si le mode de lecture sélectionné est défini à caractère, un seul caractère est lu pour chaque frappe de touche.

4 **Lire suivant**
Avec cette commande, l'utilisateur peut avancer dans le texte. Si le mode de lecture sélectionné est défini à phrase, vous vous déplacez en avant dans le texte une phrase à la fois. Si le mode de lecture sélectionné est défini à mot, vous vous avancez dans le texte mot par mot. Si le mode de lecture sélectionné est caractère, un seul caractère est lu pour chaque frappe de touche.

5 **Basculer en mode lecture**
Cette commande sélectionne le mode de lecture devant être employé lorsque la commande « Read previous » (Lire précédent) ou « Read next » (Lire suivant) est activée. Les modes sont les suivants : caractère, mot, phrase, vue et bloc. Les modes qui peuvent être sélectionnés dépendent du mode d'affichage.

B **Mode d'affichage**
Bascule en mode d'affichage pour le texte converti par le processus OCR. Les modes d'affichage disponibles sont les suivants : « page view » (vue page), « row view » (vue ligne), « word view » (vue mot), « image view » (vue image), « image and word » (image et mot) et « image and row » (image et ligne).

6.5.3.4 Aperçu Notepad

fn + F7 **Prendre une photo et l'ouvrir dans Notepad**

Option + N **Nouvelle page**

Option + O **Ouvrir une image**
Dans cette boîte de dialogue, sélectionnez le fichier que vous souhaitez ouvrir. Il est possible d'ouvrir des fichiers PDF et des fichiers images.

Option + S **Enregistrer l'image**
Une boîte de dialogue qui vous permet de choisir le format de fichier (PDF ou JPEG). Vous pouvez ensuite choisir l'emplacement d'enregistrement du fichier.

Cmd + Z	**Annuler**
Maj + Cmd + Z	**Rétablir**
Option + R	**Rotation dans le sens des aiguilles d'une montre**
Maj + Option + R	**Rotation dans le sens inverse des aiguilles d'une montre**
Option + P	**Outil Sélectionner un stylo**
Option + L	**Sélectionner l'outil Surligneur**
Option + T	**Sélectionner l'outil Texte**
Option + E	**Sélectionner l'outil Gomme**
Option + F	**Sélectionner l'outil Panoramique**

6.5.4 Fenêtre d'informations et des paramètres

La fenêtre d'informations et des paramètres se compose de plusieurs onglets qui contiennent des informations relatives à l'application et les paramètres possibles.

6.5.4.1 À propos de l'application

Sous cet onglet, vous trouverez des informations sur la caméra et la version du logiciel.

Si vous souhaitez activer la fonctionnalité IA, saisissez un code de licence et cliquez sur « Activer ».

6.5.4.2 Paramètres de l'application

Apparence
Choisissez entre un look clair, foncé ou système.

Couleur d'accent
Choisissez la couleur d'accent

Couleur du texte
Choisissez la couleur du texte.

Transparence des boutons
Définir la transparence des boutons de l'appareil photo

Enregistrer de l’audio
Choisir d’enregistrer ou non une vidéo avec audio

Limiter la durée d'enregistrement
Activez cette fonction pour limiter la durée d'enregistrement.

Durée en minutes
Si vous avez choisi de limiter la durée d'enregistrement, vous pouvez définir ici la limite en minutes, de 1 à 60 minutes.

6.5.4.3 Paramètres Caméra

Caméra de l'iPad
Lorsque cette option est désactivée, il est impossible d'utiliser les caméras intégrées.

Mode vidéo
Choisissez entre les différents modes vidéo de la caméra.

6.5.4.4 Paramètres de lecture

Voix
Si plusieurs voix sont disponibles, l'utilisateur pourra choisir l'une d'entre elles. Vous pouvez obtenir d'autres voix en téléchargeant les langues dans les paramètres de l'iPad. Le moteur OCR ne prend en charge que les langues qui utilisent l'alphabet latin.

Volume
Réglage du niveau sonore de la voix.

Vitesse de lecture
Réglage de la vitesse de parole.

Démarrer la voix après OCR
Si cette case est cochée, le texte sera automatiquement lu à voix haute après traitement de l'image par le processus OCR.

Police
Ici, l'utilisateur peut définir la police pour afficher le texte traité OCR. Le choix de la police n'a aucune incidence sur le résultat de l'OCR.

6.5.4.5 Paramètres d'IA

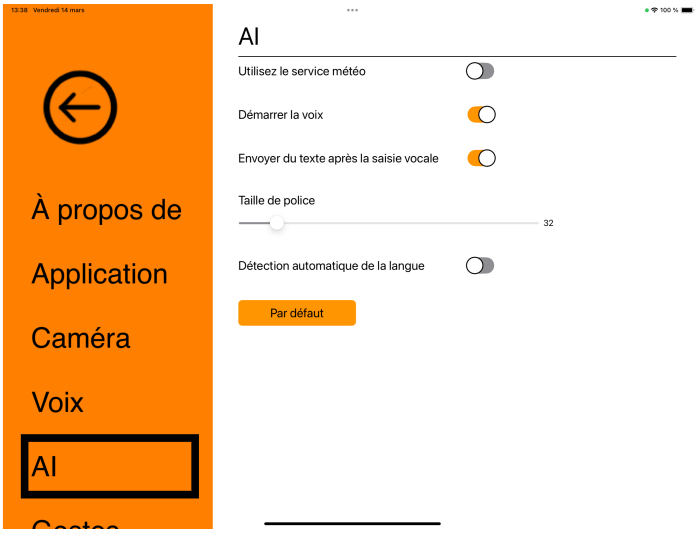

Commencer la lecture
Lorsque cette case est cochée, la lecture commence dès que vous recevez un message.

Envoyer du texte après une commande vocale
Lorsque cette case est cochée, le texte est automatiquement envoyé après une commande vocale.

Taille de la police
Vous pouvez définir ici la taille de la police.

Détection automatique de la langue
Lorsque cette fonction est activée, l'application essaie d'identifier la langue et de modifier la voix en conséquence.

6.5.4.6 Interface gestuelle

Vous pouvez choisir ici les gestes que vous utiliserez. Pour désactiver un geste, désélectionnez la case correspondante.

6.5.4.7 Commandes des raccourcis

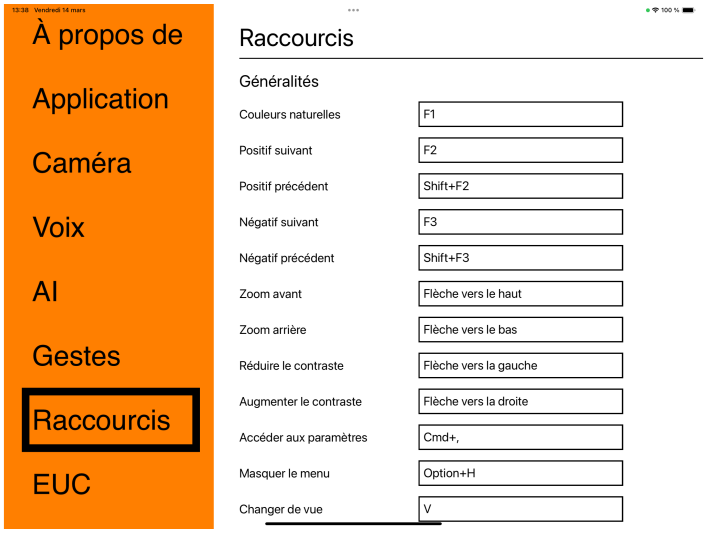

Vous pouvez modifier ici les commandes des raccourcis utilisées pour l'application. Pour modifier une commande de raccourci, sélectionnez la commande devant être modifiée puis entrez la nouvelle combinaison de touches. Si une combinaison de touches est déjà utilisée pour une autre commande, l'autre commande sera effacée. Une nouvelle combinaison de touches doit être saisie pour l'autre commande.

6.5.4.8 EUC

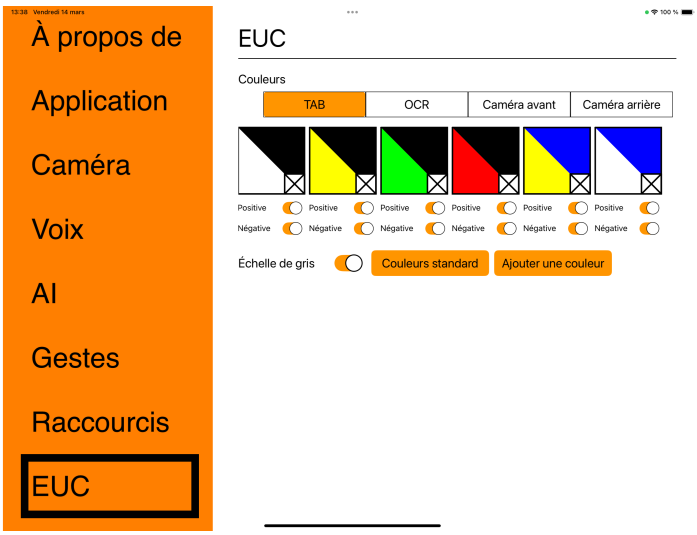

La caméra peut être configurée dans cet onglet.

Couleurs
Il est possible de supprimer et de modifier les couleurs artificielles de la caméra.

- Pour supprimer une combinaison de couleurs, appuyez sur X.
- Pour supprimer une combinaison de couleurs, appuyez sur Ajouter.
- Pour modifier une combinaison de couleurs, appuyez sur l'un des champs triangulaires et une boîte de dialogue des couleurs s'affichera. Sélectionnez les couleurs, puis appuyez sur OK.
- Pour supprimer le composant positif ou négatif. Décochez les cases « Positif » ou « Négatif ».
- Pour restaurer les couleurs, appuyez sur « Couleurs par défaut ».

Échelle de gris
Vous pouvez choisir d'utiliser l'échelle de gris ou non.

7 Ergonomie

Il est important que votre environnement de travail autour de votre système soit confortable et que vous soyez assis correctement. Vous pourrez ainsi l'utiliser le plus longtemps possible sans exercer de pression excessive sur votre cou et votre dos.

Veuillez prendre en compte les recommandations suivantes.

- Votre chaise doit être placée près de la table sur laquelle l'équipement est installé. Évitez de rester assis pendant de trop longues périodes. Nous vous recommandons d'utiliser une chaise de bureau réglable en hauteur.
- Le siège de la chaise doit se trouver à une hauteur qui évite l'engourdissement de vos jambes. Les jambes doivent former un angle de 90 degrés et vos pieds doivent reposer à plat sur le sol.
- La table doit se trouver à une hauteur vous permettant de reposer votre bras inférieur horizontalement sur elle. Il est important que la table ne soit ni trop haute ni trop basse pour vous. Idéalement, l'écran doit se trouver légèrement en dessous du niveau des yeux et former une ligne aussi droite que possible devant vous.
- Protection contre la lumière du jour. L'éclairage au plafond, les lampes de bureau et la lumière traversant les fenêtres peuvent créer des reflets sur le moniteur. Pour cette raison, évitez de placer des lampes qui éclairent directement votre écran ou vous-même.
- Si vous utilisez votre appareil pendant de longues périodes, les mouvements répétés risquent de provoquer des douleurs dans le cou, les épaules et le dos. Vos yeux risquent également de se fatiguer après avoir passé de longs moments à regarder l'écran.

8 Caractéristiques techniques

Support

Dimensions une fois replié	365 x 300 x 30 mm (L x P x H)
Dimensions une fois déplié	230 x 310 x 350 mm (L x P x H)
Poids	3,0 Kg
Adaptateur secteur, entrée CA	100-240 V, 50-60 Hz
Adaptateur secteur, sortie CC	5 V 3 A; 9 V 3 A; 12 V 3 A; 15 V 3 A; 20 V 3.25 A (USB-C PD)
Adaptateur secteur, puissance	65 W (Max)

Caméra à distance

Zone d’agrandissement	0,9 - 50x (Hauteur 33 cm, Surface Pro 13")
Poids	700 g
Fréquence d’images	60 Hz
Longueur de la caméra et du bras	620 mm

Durée de vie et utilisation sûre
Conformément au règlement (UE) 2017/745 (MDR), le fabricant précise la période pendant laquelle le produit est censé maintenir des performances sûres et efficaces dans des conditions normales d’utilisation. Pour ce produit, la durée de vie recommandée est de 3 ans à compter de la date d’achat.

Remarque :
La durée de vie indiquée ne correspond pas à la durée de vie technique complète du produit. Elle représente la période pendant laquelle les performances et la sécurité ont été vérifiées par le fabricant. Après cette période, le produit peut encore fonctionner, mais des facteurs tels que l’usure ou les évolutions technologiques peuvent justifier une évaluation en vue d’un éventuel remplacement.

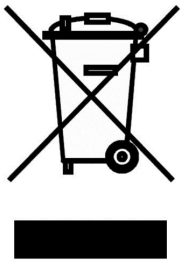

Élimination des anciens équipements électriques et électroniques (applicable dans les pays de l'UE et dans les autres pays européens disposant de systèmes de collecte spécifiques)

Si ce symbole est indiqué sur le produit ou sur son emballage, ce produit ne doit pas être éliminé comme les déchets ménagers ordinaires. Au lieu de cela, Il doit être déposé dans un centre de collecte destiné au recyclage des équipements électriques et électroniques. En s'assurant que ce produit est correctement éliminé, vous contribuez à prévenir l'impact négatif sur la santé et l'environnement qui pourrait résulter de l'élimination inappropriée de ce produit. Le recyclage participe à la gestion de nos ressources naturelles. Pour en savoir plus sur le recyclage de ce produit, nous vous invitons à contacter votre mairie, votre société de collecte des déchets ménagers ou le magasin dans lequel vous avez acheté ce produit.

9 Déclaration de conformité

KONFORMITÄTSERKLÄRUNG

Name des Herstellers:	*LVI Low Vision International AB*
Anschrift des Herstellers:	*Verkstadsgatan 5* *SE-352 46 Växjö* *Schweden*
Website:	*http://www.lviglobal.se*
SRN (Single Registration Number):	*SE-MF-000004178*
Basic-UDI-DI (GMN):	*7330724ML-iTABTJ*
Markenname oder Marke:	*MagniLink*
Artikelnummer:	***ML-iTAB***
Klassifizierung:	*Klasse 1*
Art des Geräts:	*Lesehilfe*
Verfahren zur Konformitätsbewertung:	*LVI Low Vision International AB wendet die Verfahren zur CE-Kennzeichnung ihrer Produkte gemäß Artikel 52 Absatz 7 der Verordnung (EU) 2017/745 (MDR) an.*

Diese Konformitätserklärung wird unter der alleinigen Verantwortung von LVI Low Vision International AB ausgestellt. Wir erklären hiermit, dass das/die oben genannte(n) Medizinprodukt(e) die Anforderungen der Verordnung (EU) 2017/745 über Medizinprodukte (MDR) sowie, soweit anwendbar, der Verordnung (EU) 2023/1542 über Batterien und der Verordnung (EU) 2025/40 über Verpackungen und Verpackungsabfälle (PPWR) erfüllen. Diese Erklärung wird durch die von Intertek ausgestellte Zertifizierung des Qualitätsmanagementsystems nach ISO 9001 unterstützt. Alle zugehörigen Unterlagen werden am Sitz des Herstellers aufbewahrt.

☒ Hersteller ☐ Bevollmächtigter des Herstellers

Datum	Unterschrift	Position
21-06-2022		Geschäftsführer
	Name in Druckbuchstaben Henrik Blomdahl	

Index alphabétique

À propos de l'application 30
A propos de LVI 1
Activer le pilote 11
Affichage caméra 11, 23, 26
Affichage OCR 16, 24, 28
Aperçu Notepad 19, 29
Caméra à distance 8
Caractéristiques techniques 37
Commandes des raccourcis 34
Conditionnement 6
Configuration du système recommandée 10
Configuration minimale du système 10
Connexion 8
Consignes de sécurité 4
Déclaration de conformité 39
Ergonomie 36
EUC 35
Fenêtre d'informations et des paramètres 30
Fonctions via l'interface gestuelle 23
Fonctions via le clavier 25
Fonctions via les menus 11
Généralités 25
Information 4
Installation du logiciel 10
Interface gestuelle 34
MagniLink Viewer 10
Matériel 7
Nettoyage 4
Ordinateur tablette 8
Ouverture du carton 6
Paramètres Caméra 32
Paramètres d'IA 33
Paramètres de l'application 31
Paramètres de lecture 32
Présentation de MagniLink iTAB 2
Réutilisation, installation et maintenance 4
Support 7
Utilisation du logiciel 11
Vue IA 21