Anwenderhandbuch

MagniLink iTAB

CE

Händler Deutschland: LVI Deutschland GmbH (Deutschland)

Bahnhofsplatz 1 Tel: 04171 – 6693844 info@lvideutschland.de
21423 Winsen (Luhe) Fax: 04171 – 6693845 www.lvideutschland.de

Händler Schweiz: LVI Low Vision International GmbH (Schweiz)

Hinterbrunnenstrasse 1 Tel: 052 202 96 16 info@lvi.ch
CH-8312 Winterberg Fax: 052 202 96 15 www.lvi.ch

Hersteller: LVI Low Vision International AB, Schweden

Verkstadsgatan 5 Tel: +46 470 – 727700 info@lvi.se
352 46 Växjö www.lvi.se

Inhaltsverzeichnis

1 Über LVI ... 1

2 MagniLink iTAB – Einführung ... 2

3 Informationen ... 4
3.1 Wiedereinsatz, Installation und Wartung ... 4
3.2 Reinigung ... 4
3.3 Sicherheitsinformationen ... 4

4 Auspacken ... 6
4.1 Verpackung ... 6

5 Hardware ... 7
5.1 Halterung ... 7
5.2 Tablet-Computer ... 8
5.3 Kombi-Kamera ... 8
5.4 Verbindung ... 8

6 MagniLink Viewer ... 10
6.1 Minimale Systemanforderungen ... 10
6.2 Empfohlene Systemanforderungen ... 10
6.3 Installation von Software ... 10
6.4 Treiber aktivieren ... 11
6.5 Anwendung der Software ... 11
6.5.1 Funktionen über Menüs ... 11
6.5.2 Funktionen über Gesten ... 23
6.5.3 Funktionen über die Tastatur ... 25
6.5.4 Informations- und Einstellungsfenster ... 30

7 Ergonomie ... 36

8 Technische Informationen ... 37

9 Konformitätserklärung ... 39

1 Über LVI

LVI Low Vision International AB wurde 1978 gegründet und ist einer der weltweit führenden Hersteller von Ausrüstungen für Sehbehinderte. Die Entwicklung neuer Produkte erfolgt in enger Zusammenarbeit mit Anwendern und professionellen Mitarbeitern in der Low Vision Rehabilitations-Branche. LVI besitzt das Qualitätszertifikat gemäß ISO 9001 und das Umweltzertifikat gemäß ISO 14001.

Die Information in diesem Handbuch wurde sorgfältig geprüft und als richtig befunden. Dennoch übernimmt LVI keinerlei Verantwortung für Ungenauigkeiten, die in diesem Handbuch enthalten sein könnten. LVI ist in keinem Fall haftbar für direkte, indirekte, besondere, exemplarische, zufällige oder Folgeschäden, die aus Fehlern oder Auslassungen in diesem Handbuch resultieren.

2 MagniLink iTAB – Einführung

Vielen Dank, dass Sie sich für dieses System entschieden haben. Wir wollen, dass Sie mit Ihrer Wahl des Herstellers und der Sehhilfe zufrieden sind.

Das MagniLink iTAB-System besteht aus einem Ständer und einer Distanzkamera, die für das Apple iPad entwickelt wurde. Zu den Funktionen des Systems gehören Autofokus, mehrere Kunstfarben und eine einstellbare Vergrösserung. Es ermöglicht die Verarbeitung von Text mittels OCR, der dann von einem Sprachsynthesizer vorgelesen werden kann.

Folgende Modelle stehen zur Verfügung. Alle Modelle werden mit einem Ständer geliefert. Das iPad ist nicht im Lieferumfang enthalten und muss separat erworben werden.

Modell	Kamera	Für iPad-Modelle
ML-iTAB-SC-11	Ja	iPad Pro 11"
ML-iTAB-SC-12.9	Ja	iPad Pro 12.9”
ML-iTAB-SC-13PRO	Ja	Ipad Pro 13"
ML-iTAB-S-11	Nein	Ipad Pro 11"

ML-iTAB-S-12.9	Nein	iPad Pro 12.9”
ML-iTAB-S-13PRO	Nein	Ipad Pro 13"

CE	Die Systeme erfüllen alle CE-Kennzeichnungsanforderungen für medizinische Geräte gemäß der EU-Verordnung 2017/745.

MD Medical Device	Das Symbol MD zeigt an, dass das Produkt ein Medizinprodukt gemäß Verordnung (EU) 2017/745 (MDR) ist.

FC	Das Produkt erfüllt alle anwendbaren Anforderungen der FCC-Vorschriften.

3 Informationen

3.1 Wiedereinsatz, Installation und Wartung

Das Gerät darf nur von einem autorisierten Unternehmen technisch überholt und aufbereitet werden. Ein Wiedereinsatz darf ausschließlich nach entsprechender Kontrolle und Reinigung / Desinfektion erfolgen.

3.2 Reinigung

Vor Gerätereinigung und Wartung beachten:

- Trennen Sie das Gerät vor der Reinigung von der Stromversorgung.
- Verwenden Sie ein leicht angefeuchtetes (nicht nasses) Tuch und ein Reinigungs- / Desinfektionsmittel, das für Bildschirme oder Computer vorgesehen ist.
- Es dürfen keinerlei Flüssigkeiten in das Gerät gelangen.

3.3 Sicherheitsinformationen

- Das Produkt niemals einschalten oder verwenden, wenn es Wasser, Regen oder anderen Flüssigkeiten ausgesetzt worden ist. Ein beschädigtes oder feuchtes Produkt kann Stromschläge oder Feuer verursachen.
- Das Produkt enthält einen Neodym-Magneten. Für Benutzer mit Herzschrittmacher besteht eine gewissen Gefahr. Wenn der Magnet zu nahe kommt, kann sein Magnetfeld die Funktion des Herzschrittmachers stören.
- Wenn das Produkt aus einer kalten in eine warme Umgebung kommt, kann sich im System oder auf der Kameralinse Kondenswasser (Feuchtigkeit) bilden. Um Kondenswasserbildung vorzubeugen, ist das System mindestens 30 Minuten vor Gebrauch im Nutzungsraum zu installieren.
- Wenn das System gereinigt werden muss, lösen Sie alle Kabel und reinigen Sie es behutsam mit einem leicht feuchten (nicht nassen) Tuch. Verwenden Sie nur Wasser oder ein Reinigungsmittel, das für Bildschirme oder Computer vorgesehen ist.
- Bei einer Umplatzierung des Systems entfernen Sie die Kombi-Kamera (falls vorhanden), klappen Sie das System ein und heben Sie es am Handgriff hoch.
- Klemmen Sie sich beim Zusammenklappen des Systems nicht die Finger ein.

- Verlassen Sie sich nicht uneingeschränkt auf eine OCR-Umwandlung. Das OCR-Modul kann den Text falsch auslegen. Daran sollte man besonders denken, wenn vertrauliche Informationen wie z. B. ärztliche Verschreibungen bearbeitet werden.
- Schwerwiegende Vorkommnisse im Zusammenhang mit dem Produkt sind dem Hersteller und der zuständigen Behörde in dem Mitgliedstaat, in dem der Anwender niedergelassen ist, zu melden.

Wenden Sie sich im Zweifelsfall an Ihren Händler.

Warnung
Das Produkt ist bei der Lieferung in einen Kunstoffbeutel verpackt. Um eine Erstickungsgefahr auszuschließen, ist der Kunststoffbeutel außer Reichweite von Kindern und Säuglingen zu halten.

4 Auspacken

Das System wird in einem Karton mit folgendem Inhalt geliefert:

- Ständer
- Distanzkamera
- Poliertuch
- Ladegerät USB-C 65W
- Tasche
- Anwenderhandbuch

Vergewissern Sie sich zunächst, dass die Box keine äußeren Beschädigungen aufweist. Wenden Sie sich im Falle eines Schadens an das Transportunternehmen und melden Sie eine Reklamation.

Öffnen Sie den Karton, entfernen Sie das MagniLink TAB und entfernen Sie die Verpackungsteile.

4.1 Verpackung

Die Verpackung besteht aus folgenden Teilen (LVI empfiehlt, das Verpackungsmaterial zur Wiederverwendung aufzubewahren, falls das Gerät transportiert werden muss):

- Verpackungsmaterial (XPE)
- Karton (Wellpappe)
- Polyethylen (LDPE4)

Für das richtige Sortieren und Sammeln von Verpackungsmaterial informieren Sie sich bitte bei der für die Abholung und Entsorgung von Verpackungsmaterial zuständigen Kundendienstabteilung über die an Ihrem Wohnort geltenden Regeln.

5 Hardware

5.1 Halterung

Der Ständer besteht aus einem Arm mit einer Halterung für ein iPad. Der Arm der Ständers fungiert auch als Handgriff, wenn das System eingeklappt und umplatziert wird. Der Ständer enthält einen Anschluss für die Distanzkamera. Ein integrierter Hub ist ebenfalls in den Ständer eingebaut. Dieser Hub ermöglicht es, die Distanzkamera anzuschließen und gleichzeitig das iPad aufzuladen.

5.2 Tablet-Computer

5.3 Kombi-Kamera

Die Distanzkamera wird über ein USB-Kabel mit dem Ständer verbunden. Das Objektiv der Kamera kann heruntergeklappt werden, wenn Sie ein Objekt aus der Ferne betrachten möchten.

5.4 Verbindung

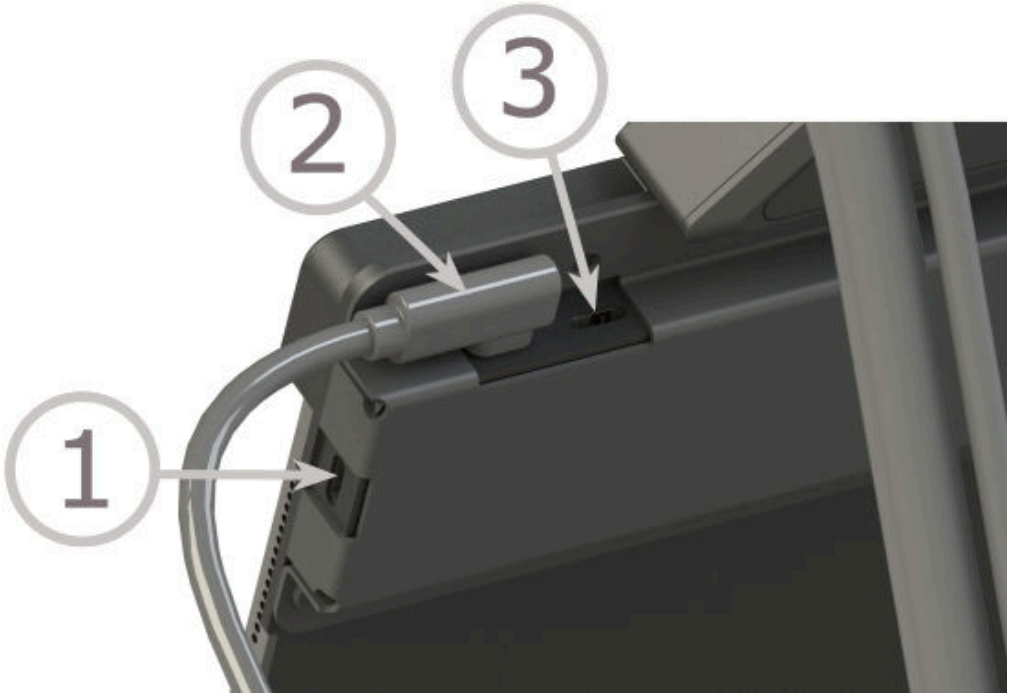

Es stehen drei USB-C-Anschlüsse zur Verfügung.

1. Hier kann ein USB-Speichermedium angeschlossen werden.
2. Schließen Sie hier die Kamera an.
3. Schließen Sie diesen Anschluss an ein Ladegerät an. Zum Aufladen während des Gebrauchs sollte das Ladegerät mindestens 20 W leisten.

Hinweis
Da die Kamera Strom verbraucht, wenn sie an das Stromnetz angeschlossen ist, wird empfohlen, das Kabel bei Nichtgebrauch abzuziehen.

Hinweis
Wenn das Ladegerät verwendet wird, stecken Sie alle anderen Kabel vor dem Ladegerät ein. Andernfalls erhalten Sie möglicherweise kein funktionierendes Kamerabild.

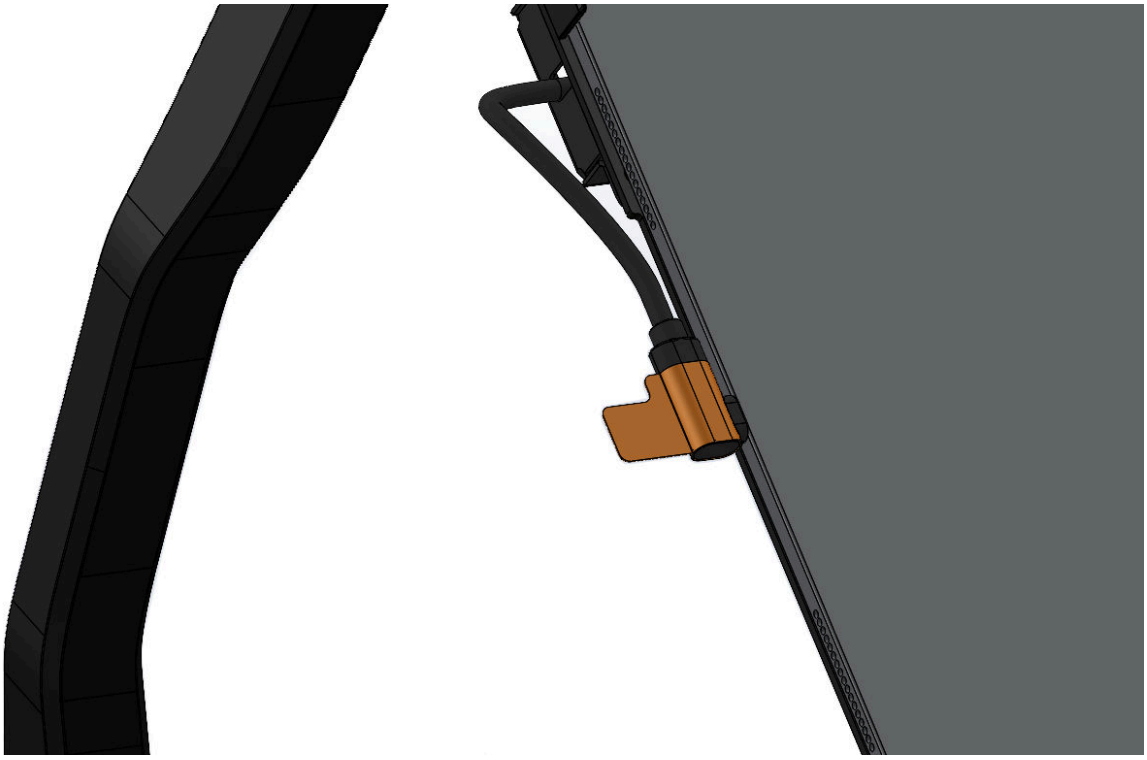

Hinweis
Da der Hub Strom verbraucht, wenn er angeschlossen ist, wird empfohlen, das Kabel zu entfernen, wenn das Gerät nicht verwendet wird.

6 MagniLink Viewer

MagniLink Viewer ist eine für das iPad entwickelte Software. Die Software kann Bilder von einem MagniLink-Kamerasystem und den eingebauten Kameras anzeigen. Die Software ermöglicht die Einstellung von Kameraeigenschaften wie Vergrößerungsstufe, Kunstfarben und Helligkeit.

6.1 Minimale Systemanforderungen

- iPad mit USB-C-Anschluss und M2-Chip oder neuer.
- iPadOS 17.0 oder höher.

6.2 Empfohlene Systemanforderungen

- iPad Pro 13 Zoll mit M2-Chip oder höher.
- iPadOS 18.0 oder höher.

LVI hat die Software auf mehreren iPads mit obiger Spezifikation ohne Probleme getestet, aber es gibt keine Garantie, dass das System auf allen iPads funktioniert, die den Spezifikationen entsprechen. LVI empfiehlt, die Software auf dem iPad zu testen, auf dem das System angewendet werden soll, um die Kompatibilität sicherzustellen. Bitte schauen Sie unter Kameraeinstellungen nach der Funktion zum Reduzieren der Bildrate und Bildqualität, um Verzögerungen zu reduzieren.

6.3 Installation von Software

Rufen Sie den **App Store** auf und klicken Sie unten rechts auf **Suchen**.

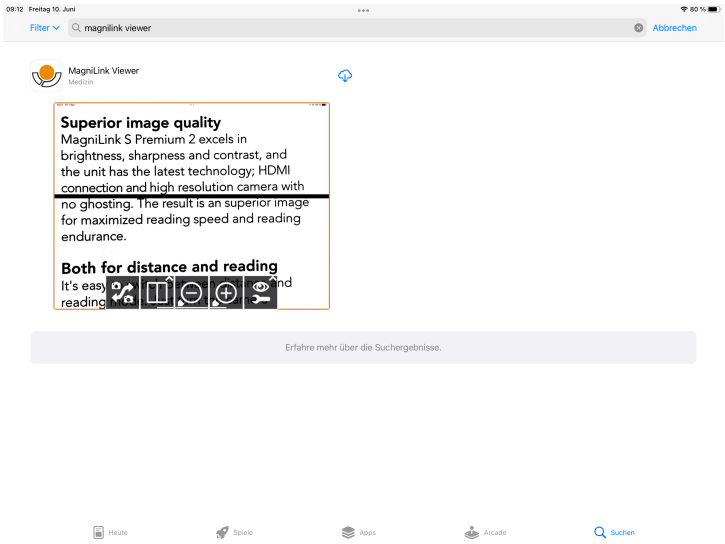

Klicken Sie auf das Download-Symbol, um die Software zu installieren.

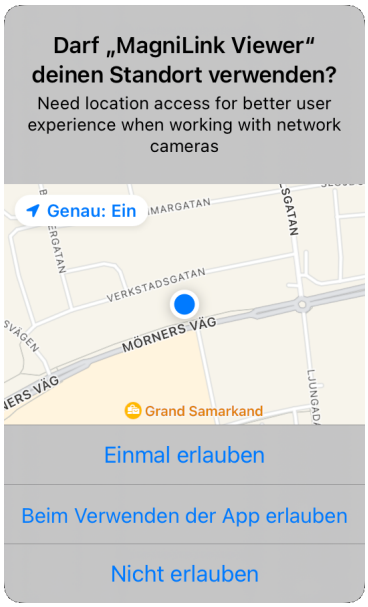

Klicken Sie auf **Während der Verwendung der App zulassen** .

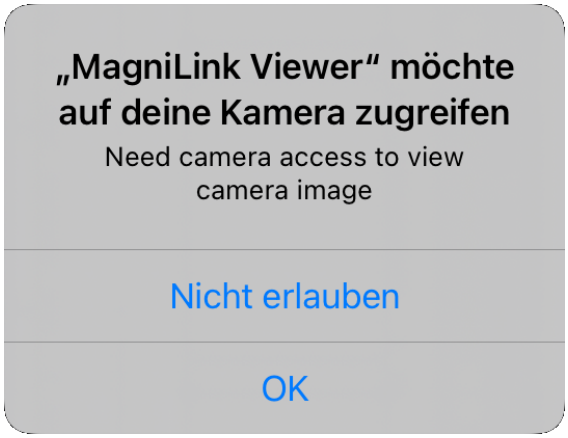

Klicken Sie auf **OK**.

6.4 Treiber aktivieren

Um die Kamerafunktionen steuern zu können, muss der Treiber aktiviert sein. Wenn der Treiber nicht aktiv ist, wird eine Meldung angezeigt. Durch Drücken von „Einstellungen“ gelangen Sie zu den Einstellungen des iPads, wo Sie den Treiber aktivieren können.

6.5 Anwendung der Software

6.5.1 Funktionen über Menüs

6.5.1.1 Kameraansicht

Das folgende Menü wird angezeigt, wenn die Anwendung gestartet wird.

Ansichten wechseln
Wechselt zur OCR-Ansicht. Halten Sie die Taste gedrückt, um zur Notizblock-Ansicht zu wechseln.

Kamera wechseln
Wechseln Sie zwischen der Remote-Kamera und den integrierten Kameras.

Bildschirmteilungsmodus
Öffnet ein Untermenü, in dem Sie den Bildschirmteilungsmodus festlegen können.

Autofokus verriegeln
Verriegelt den Autofokus. Dies empfiehlt sich, wenn man etwas von Hand schreiben möchte. Der Autofokus wird dann weder vom Stift noch von der Hand beeinflusst. Erneutes Drücken aktiviert den Autofokus wieder.

Fokus nach oben
Fokusabstand verringern. Bei Verwendung dieser Funktion wird der Autofokus automatisch deaktiviert.

Fokus nach unten
Fokusabstand erhöhen. Bei Verwendung dieser Funktion wird der Autofokus automatisch deaktiviert.

Lampe
Ändern der Helligkeit der Lampe. Es gibt fünf Modi: Aus, 25, 50, 75 und 100 Prozent.

Wechsel zwischen Rück- und Frontkamera
Diese Funktion ist beim iPhone und auf älteren iPads verfügbar, bei denen sich die beiden integrierten Kameras nicht gleichzeitig anzeigen lassen.

Bildquelle ändern
Wird zum Austausch von Bildquellen verwendet (wenn mehr als zwei Quellen vorhanden sind).

Bildschirmteilungsmodus ändern
Ermöglicht ein Wechseln zwischen vertikaler und horizontaler Bildschirmaufteilung.

Bildschirmteilungsmodus nach links verschieben
Verschiebt den Bildschirmbereich nach links.

Bildschirmteilungsmodus nach rechts verschieben
Verschiebt den Bildschirmbereich nach rechts.

Vergrößerung verringern

Vergrößerung erhöhen

OCR
Rufen Sie die Texterkennung auf. Nach Abschluss des OCR-Vorganges wechselt die Anwendung in die OCR-Ansicht, und das Lesen beginnt. Sie können nicht durch Drücken und Halten umschalten.

KI (Lizenz erforderlich)
Macht ein Foto und wechselt zur KI-Ansicht. Anschließend besteht die Möglichkeit, Fragen zum Bild zu stellen. Durch langes Drücken wechselt die Anwendung, ohne ein Bild aufzunehmen.

Foto- und Videoaufnahme
Öffnet ein Untermenü mit den folgenden Schaltflächen.

QR-Code scannen
Scannt einen QR-Code. Wenn der QR-Code einen Link enthält, wird ein Dialogfeld geöffnet, in dem Sie den Link öffnen können. Es ist auch möglich, eine Lizenz durch Scannen eines QR-Codes zu aktivieren.

Standbild
Friert das Kamerabild ein. Ein erneuter Druck löst den Freeze aus.

Foto aufnehmen
Es ist ein vernehmbares Klicken zu hören, und das Bild wird gespeichert. Das Bild kann dann in der App „Bilder“ geöffnet werden. Der Dateiname setzt sich aus dem Tagesdatum und der Uhrzeit zusammen.

Video aufnehmen
Aufnahme beginnt. Die Anwendung zeigt ein Symbol für eine laufenden Aufnahme. Mit erneutem Betätigen der Schaltfläche wird die Aufnahme gestoppt. Das Video kann dann in der App „Bilder“ geöffnet werden. Der Dateiname setzt sich aus dem Tagesdatum und der Uhrzeit zusammen.

Notizblock
Öffnet das Kamerabild im Notizblock.

Videoeinstellungen
Öffnet ein Untermenü mit den folgenden Schaltflächen.

Erweiterter Zoom
Erweiterten Zoom aktivieren oder deaktivieren. Wenn diese Option aktiviert ist, kann das Bild digital gezoomt und geschwenkt werden.

Videostabilisierung
Videostabilisierung aktivieren oder deaktivieren.

Vollbildmodus
Wechselt zwischen der Vollbildanzeige und dem zugeschnittenen Bild. Bei Vollbild wird das Bild so skaliert, dass das gesamte Bild angezeigt wird. Bei einem zugeschnittenen Bild wird das Bild so skaliert, dass es den gesamten Bildschirm abdeckt.

Natürliche Farben wechseln
Wechselt zwischen natürlichen Farben und Graustufen.

Kunstfarben wechseln
Wechselt zwischen verschiedenen Kunstfarben. Zum Zurückschalten halten Sie die Taste gedrückt.

Helligkeit / Kontrast verringern

Helligkeit / Kontrast erhöhen

Kamerabild spiegeln
Durch erneutes Betätigen der Schaltfläche wird die Spiegelung aufgehoben.

Kamerabild drehen
Dreht das Kamerabild im Uhrzeigersinn. Halten Sie die Taste gedrückt, um eine Drehung gegen den Uhrzeigersinn zu erzeugen.

Hilfslinie/vertikale Leiste links/oben
Anpassen der Position der Hilfslinie. Durch Betätigen der Schaltfläche bewegen Sie die Hilfslinie nach links. Halten Sie die Taste gedrückt, um die Hilfslinie auf horizontal zu legen und nach oben zu bewegen. Die Hilfslinie wird zu einer vertikalen Leiste, die den Anzeigebereich verkleinert. Um die Zeile horizontal zu legen, drücken Sie die Taste erneut.

Hilfslinie/Leiste rechts/unten
Stimmt mit dem vorherigen Befehl überein, jedoch in entgegengesetzter Richtung.

Einstellungen
Öffnet die Ansicht Einstellungen.

6.5.1.2 OCR-Ansicht

Die OCR-Ansicht umfasst drei Komponenten.

- Im unteren Bereich befindet sich eine Menüleiste mit Schaltflächen.
- Auf der linken Seite werden die zuvor OCR-verarbeiteten Seiten angezeigt. Sie rufen eine Seite durch Anklicken auf.
- Ein Bereich, in dem die OCR-verarbeitete Seite angezeigt wird. Die aktuelle Seitenzahl wird oben rechts angezeigt.

Ansichten wechseln
Wechsel in die Kameraansicht. Halten Sie die Taste gedrückt, um zur Notizblock-Ansicht zu wechseln.

Dokumente verwalten
Öffnet ein Untermenü, in dem Sie die folgenden Alternativen finden.

Seitenleiste ausblenden
Blendet die Liste auf der linken Seite aus, in der die zuvor mit OCR verarbeiteten Seiten angezeigt werden.

Dokument öffnen
Dialogfeld zur Auswahl der zu öffnenden Datei. Es ist möglich, PDF-Dateien und gespeicherte ZIP-Dateien zu öffnen.

Dokument speichern
Es erscheint ein Dialogfenster, in dem Sie das Dateiformat (PDF, zip und rtf) auswählen können. Danach wählen Sie aus, wo Sie die Datei speichern wollen.

Entfernen
Entfernen der aktuellen Seite.

Notizblock
Öffnet OCR-verarbeitete Seiten im Notizblock.

KI (Lizenz erforderlich)
Öffnet den OCR-verarbeiteten Text im KI-Werkzeug.

Lesebeginn
Das Lesen beginnt. Drücken Sie erneut, um den Lesevorgang zu beenden.

Zurück
Rückwärtsbewegen im Text. Sie springen abhängig vom ausgewählten Lesemodus entweder zum vorherigen Buchstaben, Wort, Satz oder Block zurück. Halten Sie die Taste gedrückt, um zur vorherigen Seite zu wechseln.

Weiter
Vorwärtsbewegen im Text. Sie springen abhängig vom ausgewählten Lesemodus entweder zum nächsten Buchstaben, Wort, Satz oder Block vor. Halten Sie die Taste gedrückt, um zur Notizblock-Ansicht zu wechseln.

Texteinstellungen
Öffnet ein Untermenü mit den folgenden Schaltflächen.

Lesemodus wechseln
Wechsel in den nächsten Lesemodus. Die verfügbaren Modi sind: Buchstabe, Wort, Satz und Block.

Anzeigemodus wechseln
Wechseln des Anzeigemodus. Die verfügbaren Anzeigemodi sind „Seitenansicht“, „Zeilenansicht“, „Wortansicht“, „Bildansicht“, „Bild und Wort“ und „Bild und Zeile“.

Schriftgröße erhöhen

Schriftgröße verringern.

Bildeinstellungen
Öffnet ein Untermenü mit den folgenden Schaltflächen.

Natürliche Farben wechseln
Wechselt zwischen natürlichen Farben und Graustufen.

Kunstfarben wechseln
Wechselt zwischen verschiedenen Kunstfarben. Zum Zurückschalten halten Sie die Taste gedrückt.

Helligkeit / Kontrast erhöhen

Helligkeit / Kontrast verringern

Einstellungen
Öffnet die Ansicht Einstellungen.

6.5.1.3 Notizblock-Ansicht

Der Notizblock umfasst drei Komponenten.

- Auf der linken Seite werden die zuvor geöffneten Seiten angezeigt. Sie rufen eine Seite auf, indem Sie sie anklicken.
- Ein Bereich, in dem Sie zeichnen, vergrößern und durch das Bild schwenken können.
- Im unteren Bereich befindet sich eine Menüleiste mit Schaltflächen.

Ansichten wechseln
Wechsel in die Kameraansicht. Halten Sie die Taste gedrückt, um zur OCR-Ansicht zu wechseln.

Dokumente verwalten
Öffnet ein Untermenü, in dem Sie die folgenden Alternativen finden.

Seitenleiste
ausblenden Blendet die Liste auf der linken Seite aus, in der zuvor geöffnete Bilder angezeigt werden.

Neues Bild
Öffnet ein neues leeres Bild, in das Sie zeichnen können.

Dokument speichern
Es erscheint ein Dialogfenster, in dem Sie das Dateiformat (PDF und JPEG) auswählen können. Danach wählen Sie aus, wo Sie die Datei speichern wollen.

Dokument öffnen
Dialogfeld zur Auswahl der zu öffnenden Datei. Es ist möglich, PDF-Dateien und Bilddateien zu öffnen.

Entfernen
Entfernen der aktuellen Seite.

Stift
Zeichnen mit einem Stift. Halten Sie die Taste gedrückt, um ein Dialogfeld zur Auswahl von Farbe und Größe zu öffnen.

Hervorheben
Hervorheben mit einem Textmarker. Halten Sie die Taste gedrückt, um ein Dialogfeld zur Auswahl von Farbe und Größe zu öffnen.

Textwerkzeug
Einfügen von Text. Halten Sie die Taste gedrückt, um ein Dialogfeld zur Auswahl von Farbe, Größe und Schriftart zu öffnen. Nachdem Sie den Text eingefügt haben, können Sie ihn verschieben. Doppelklicken Sie auf den Text, wenn Sie ihn ändern wollen.

Löschen

Vergrößern und schwenken Sie das Bild.

Rückgängig machen

Wiederherstellen
Wiederherstellen nach Betätigung der Rückgängig-Taste.

Drehen
Alle am Bild vorgenommenen Änderungen werden beim Drehen entfernt.

Einstellungen
Öffnet die Ansicht Einstellungen.

6.5.1.4 KI-Ansicht

Für die Nutzung des KI- Werkzeugs benötigen Sie eine Internetverbindung und eine gültige Lizenz.

Das KI-Werkzeug ermöglicht es unter anderem, lange Dokumente zusammenzufassen, um sie schneller lesen zu können, Texte zwischen verschiedenen Sprachen zu übersetzen und detaillierte Antworten auf Fragen zu verschiedenen Themen zu erhalten.

Das KI-Werkzeug besteht aus drei Komponenten.

- Eine Liste mit Konversationen. Durch Klicken auf eine Konversation kann man sie aktivieren. Die Liste ist standardmäßig ausgeblendet und kann über eine Taste eingeblendet werden.
- Ein Bereich, in dem Nachrichten als Chatblasen angezeigt werden.
- Unten befindet sich eine Menüleiste mit Schaltflächen und einem Eingabefeld.

Zurück
Zurück zur Kameraansicht.

Meny
Visa menyn med konversationer.

Gespräch erstellen
Erstellt ein neues Gespräch und fügt es bestehenden hinzu.

Einstellungen
Öffnet die Einstellungen.

Lesen beginnen
Beginnt zu lesen. Ein erneutes Drücken stoppt das Lesen.

Spracheingabe
Wenn die Taste gedrückt wird, beginnt die Eingabe. Beim Loslassen der Taste wird die Eingabe beendet.

Löschen
Löscht das Eingabefeld.

Senden
Sendet den Text im Eingabefeld.

Kopie
Kopiert den Text in der Chat-Blase in den Zwischenablage-Manager.

Vorlesen beenden
Das nächste Lesen startet am Textanfang.

6.5.2 Funktionen über Gesten

Einige Funktionen können über Gesten auf dem Tablet gesteuert werden. Gedrückt halten bedeutet, dass Sie die Finger mehr als eine halbe Sekunde lang an einer Stelle belassen. Sie können in den Einstellungen festlegen, welche Gesten ausgeschaltet werden sollen.

6.5.2.1 Kameraansicht

Finger auf- und zuziehen	**Vergrößerung ändern**
Zwei Finger drehen	**Bild drehen**
Oberen Bildschirmrand mit zwei Fingern drücken	**Echtfarben**
Mit zwei Fingern vertikal über den oberen Bildschirmrand wischen	**Kunstfarben**

Mit zwei Fingern vertikal über den oberen Bildschirmrand wischen	**Kontrast**
Oberen Bildschirmrand mit einem Finger gedrückt halten	**Texterkennung beginnen**
Oberen Bildschirmrand mit zwei Fingern gedrückt halten	**OCR beginnen** (ohne Wechsel der Ansicht)
Oberen Bildschirmrand mit drei Fingern gedrückt halten	**Bild für Notizblock aufnehmen**
Unteren Bildschirmrand mit einem Finger gedrückt halten	**Vollbildmodus ein- oder ausschalten**
Unteren Bildschirmrand mit zwei Fingern doppelklicken	**Ansichten wechseln**
Unteren Bildschirmrand mit einem Finger doppelklicken	**Menüs ausblenden**
Oberen Bildschirmrand mit einem Finger doppelklicken	**Kamera wechseln**
Oberen Bildschirmrand mit drei Fingern drücken	**Bildschirmteilungsmodus ändern**
Unteren Bildschirmrand mit drei Fingern drücken	**Einstellungen öffnen**

6.5.2.2 OCR-Ansicht

Finger auf- und zuziehen	**Vergrößerung ändern**
Mit einem Finger wischen	**Durch das Bild schwenken**
Oberen Bildschirmrand mit zwei Fingern drücken	**Echtfarben**

Mit zwei Fingern vertikal über den oberen Bildschirmrand wischen	**Kunstfarben**
Mit zwei Fingern vertikal über den oberen Bildschirmrand wischen	**Kontrast**
Unteren Bildschirmrand mit einem Finger doppelklicken	**Menüs ausblenden**
Oberen Bildschirmrand mit einem Finger doppelklicken	**Seitenleiste ausblenden**
Unteren Bildschirmrand mit zwei Fingern doppelklicken	**Ansichten wechseln**
Mit zwei Fingern vertikal über den unteren Bildschirmrand wischen	**Lesemodus wechseln**
Unteren Bildschirmrand mit drei Fingern drücken	**Einstellungen öffnen**
Unteren Bildschirmrand mit zwei Fingern gedrückt halten	**Anzeigemodus ändern**

6.5.3 Funktionen über die Tastatur

Sie können eine USB- oder Bluetooth-Tastatur anschließen und einige Funktionen der Anwendung über die Tastatur steuern.

Die Tastenkürzel können in den Einstellungen geändert werden. Nachfolgend finden Sie die Standardeinstellungen für die Tastenkürzel.

6.5.3.1 Allgemein

fn + F1	**Natürliche Farben**

fn + F2	**Positives Bild mit höherem Kontrast** Kunstfarben; Weiß/Schwarz, Gelb/Schwarz, Grün/Schwarz, Rot/Schwarz, Gelb/Blau, Weiß/Blau Drücken Sie F2, um durch die verschiedenen Farben zu schalten. (Umschalttaste + fn + F2 schaltet rückwärts.)
fn + F3	**Negatives Bild mit höherem Kontrast** Kunstfarben; Schwarz/Weiß, Schwarz/Gelb, Schwarz/Grün, Schwarz/Rot, Blau/Gelb, Blau/Weiß Drücken Sie F3, um durch die verschiedenen Farben zu schalten. (Umschalttaste + fn + F3 schaltet rückwärts.)
Pfeil nach oben	**Hineinzoomen**
Pfeil nach unten	**Herauszoomen**
Pfeil links	**Helligkeit senken**
Pfeil rechts	**Helligkeit erhöhen**
Cmd + ,	**Das Dialogfeld Präferenzen öffnen** Diese Tastenkombination ist die Standardmethode zum Öffnen des Dialogfelds Präferenzen in einer Mac-Anwendung.
Option + H	**Menüs ausblenden**
V	**Schaltet zwischen Kameraansicht und Textansicht um** Wenn ein Text OCR-verarbeitet worden ist, schaltet dieser Befehl zwischen Kameraansicht und Textansicht um.

6.5.3.2 Kameraansicht

Option + Pfeil links	**Leselinie nach links/abwärts**
Option + Pfeil rechts	**Leselinie nach rechts/aufwärts**
Option + R	**Dreht das Kamerabild im Uhrzeigersinn** Jedes Mal, wenn Sie diese Tastenkombination drücken, dreht sich das Bild um 90° (90°, 180°, 270°, 0°).
Umschalttaste + Option + R	**Dreht das Kamerabild gegen den Uhrzeigersinn** Jedes Mal, wenn Sie diese Tastenkombination drücken, dreht sich das Bild um 90° gegen den Uhrzeigersinn (270°, 180°, 90°, 0°).
R	**Bild stufenlos im Uhrzeigersinn drehen**
Umschalttaste + R	**Bild stufenlos gegen den Uhrzeigersinn drehen**
Option + I	**Kamerabild spiegeln** Durch Drücken von Option + I können Sie das Kamerabild spiegeln. Dies ist eine nützliche Funktion, wenn Sie z.B. die Kamera als Vergrößerungs-Make-up-Spiegel verwenden möchten.
fn + F5	**Momentaufnahme** Es ist ein vernehmbares Klicken zu hören, und das Bild wird gespeichert. Der Dateiname setzt sich aus dem Tagesdatum und der Uhrzeit zusammen.
fn + Option + F5	**Videoaufnahme starten/stoppen** Die Aufnahme beginnt. Die Anwendung zeigt ein Symbol für eine laufenden Aufnahme. Mit erneutem Betätigen der Schaltfläche wird die Aufnahme gestoppt. Der Dateiname setzt sich aus dem Tagesdatum und der Uhrzeit zusammen.

C	**Kamera wechseln**
Z	**Bildquelle ändern**
X	**Bildschirmteilungsmodus ändern**
Umschalttaste + linke Pfeiltaste	**Split-Modus nach links / oben verschieben**
Umschalttaste + rechte Pfeiltaste	**Split-Modus nach rechts / unten verschieben**

6.5.3.3 OCR-Ansicht

fn + F4	**OCR-Vorgang** Dieser Befehl nimmt ein Bild zur OCR-Verarbeitung auf. Dann schaltet das Programm auf Textansicht, und der OCR-verarbeitete Text wird vorgelesen.
Minus	**Schriftgröße verkleinern**
Plus	**Schriftgröße vergrößern**
1	**Lesen beginnen/beenden** Wenn Lesen gerade nicht in Betrieb ist, beginnt das Lesen oder das Lesen wird pausiert.
2	**Lesen beenden** Dieser Befehl beendet das Lesen. Das nächste Lesen startet am Textanfang.

3 **Vorherigen Text lesen**
Mit diesem Befehl kann der Anwender im Text zurückgehen. Wenn der Lesemodus auf Satz eingestellt ist, kann man sich Satz für Satz im Text zurückbewegen. Wenn der Lesemodus auf Wort eingestellt ist, kann man sich Wort für Wort im Text zurückbewegen. Wenn der Lesemodus auf Buchstabe eingestellt ist, wird bei jedem Tastendruck ein Buchstabe gelesen.

4 **Vorherigen/nächsten Text lesen**
Mit diesem Befehl kann der Anwender den Text vorwärts durchgehen. Wenn der Lesemodus auf Satz eingestellt ist, kann man sich Satz für Satz im Text forwärts bewegen. Wenn der Lesemodus auf Wort eingestellt ist, kann man den Text Wort für Wort vorwärts durchgehen. Wenn der Lesemodus auf Buchstabe eingestellt ist, wird bei jedem Tastendruck ein Buchstabe gelesen.

5 **Lesemodus umschalten**
Dieser Befehl wählt den gewünschten Lesemodus aus, wenn man „Vorherigen Text lesen“ oder „Nächsten Text lesen“ eingegeben hat. Die Modi sind Buchstabe, Wort, Satz, Ansicht und Block. Welche Modi ausgewählt werden können, hängt vom Anzeigemodus ab.

B **Anzeigemodus**
Wechselt in den Anzeigemodus für OCR-verarbeiteten Text. Die verfügbaren Anzeigemodi sind „Seitenansicht“, „Zeilenansicht“, „Wortansicht“, „Bildansicht“, „Bild und Wort“ und „Bild und Zeile“.

6.5.3.4 Notizblock-Ansicht

fn + F7 **Ein Bild aufnehmen und im Notizblock öffnen**

Option + N **Neue Seite**

Option + O	**Bild öffnen** Wählen Sie im Dialogfeld die Datei aus, die Sie öffnen möchten. Es ist möglich, PDF-Dateien und Bilddateien zu öffnen.
Option + S	**Bild speichern** Ein Dialogfeld erscheint, in dem Sie das Dateiformat (PDF und JPEG) auswählen können. Danach wählen Sie aus, wo Sie die Datei speichern wollen.
Cmd + Z	**Rückgängig machen**
Umschalt + Cmd + Z	**Wiederholen**
Option + R	**Im Uhrzeigersinn drehen**
Umschalt + Wahltaste + R	**Gegen den Uhrzeigersinn drehen**
Option + P	**Schreibwerkzeug auswählen**
Option + L	**Textmarker auswählen**
Option + T	**Textwerkzeug auswählen**
Option + E	**Radierwerkzeug auswählen**
Option + F	**Schwenkwerkzeug auswählen**

6.5.4 Informations- und Einstellungsfenster

Das Informations- und Einstellungsfenster besteht aus zahlreichen Reitern, die Anwendungsinformationen und alternative Einstellungen enthalten.

6.5.4.1 Über die Anwendung

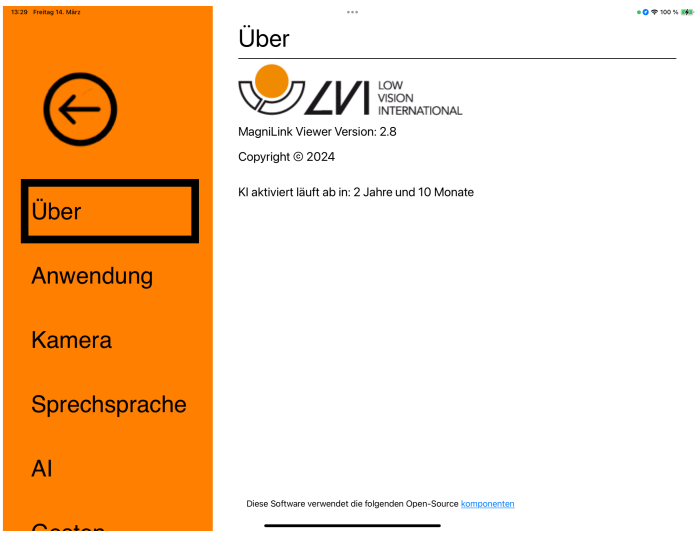

Auf dieser Registerkarte finden Sie Informationen zur Kamera und zur Softwareversion.

Wenn Sie die KI-Funktion aktivieren möchten, geben Sie einen Lizenzcode ein und klicken Sie auf „Aktivieren“.

6.5.4.2 Anwendungseinstellungen

Aussehen
Wählen Sie zwischen hellem, dunklem oder System-Look

Akzentfarbe
Akzentfarbe wählen

Textfarbe
Textfarbe auswählen

Schaltflächentransparenz
Stellen Sie die Transparenz der Kameratasten ein

Audioaufnahme

Auswahl, ob Videos mit Audio aufgenommen werden.

Aufnahmelänge begrenzen
Durch Aktivieren dieser Funktion lässt sich die Aufnahmelänge begrenzen.

Länge in Minuten
Bei aktivierter Begrenzung der Aufnahmelänge wird hier die Aufnahmelänge in Minuten (von 1 bis 60 Minuten) eingestellt.

6.5.4.3 Kameraeinstellungen

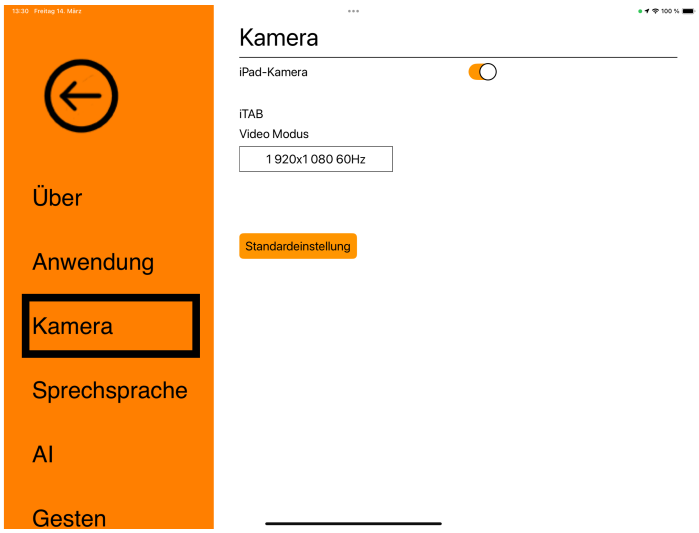

iPad-Kamera
Wenn diese Option deaktiviert ist, ist es nicht möglich, die eingebauten Kameras zu verwenden.

Video-Modus
Wählen Sie zwischen den verschiedenen Videomodi der Kamera.

6.5.4.4 Sprachausgabe-Einstellungen

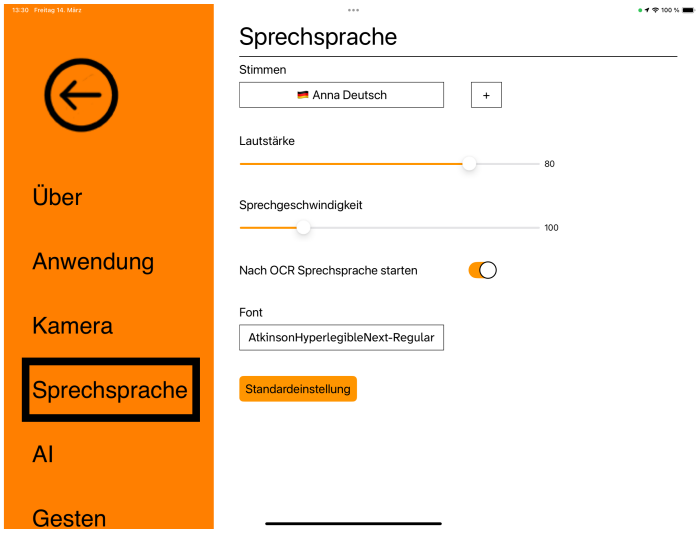

Stimmen

Hier kann eine der gegebenenfalls verfügbaren Stimmen ausgewählt werden. Sie können andere Stimmen erhalten, indem Sie Sprachen in den Einstellungen des iPads herunterladen. Die OCR-Engine unterstützt nur Sprachen mit lateinischem Alphabet.

Lautstärke
Festlegen der Lautstärke der Stimme.

Sprechgeschwindigkeit
Einstellen der Sprechgeschwindigkeit.

Sprechfunktion nach OCR beginnen
Bei Aktivierung dieses Feldes wird der Text nach der OCR-Bearbeitung eines Bildes automatisch vorgelesen.

Schriftart
Hier kann die Schriftart für die Anzeige des OCR-verarbeiteten Textes eingestellt werden. Die Wahl der Schriftart hat keinen Einfluss auf das OCR-Ergebnis.

6.5.4.5 KI-Einstellungen

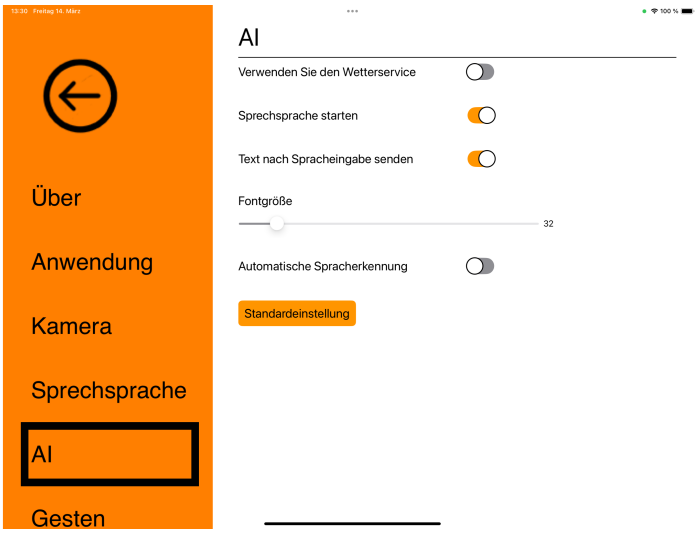

Lesen beginnen
Wenn diese Option aktiviert ist, beginnt das Lesen sofort, wenn Sie eine Nachricht erhalten.

Text nach Spracheingabe senden
Wenn diese Option aktiviert ist, wird der Text automatisch nach der Spracheingabe gesendet.

Schriftgröße
Hier können Sie die Schriftgröße einstellen.

Automatische Spracherkennung

Wenn diese Funktion aktiviert ist, versucht die Anwendung, die Sprache zu identifizieren und die Stimme entsprechend zu ändern.

6.5.4.6 Gesten

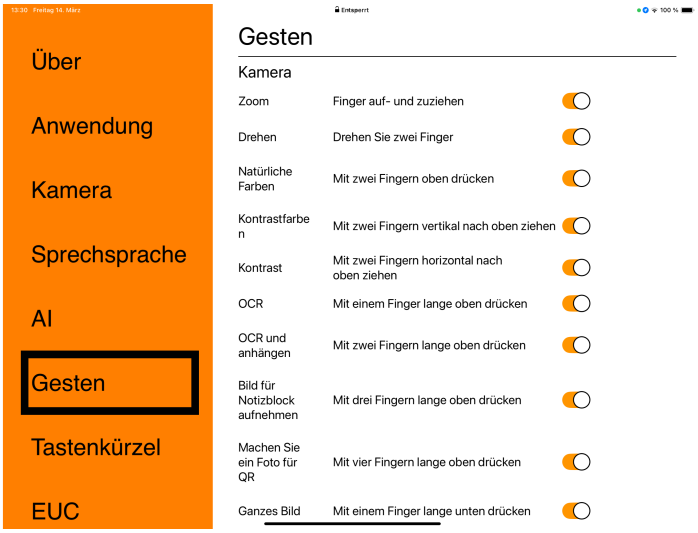

Hier können Sie auswählen, welche Gesten verwendet werden. Um eine Geste auszuschalten, können Sie das entsprechende Feld deaktivieren.

6.5.4.7 Tastenkürzel

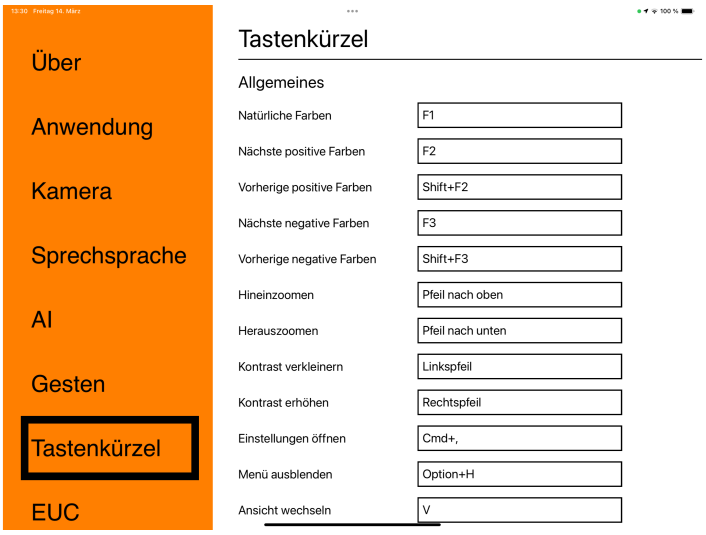

Hier können Tastenbefehle für die Anwendung geändert werden. Um ein Tastenkürzel zu ändern, gehen Sie zu dem Befehl, der geändert werden soll. Geben Sie eine neue Tastenkombination in das vorgesehene Feld ein. Falls diese Kombination bereits für einen anderen Befehl vergeben ist, wird sie für den anderen Befehl gelöscht. In diesem Fall muss bzw. kann für den anderen Befehl eine neue Tastenkombination eingegeben werden.

6.5.4.8 EUC

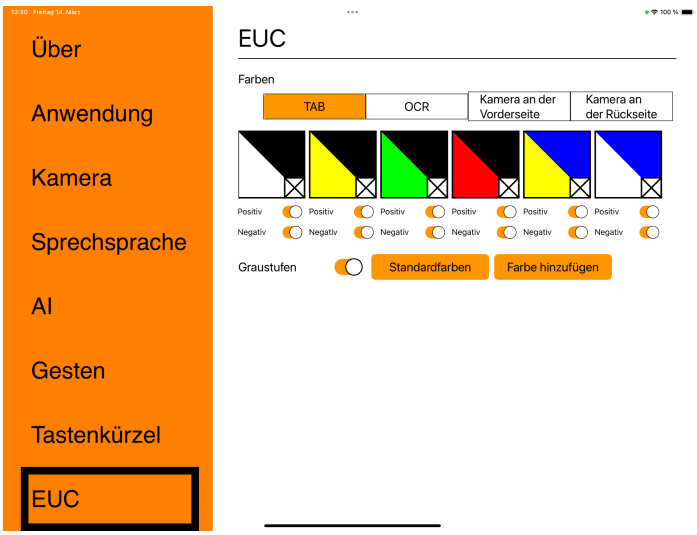

Unter dieser Registerkarte kann die Kamera konfiguriert werden.

Farben
Die Kunstfarben des Systems lassen sich entfernen und ändern.

- Zum Entfernen einer Farbkombination drücken Sie „X“.
- Zum Hinzufügen einer Farbkombination drücken Sie „Hinzufügen“.
- Zum Ändern einer Farbkombination drücken Sie auf eines der dreieckigen Felder. Dann erscheint ein Farbdialogfeld. Wählen Sie die Farben aus, und drücken Sie OK.
- Zum Entfernen der positiven oder der negativen Komponente. Deaktivieren Sie die Kontrollkästchen „Positiv“ oder „Negativ“.
- Zum Wiederherstellen der Farben auf „Standardfarben“ drücken.

Graustufen
Auswahl, ob Graustufen verwendet werden sollen oder nicht.

7 Ergonomie

Es ist wichtig, dass der Arbeitsplatz um Ihr System bequem ist, und Sie gut sitzen. So können Sie möglichst lange damit arbeiten, ohne Ihren Nacken und Rücken zu überlasten.

Sie sollten auch folgendes beachten.

- Ihr Stuhl soll nahe am Tisch stehen, auf dem das Gerät aufgestellt ist. Sie sollten nicht zu lange auf dem Stuhl sitzen. Wir empfehlen einen guten, höhenverstellbaren Bürostuhl.
- Der Stuhlsitz sollte so hoch eingestellt sein, dass Ihre Beine nicht einschlafen; die Beinstellung sollte rechtwinklig sein und die Füße auf dem Boden stehen.
- Der Lesetisch soll eine Höhe haben, auf der Ihr Unterarm waagerecht ruhen kann. Es ist wichtig, dass der Tisch weder zu hoch noch zu niedrig für Sie ist. Ideal ist, wenn die Monitormitte leicht unterhalb der Augenhöhe liegt. Achten Sie darauf, dass der Monitor in möglichst gerader Linie vor Ihnen steht.
- Abschirmung von Tageslicht. Deckenbeleuchtung, Tischlampen und durch das Fenster fallendes Tageslicht können Reflektionen auf dem Monitor ergeben. Stellen Sie deshalb möglichst keine Beleuchtung so auf, dass sie direkt auf Sie selbst oder den Monitor strahlt.
- Wenn Sie das Gerät längere Zeit verwenden, besteht die Gefahr, dass durch wiederholte Bewegungen Schmerzen in Nacken, Schultern und Rücken entstehen. Auch können Ihre Augen ermüden, wenn Sie zu lange auf den Monitor sehen.

8 Technische Informationen

Ständer

Abmessungen, zusammengeklappt	365 x 300 x 30 mm (B x T x H)
Abmessungen, aufgeklappt	230 x 310 x 350 mm (B x T x H)
Gewicht	3,0 Kg
Netzadapter, AC-Eingang	100-240 V, 50-60 Hz
Netzadapter, DC-Ausgang	5 V 3 A; 9 V 3 A; 12 V 3 A; 15 V 3 A; 20 V 3.25 A (USB-C PD)
Netzadapter, Leistung	65 W (Max)

Distanzkamera

Vergrößerungsbereich	0,9 - 50x (Höhe 33 cm, Surface Pro 13")
Gewicht	700 g
Bildrate	60 Hz
Länge von Kamera und Arm	620 mm

Lebensdauer und sichere Anwendung
Gemäß der Verordnung (EU) 2017/745 (MDR) gibt der Hersteller den Zeitraum an, in dem das Produkt unter normalen Anwendungsbedingungen voraussichtlich eine sichere und wirksame Leistung erbringt. Für dieses Produkt beträgt die empfohlene Lebensdauer 3 Jahre ab Kaufdatum.

Hinweis:
Die angegebene Lebensdauer entspricht nicht der vollständigen technischen Lebensdauer des Produkts. Sie beschreibt den Zeitraum, in dem die Sicherheit und Funktion vom Hersteller verifiziert wurden. Nach diesem Zeitraum kann das Produkt weiterhin funktionieren, jedoch können Faktoren wie Verschleiß oder technologische Weiterentwicklungen eine Bewertung für einen möglichen Austausch rechtfertigen.

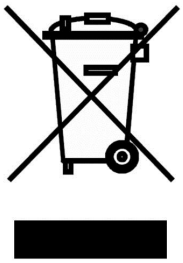

Entsorgung von alten Elektro- und Elektronikgeräten (gültig für EU-Länder und andere europäische Länder, die bestimmte Sammelsysteme haben)

Wenn das Produkt oder dessen Verpackung dieses Symbol trägt, darf es nicht wie normaler Haushaltsmüll behandelt werden. Stattdessen ist es bei der vorgesehenen Entsorgungsstelle zum Recyceln von Elektro- und Elektronikgeräten zu entsorgen. Wenn Sie sicherstellen, dass dieses Produkt vorschriftsmäßig entsorgt wird, tragen Sie dazu bei, negative Auswirkungen auf Gesundheit und Umwelt zu verhindern, die durch unsachgemäße Entsorgung dieses Produkts entstehen können. Recycling unterstützt den Umgang mit unseren natürlichen Ressourcen. Für nähere Informationen über das Recyceln dieses Produktes kontaktieren Sie bitte Ihr örtliches Bürgerbüro, Ihre Müllabfuhr oder das Geschäft, in dem Sie dieses Produkt gekauft haben.

9 Konformitätserklärung

KONFORMITÄTSERKLÄRUNG

Name des Herstellers:	*LVI Low Vision International AB*
Anschrift des Herstellers:	*Verkstadsgatan 5* *SE-352 46 Växjö* *Schweden*
Website:	*http://www.lviglobal.se*
SRN (Single Registration Number):	*SE-MF-000004178*
Basic-UDI-DI (GMN):	*7330724ML-iTABTJ*
Markenname oder Marke:	*MagniLink*
Artikelnummer:	***ML-iTAB***
Klassifizierung:	*Klasse 1*
Art des Geräts:	*Lesehilfe*
Verfahren zur Konformitätsbewertung:	*LVI Low Vision International AB wendet die Verfahren zur CE-Kennzeichnung ihrer Produkte gemäß Artikel 52 Absatz 7 der Verordnung (EU) 2017/745 (MDR) an.*

Diese Konformitätserklärung wird unter der alleinigen Verantwortung von LVI Low Vision International AB ausgestellt. Wir erklären hiermit, dass das/die oben genannte(n) Medizinprodukt(e) die Anforderungen der Verordnung (EU) 2017/745 über Medizinprodukte (MDR) sowie, soweit anwendbar, der Verordnung (EU) 2023/1542 über Batterien und der Verordnung (EU) 2025/40 über Verpackungen und Verpackungsabfälle (PPWR) erfüllen. Diese Erklärung wird durch die von Intertek ausgestellte Zertifizierung des Qualitätsmanagementsystems nach ISO 9001 unterstützt. Alle zugehörigen Unterlagen werden am Sitz des Herstellers aufbewahrt.

☒ Hersteller ☐ Bevollmächtigter des Herstellers

Datum	Unterschrift	Position
21-06-2022		Geschäftsführer
	Name in Druckbuchstaben Henrik Blomdahl	

Alphabetisches Verzeichnis

Allgemein 25
Anwendung der Software 11
Anwendungseinstellungen 31
Auspacken 6
Empfohlene Systemanforderungen 10
Ergonomie 36
EUC 35
Funktionen über die Tastatur 25
Funktionen über Gesten 23
Funktionen über Menüs 11
Gesten 34
Halterung 7
Hardware 7
Informationen 4
Informations- und Einstellungsfenster 30
Installation von Software 10
Kameraansicht 11, 23, 27
Kameraeinstellungen 32
KI-Ansicht 21
KI-Einstellungen 33
Kombi-Kamera 8
Konformitätserklärung 39
MagniLink iTAB – Einführung 2
MagniLink Viewer 10
Minimale Systemanforderungen 10
Notizblock-Ansicht 19, 29
OCR-Ansicht 16, 24, 28
Reinigung 4
Sicherheitsinformationen 4
Sprachausgabe-Einstellungen 32
Tablet-Computer 8
Tastenkürzel 34
Technische Informationen 37
Treiber aktivieren 11
Über die Anwendung 31
Über LVI 1
Verbindung 8
Verpackung 6
Wiedereinsatz, Installation und Wartung 4