Bruksanvisning

MagniLink iTAB

Tillverkare: LVI Low Vision International

Verkstadsgatan 5 Tel: 0470 - 727700 info@lvi.se

352 46 Växjö www.lvi.se

Innehållsförteckning

1 Om LVI 1

2 Introduktion av MagniLink iTAB 2

3 Information 4
3.1 Återanvändning, installation och underhåll 4
3.2 Rengöring 4
3.3 Säkerhetsinformation 4

4 Uppackning 6
4.1 Emballage 6

5 Hårdvara 7
5.1 Stativ 7
5.2 Surfplatta 8
5.3 Avståndskamera 8
5.4 Inkoppling 8

6 MagniLink Viewer 10
6.1 Minimala systemkrav 10
6.2 Rekommenderade systemkrav 10
6.3 Installation av mjukvaran 10
6.4 Aktivera drivrutin 11
6.5 Använda mjukvaran 11
6.5.1 Funktioner via menyer 11
6.5.2 Funktioner via gester 22
6.5.3 Funktioner via tangentbordet 24
6.5.4 Informations- och inställningsfönster 29

7 Ergonomi 35

8 Teknisk information 36

9 Declaration of conformity 38

1 Om LVI

LVI Low Vision International AB grundades 1978 och är en av världens ledande tillverkare av hjälpmedel för synsvaga. Utveckling av nya produkter sker i nära samarbete med användare och professionell personal inom synrehabiliteringen. LVI är kvalitetscertifierat enligt ISO 9001 och miljöcertifierat enligt ISO 14001.

Informationen i denna bruksanvisning har noga kontrollerats och anses vara korrekt. LVI tar inget ansvar för några felaktigheter som denna bruksanvisning kan innehålla. LVI är inte ansvarig för några direkta eller indirekta skador som resultat från informationen i denna bruksanvisning. Eftersom produktutveckling ständigt sker, förbehåller sig LVI rätten att när som helst utan föregående information göra förbättringar i denna bruksanvisning och den produkt som beskrivs i densamma.

2 Introduktion av MagniLink iTAB

Vi gratulerar dig till ditt val av system. Vårt mål är att du ska känna dig nöjd med ditt val av leverantör och synhjälpmedel.

MagniLink iTAB är ett system med stativ och avståndskamera, utvecklad för Apples iPad-modeller. Systemet erbjuder bland annat autofokus, flera artificiella färger samt möjlighet att ställa in förstoringsgraden. Det är möjligt att OCR-behandla en text och få den uppläst av en talsyntes.

Följande modeller finns. Stativ ingår i alla modeller. iPad ingår ej utan köps separat.

Modell	Kamera	Passar iPad-modell
ML-iTAB-SC-11	Ja	iPad Pro 11”
ML-iTAB-SC-12,9	Ja	Ipad Pro 12,9”
ML-iTAB-SC-13PRO	Ja	Ipad Pro 13"
ML-iTAB-S-11	Nej	Ipad Pro 11”
ML-iTAB-S-12,9	Nej	Ipad Pro 12,9”
ML-iTAB-S-13PRO	Nej	Ipad Pro 13”

CE	Produkten uppfyller alla krav för CE-märkning av medicintekniska produkter enligt förordningen MDR 2017/745.

MD Medical Device	Symbolen MD anger att produkten är en medicinteknisk produkt enligt förordning (EU) 2017/745 (MDR).

FC	Produkten uppfyller alla tillämpliga krav enligt FCC-reglerna.

3 Information

3.1 Återanvändning, installation och underhåll

Enheten får endast omhändertas och servas av ett auktoriserat företag. Återanvändning får endast ske efter lämplig rengöring / desinfektion och säkerhetskontroll.

3.2 Rengöring

Iaktta följande före rengöring och underhåll.

- Koppla bort strömförsörjningen från enheten före rengöring:
- Använd en lätt fuktad (ej våt) trasa och ett rengörings-/ desinfektionsmedel som är avsett för monitorer och datorer.
- Låt inga vätskor komma in i enheten.

3.3 Säkerhetsinformation

- Spänningssätt eller använd aldrig produkten om den blivit utsatt för vatten, regn eller andra vätskor. Skadad eller blöt produkt kan orsaka elektriska stötar eller brand.
- Produkten innehåller en neodymmagnet. Denna är en potentiell risk för en användare med pacemaker. Om magneten kommer för nära, så kan dess magnetfält störa pacemakerns funktion.
- Om produkten flyttas från kyla till ett varmt rum kan det bildas kondens (fukt) inuti apparaten eller på kamerans lins. För att undvika problem med kondens bör apparaten installeras i rummet minst 30 minuter innan den ska användas.
- Om systemet behöver rengöras, dra ut alla kontakter och använd en lätt fuktad (ej våt) trasa. Använd endast vatten eller rengöringsmedel som är avsett för monitorer och datorer.
- När systemet skall flyttas, ta bort eventuell avståndskamera, vik ihop systemet och lyft med handtaget.
- Var uppmärksam på att inte klämma fingrarna när systemet viks ihop.
- Förlita dig inte till 100 procent på resultatet från en OCR-behandling eftersom det är möjligt att OCR-motorn feltolkar texten. Detta är extra viktigt att tänka på när känslig information behandlas t.ex. en ordination av läkemedel.
- Allvarliga tillbud som har inträffat i samband med produkten skall rapporteras till tillverkaren och behöriga myndigheten i den medlemsstat där användaren är etablerad.

Vid osäkerhet, kontakta er leverantör.

Varning
Vid uppackning av produkten är denna omsluten av en plastpåse. Ha påsen utom räckhåll för barn och spädbarn för att förhindra kvävningsrisk.

4 Uppackning

Systemet levereras i en kartong med följande innehåll:

- Stativ
- Avståndskamera
- Putsduk
- Laddare USB-C 65W
- Tillhörande väska
- Bruksanvisning

Kontrollera först att kartongen inte har några yttre skador. Vid eventuella skador, kontakta transportbolaget och gör en skadeanmälan.

Öppna kartongen och plocka ut MagniLink TAB och ta bort emballagedelarna.

4.1 Emballage

Emballaget består av följande förpackningsmaterial (LVI rekommenderar att emballaget sparas för eventuell återsändning eller om systemet skall flyttas):

- Packmaterial (XPE)
- Kartong (wellpapp)
- Polyetenpåse (LDPE4)

Observera även att produkten och dess tillbehör måste återvinnas som elektronikskrot. Ett uttjänt batteri sorteras som elektronikskrot.

5 Hårdvara

5.1 Stativ

Stativet består av en arm med en hållare för en iPad. Stativets arm fungerar också som ett handtag när man viker ihop och vill förflytta systemet. I stativet finns en infästning för en avståndskamera. En integrerad hubb är också inbyggd i stativet. Denna hubb gör det möjligt att ansluta avståndskameran och ladda iPaden samtidigt.

5.2 Surfplatta

5.3 Avståndskamera

Avståndskameran kopplas till stativet med en USB-kabel. Linsen på kameran kan fällas ner om man vill titta på ett objekt på avstånd.

5.4 Inkoppling

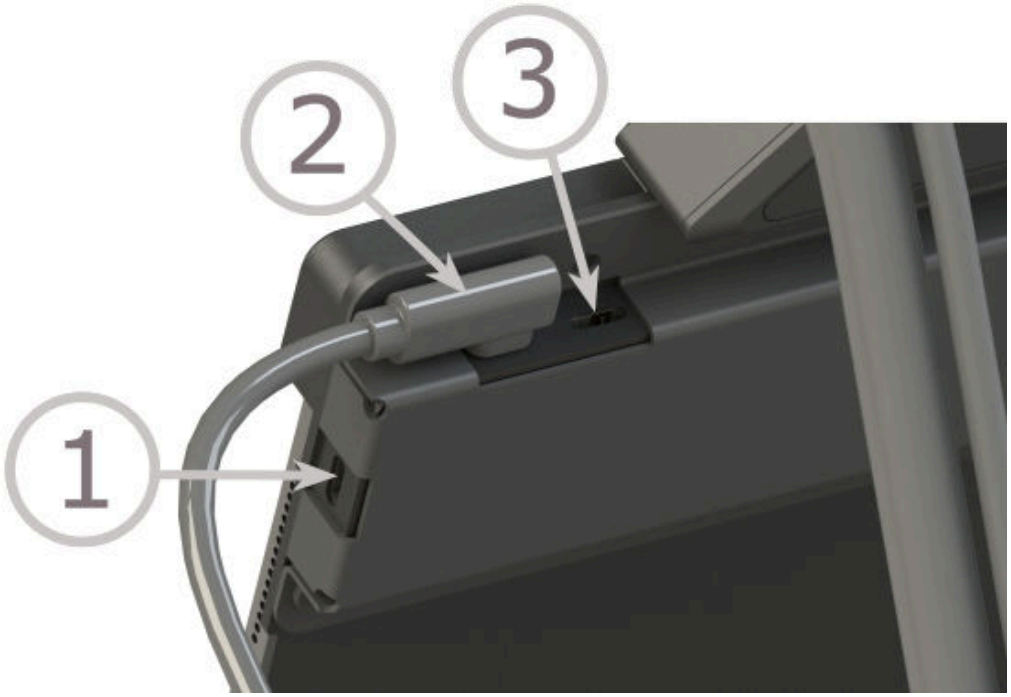

Det finns tre USB-C portar tillgängliga.

1. Här kan man koppla in ett USB-minne.
2. Koppla in kameran här.
3. Anslut denna port till en laddare. Laddaren bör vara på minst 20W för att kunna ladda under användning.

Observera
Eftersom kameran drar ström när den är inkopplad, rekommenderas att sladden dras ut när den inte används.

Observera
När laddaren används, koppla in alla andra kablar innan laddaren. Annars kanske du inte får en fungerande kamerabild.

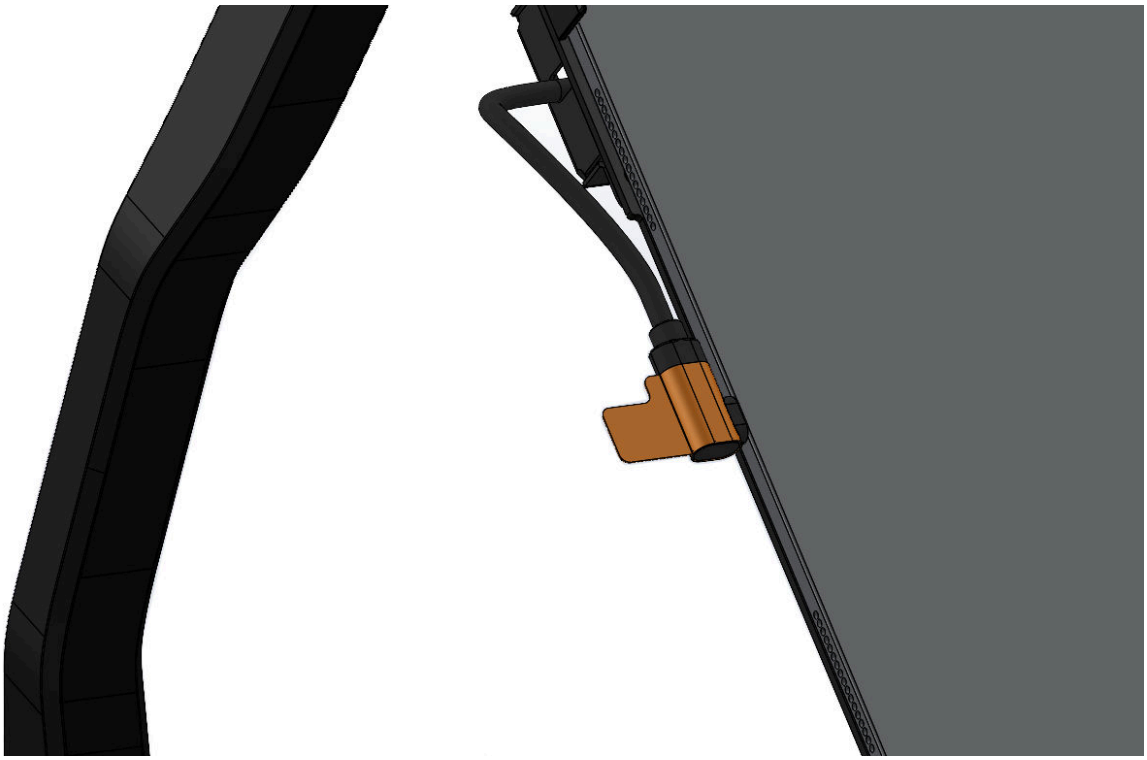

Observera
Eftersom hubben drar ström när den är inkopplad, rekommenderas att koppla ur sladden när enheten inte används.

6 MagniLink Viewer

MagniLink Viewer är en mjukvara utvecklad för iPad. Mjukvaran kan visa bild från ett MagniLink kamerasystem och de inbyggda kamerorna. Mjukvaran kan styra kamerornas egenskaper som förstoringsgrad, artificiella färger och ljusnivå.

6.1 Minimala systemkrav

- iPad med USB-C kontakt och M2-chip eller nyare.
- iPadOS 17.0 eller senare.

6.2 Rekommenderade systemkrav

- iPad Pro 13” med M2-chip eller nyare.
- iPadOS 18.0 eller nyare.

LVI har testat mjukvaran på ett flertal iPads utan problem, men det är ingen garanti för att systemet kommer fungera på samtliga iPads som följer specifikationen. LVI rekommenderar att testa mjukvaran med den iPad som systemet ska användas med, för att säkerställa kompabiliteten. Vänligen kolla funktionen för att minska bildhastighet och bildkvalitet under kamerainställningar, detta för att minska eventuella fördröjningar.

6.3 Installation av mjukvaran

Gå in i **App Store** och klicka på **sök** i det nedre högra hörnet.

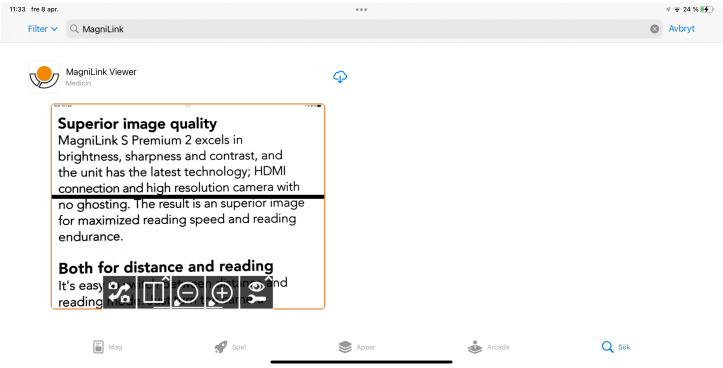

Klicka på nedladdningsikonen för att installera mjukvaran.

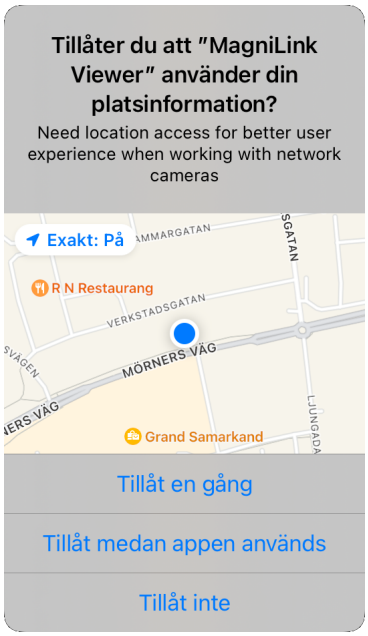

Klicka på **Tillåt medan appen används**.

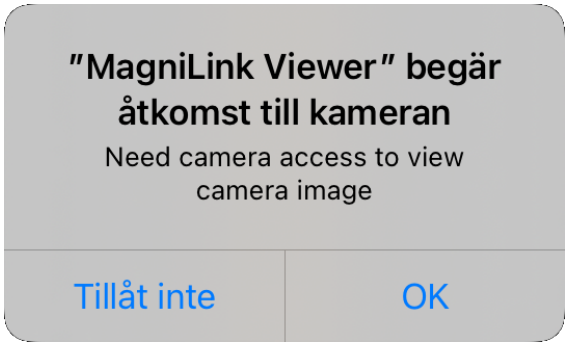

Klicka på **OK**.

6.4 Aktivera drivrutin

För att styra USB-kamerans funktioner, måste drivrutinen aktiveras. Om drivrutinen inte är aktiv så visas ett meddelande. Genom att trycka på "Inställningar" så kommer man till iPadens inställningar där man kan aktivera drivrutinen.

6.5 Använda mjukvaran

6.5.1 Funktioner via menyer

6.5.1.1 Kamera-vy

Följande meny visas när applikationen startas.

Växla vy
Växlar till OCR-vyn. Ett långt tryck, växlar till Notepad-vyn.

Växla kamera
Växla mellan avståndskameran och de inbyggda kamerorna.

Splitläge
Öppnar en undermeny där man kan ställa in splitläget.

Lås autofokus
Låser det autofokuserande läget. Detta kan användas när man önskar skriva för hand. Man påverkar då inte autofokus med pennan eller handen. Vid ny intryckning erhålls åter det autofokuserande läget.

Fokus upp
Minska fokusavståndet. När denna funktion används stängs autofokus av.

Fokus ner
Öka fokusavståndet. När denna funktion används stängs autofokus av.

Lampa
Ändra lampans ljus. Det finns fem lägen, av, 25, 50, 75 och 100 procent.

Växla mellan bakre och främre kamera
Denna funktion finns på iPhone och äldre iPads där man inte kan visa de båda inbyggda kamerorna samtidigt.

Växla bildkällor
Växlar mellan bildkällor (Om det finns fler än två källor).

Ändra splitläge
Ändra mellan vertikalt och horisontellt splitläge

Flytta split vänster
Flyttar splitläget åt vänster.

Flytta split höger
Flyttar splitläget åt höger.

Minska förstoringen

Öka förstoringen

OCR
Starta OCR. När OCR-behandlingen är klar, växlar applikationen till OCR-vyn och uppläsningen startas. Vid ett långt tryck sker ingen växling.

AI (krävs licens)
Tar en bild och växlar till AI-vyn. Det är sedan möjligt att ställa frågor om bilden. Vid ett långt tryck, växlar applikationen utan att ta en bild.

Ta bild och spela in video
Öppnar en undermeny med följande knappar.

Skanna QR-kod
Skannar en QR-kod. Om QR-koden innehåller en länk, så öppnas en dialog där man kan öppna länken. Det går också att aktivera en licens genom att skanna en QR-kod.

Frys
Fryser kamerabilden. Ett nytt tryck släpper frysningen.

Ta bild
Ett klickljud hörs och bilden sparas. Bilden kan sedan öppnas i appen "Bilder". Filnamnet blir dagens datum och tid.

Spela in video
Starta inspelning. Applikationen visar en ikon som indikerar att inspelning pågår. Avsluta inspelningen genom att trycka på knappen igen. Filmen kan sedan öppnas i appen "Bilder", Filnamnet blir dagens datum och tid.

Notepad
Öppnar bild i anteckningsverktyget.

Videoinställningar
Öppnar en undermeny med följande knappar.

Avancerad zoom
Avancerad zoom av och på. När avancerad zoom är på kan man zooma och panorera digitalt i bilden.

Videostabilisering
Videostabilisering av och på.

Helbild
Växla mellan helbild och beskuren bild. I helbild så skalas bilden så att hela bilden visas. I beskuren bild så skalas bilden så att den täcker hela skärmen.

Växla naturliga färger
Växla mellan naturliga färger och gråskala.

Växla artificiella färger
Växla mellan artificiella färger. Ett långt tryck, växlar bakåt.

Minska ljusstyrka/kontrast

Öka ljusstyrka/kontrast

Spegla kamerabilden
Ett nytt tryck återställer speglingen.

Rotera kamerabilden
Roterar kamerabilden medurs. Ett långt tryck roterar moturs.

Referenslinje/kuliss vänster/upp
Justerar läget på referenslinjen. Vid tryck på knappen förflyttas referenslinjen åt vänster. Vid fortsatt intryckning växlar referenslinjen till horisontellt läge och förflyttas uppåt. Därefter blir referenslinjen en vertikal kuliss som minskar synområdet. Ytterligare nedtryckning gör att kulissen blir horisontell.

Referenslinje/kuliss höger/ner
Samma som föregående kommando fast åt motsatt håll.

Inställningar
Öppnar inställningsdialogerna.

6.5.1.2 OCR-vy

OCR-vyn består av tre komponenter.

- Nederst finns en menyrad med knappar.
- Till vänster finns en lista med tidigare OCR-behandlade sidor. Genom att klicka på en sida, kan man navigera till denna.
- En yta som visar den OCR-behandlade sidan. Längst upp till höger visas aktuellt sidnummer.

Växla vy
Växlar till kamera-vyn. Ett långt tryck, växlar till Notepad-vyn.

Dokumenthantering
Öppnar en undermeny där följande alternativ finns.

Dölj sidomeny
Döljer listan till vänster där tidigare OCR-behandlade sidor visas.

Öppna dokument
Välj i dialogrutan den fil som skall öppnas. Det är möjligt att öppna PDF-filer och sparade ZIP-filer.

Spara dokument
En dialog där man kan välja filformat (Pdf, Zip och Rtf) dyker upp. Därefter kan man välja vart man vill spara filen.

Ta bort
Ta bort aktuell sida.

Notepad
Öppnar OCR-behandlade sidor i anteckningsverktyget.

AI (krävs licens)
Öppnar den OCR-behandlade texten i AI-verktyget.

Starta uppläsning
Starta uppläsning. Ett nytt tryck stoppar uppläsningen.

Föregående
Stega bakåt i texten. Beroende på vilket läsläge som är valt, så stegar man till antingen föregående tecken, ord, mening eller block. Ett långt tryck, växlar till föregående sida.

Nästa
Stega framåt i texten. Beroende på vilket läsläge som är valt, så stegar man till antingen nästa tecken, ord, mening eller block. Ett långt tryck, växlar till nästa sida.

Textinställningar
Öppnar en undermeny med följande inställningar.

Växla läsläge
Växla till nästa läsläge. De lägen som finns är, tecken, rad, mening och block

Växla visningsläge
Växla visningsläge. De visningslägen som finns tillgängliga är "sidläge", "radläge", "ordläge", "bildläge", "bild och ord" samt "bild och rad".

Öka fontstorlek

Minska fontstorlek.

Bildinställningar
Öppna en undermeny med följande knappar.

Växla naturliga färger
Växla mellan naturliga färger och gråskala.

Växla artificiella färger
Växla mellan artificiella färger. Ett långt tryck, växlar bakåt.

Öka ljusstyrka/kontrast

Minska ljusstyrka/kontrast

Inställningar
Öppnar inställningsdialogerna.

6.5.1.3 Notepad-vy

Anteckningsverktyget består av tre komponenter.

- Till vänster finns en lista med tidigare öppnade bilder. Genom att klicka på en bild, kan man navigera till denna.
- En yta där man kan rita, förstora och panorera i bilden.
- Nederst finns en menyrad med knappar.

Växla vy
Växlar till kamera-vyn. Ett långt tryck, växlar till OCR-vyn.

Dokumenthantering
Öppnar en undermeny där följande alternativ finns.

Dölj sidomeny
Döljer listan till vänster där tidigare öppnade bilder visas.

Ny bild
Öppnar en ny tom bild som man kan rita i.

Spara dokument
En dialog där man kan välja filformat (Pdf, och Jpeg) dyker upp. Därefter kan man välja vart man vill spara filen.

Öppna dokument
Välj i dialogrutan den fil som skall öppnas. Det är möjligt att öppna PDF-filer och bild-filer.

Ta bort
Ta bort aktuell sida.

Penna
Rita med en penna. Ett långt tryck öppnar en dialog där man kan välja färg och storlek.

Överstrykningspenna
Rita med en överstrykningspenna. Ett långt tryck öppnar en dialog där man kan välja färg och storlek.

Textverktyg
Infoga text. Ett långt tryck öppnar en dialog där man kan välja färg, storlek och font. Efter att man infogat text, kan man flytta runt på denna. Dubbelklicka på texten för att ändra den.

Radera

Förstora och panorera i bilden

Ångra

Återskapa
Återskapa efter att man tryckt på ångra.

Rotera
Alla ändringar du gjort i bilden, kommer att tas bort om du roterar.

Inställningar
Öppnar inställningsdialogerna.

6.5.1.4 AI-vy

För att använda AI-verktyget krävs att man har en internetuppkoppling och en giltig licens.

Med hjälp av AI-verktyget kan man bland annat sammanfatta långa dokument för snabbare läsning, översätta text mellan flera språk och få detaljerade svar på frågor inom olika ämnen.

AI-verktyget består av tre komponenter.

- En lista med konversationer. Genom att klicka på en konversation kan man göra den aktiv. Listan är dold som standard och kan visas genom att trycka på en knapp.
- En yta där meddelanden visas som chatbubblor.
- Nederst finns en menyrad med knappar och ett inmatningsfält.

Tillbaka
Tillbaka till kamera-vyn.

Meny
Visa menyn med konversationer.

Skapa konversation
Skapar en ny konversation och lägger till den till befintliga..

Inställningar
Öppnar inställningarna.

Starta uppläsning
Startar uppläsning. Ett nytt tryck stoppar uppläsningen.

Röstinmatning
När man trycker på knappen startar inmatningen. När man släpper knappen slutar inmatningen.

Rensa
Rensar inmatningsfältet.

Skicka
Skickar texten i inmatningsfältet.

Kopiera
Kopierar texten i chatbubblan till urklippshanteraren.

Stoppa uppläsningen
Nästa uppläsning sker ifrån textens början.

6.5.2 Funktioner via gester

Vissa funktioner kan styras via gester på plattan. Ett långt tryck innebär att man håller kvar fingrarna i mer än en halv sekund. Det är möjligt att i inställningarna välja vilka gester man vill stänga av.

6.5.2.1 Kamera-vy

Nyp	Ändra förstoringen

Rotera två fingrar	**Rotera bilden**
Tryck med två fingrar på övre delen av skärmen	**Naturliga färger**
Dra två fingrar vertikalt på övre delen av skärmen	**Artificiella färger**
Dra två fingrar vertikalt på övre delen av skärmen	**Kontrast**
Långt tryck med ett finger på övre delen av skärmen	**Starta OCR**
Långt tryck med två fingrar på övre delen av skärmen	**Starta OCR** (utan att växla vy)
Långt tryck med tre fingrar på övre delen av skärmen	**Ta bild för anteckningsverktyget**
Långt tryck med ett finger på nedre delen av skärmen	**Växla helbild**
Dubbelklicka med två fingrar på nedre delen av skärmen	**Växla vy**
Dubbelklicka med ett finger på nedre delen av skärmen	**Göm meny**
Dubbelklicka med ett finger på övre delen av skärmen	**Växla kamera**
Tryck med tre fingrar på övre delen av skärmen	**Växla splitläge**
Tryck med tre fingrar på nedre delen av skärmen	**Öppna inställningarna**

6.5.2.2 OCR-vy

Nyp	Ändra förstoringen
Dra med ett finger	Panorera i bilden
Tryck med två fingrar på övre delen av skärmen	Naturliga färger
Dra två fingrar vertikalt på övre delen av skärmen	Artificiella färger
Dra två fingrar vertikalt på övre delen av skärmen	Kontrast
Dubbelklicka med ett finger på nedre delen av skärmen	Göm meny
Dubbelklicka med ett finger på övre delen av skärmen	Göm sidomeny
Dubbelklicka med två fingrar på nedre delen av skärmen	Växla vy
Dra två fingrar vertikalt på nedre delen av skärmen	Växla läsläge
Tryck med tre fingrar på nedre delen av skärmen	Öppna inställningarna
Långt tryck med två fingrar på nedre delen av skärmen	Växla visningsläge

6.5.3 Funktioner via tangentbordet

Det går att koppla till ett USB- eller Bluetooth-tangentbord och styra vissa av applikationens funktioner via tangentbordet.

Det är möjligt att i inställningarna ändra på kortkommandona. Här följer standardinställningarna för kortkommandona.

6.5.3.1 Generella

fn + F1	**Naturliga färger** Växla mellan naturliga färger och gråskala.
fn + F2	**Positiv bild med förhöjd kontrast** Artificiella färger; Vit/Svart, Gul/Svart, Grön/Svart, Röd/svart, Gul/Blå, Vit/blå Tryck på tangenten fn + F2 flera gånger för att växla mellan de olika färgerna. (fn + Shift + F2 stegar bakåt)
fn + F3	**Negativ bild med förhöjd kontrast** Artificiella färger; Vit/Svart, Svart/Gul, Svart/Grön, Svart/Röd, Blå/Gul, Blå/Vit Tryck på tangenten fn + F3 flera gånger för att växla mellan de olika färgerna. (fn + Shift + F3 stegar bakåt)
Pil upp	**Öka förstoringen**
Pil ned	**Minska förstoringen**
Pil vänster	**Minska ljusstyrka/kontrast**
Pil höger	**Öka ljusstyrka/kontrast**
Cmd + ,	**Öppna inställningsdialogen** Denna tangentbordkombination är standard för att öppna inställningsdialogen i en Mac-applikation.
Option + H	**Göm menyn**
V	**Växla mellan kameravy och textvy** Om en text har blivit OCR-behandlad, växlar detta kommando mellan kameravy och textvy.

6.5.3.2 Kamera-vy

Option + Pil vänster	**Referenslinje vänster/upp**
Option + Pil höger	**Referenslinje höger/ned**
Option + R	**Rotera kamerabilden medurs** Varje gång denna tangentkombination trycks kommer kamerabilden att roteras 90° medurs (90°, 180°, 270° och 0°).
Shift + Option + R	**Rotera kamerabilden moturs** Varje gång denna tangentkombination trycks kommer kamerabilden att roteras 90° moturs (270°, 180°, 90° och 0°).
R	**Rotera bild steglöst medurs**
Shift + R	**Rotera bild steglöst moturs**
Option + I	**Spegla kamerabild** Genom att trycka denna tangentbordkombination fryses kamerabilden, för att släppa bildfrysningen tryck åter igen tangentkombinationen.
fn + F5	**Ta “snapshot”** Ett klickljud hörs och bilden sparas. Filnamnet blir dagens datum och tid.
fn + Option + F5	**Starta/avsluta videoinspelning** Starta inspelning. Applikationen visar en ikon som indikerar att inspelning pågår. Avsluta inspelningen genom att trycka på knappen igen. Filnamnet blir dagens datum och tid.
C	**Växla kamera**

Z	**Växla bildkällor**
X	**Växla splitläge**
Shift + Pil vänster	**Flytta split vänster/upp**
Shift + Pil höger	**Flytta split höger/ner**

6.5.3.3 OCR-vy

fn + F4	**OCR-behandla** Detta kommando tar en bild. OCR-behandlar denna. Därefter växlar programmet till textvy och den OCR-behandlade texten läses upp.
Minus	**Minska fontstorlek**
Plus	**Öka fontstorlek**
1	**Starta/Pausa uppläsning** Om ingen uppläsning sker så startas uppläsning annars pausas uppläsning.
2	**Stoppa uppläsning** Detta kommando stoppar uppläsning. Nästa uppläsning sker ifrån textens början.
3	**Läs föregående** Med detta kommando kan användaren stega bakåt i texten. Om läsläget är valt till mening så stegar man en mening bakåt. Är läsläget ord så stegar man ord för ord bakåt i texten. Är läsläget tecken, läses ett tecken vid varje knapptryck.

4	**Läs nästa** Med detta kommando kan användaren stega framåt i texten. Om läsläget är valt till mening så stegar man en mening framåt. Är läsläget ord så stegar man ord för ord framåt i texten. Är läsläget tecken, läses ett tecken vid varje knapptryck.
5	**Växla läsläge** Med detta kommando väljs vilket läsläge som skall användas när kommandona Läs föregående/nästa trycks in. Det finns tre lägen, mening, ord och tecken.
B	**Visningsläge** Växlar visningsläge för OCR-behandlad text. De visningslägen som finns tillgängliga är "sidläge", "radläge", "ordläge", "bildläge", "bild och ord" samt "bild och rad".

6.5.3.4 Notepad-vy

fn + F7	**Ta bild och öppna i Notepad**
Option + N	**Ny Sida**
Option + O	**Öppna bild** Välj i dialogrutan den fil som skall öppnas. Det är möjligt att öppna pdf-filer och bild-filer.
Option + S	**Spara bilder** En dialog där man kan välja filformat (Pdf, och Jpeg) dyker upp. Därefter kan man välja vart man vill spara filen.
Cmd + Z	**Ångra**
Shift + Cmd + Z	**Gör om**
Option + R	**Rotera medurs**

Shift + Option + R	**Rotera moturs**
Option + P	**Välj verktyget penna**
Option + L	**Välj verktyget överstrykningspenna**
Option + T	**Välj verktyget text**
Option + E	**Välj verktyget sudd**
Option + F	**Välj verktyget panorera**

6.5.4 Informations- och inställningsfönster

Informations- och inställningsfönstret består av ett antal olika flikar som innehåller applikationsinformation och inställningsalternativ.

6.5.4.1 Om applikationen

Under den här fliken finns information om kameran och mjukvarans version.

Om man vill aktivera AI-funktionen, kan man göra det genom att skriva in en licenskod och klicka på "Aktivera".

6.5.4.2 Applikationsinställningar

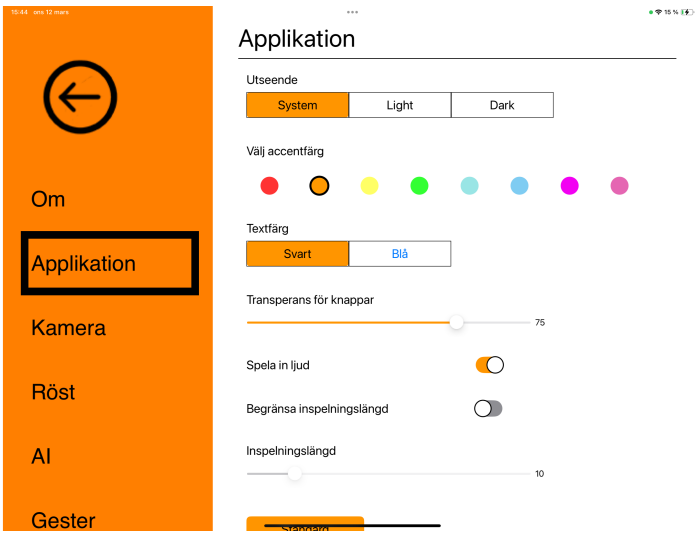

Utseende
Välj mellan ljust, mörkt eller systemets utseende

Accentfärg
Välj accentfärg

Textfärg
Välj textfärg

Transparens för knappar
Ställ in transparensen för kameraknapparna

Spela in ljud
Välj om du vill spela in video med ljud

Begränsa inspelningslängd
Aktivera den här funktionen om du vill begränsa inspelningslängden.

Längd i minuter
Om du valt att begränsa inspelningslängden kan du här ställa in begränsningen i antal minuter från en minut till 60 minuter.

6.5.4.3 Kamerainställningar

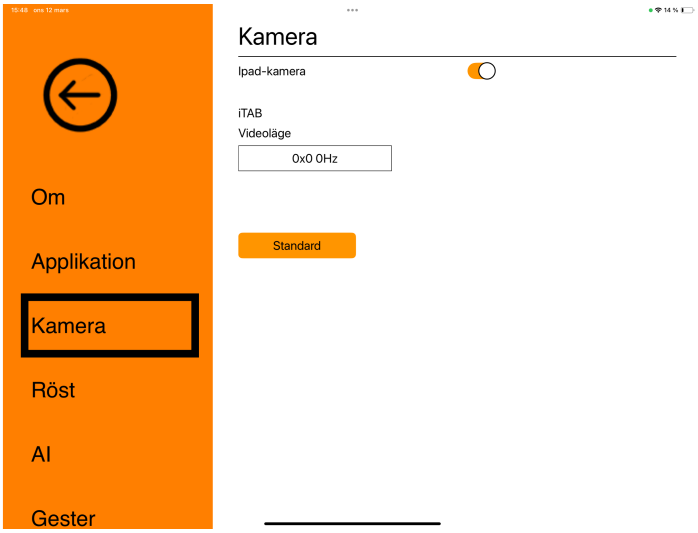

iPad-kamera
När denna är urkryssad, kan man inte använda de inbyggda kamerorna.

Videoläge
Välj mellan kamerans olika videolägen

6.5.4.4 Talinställningar

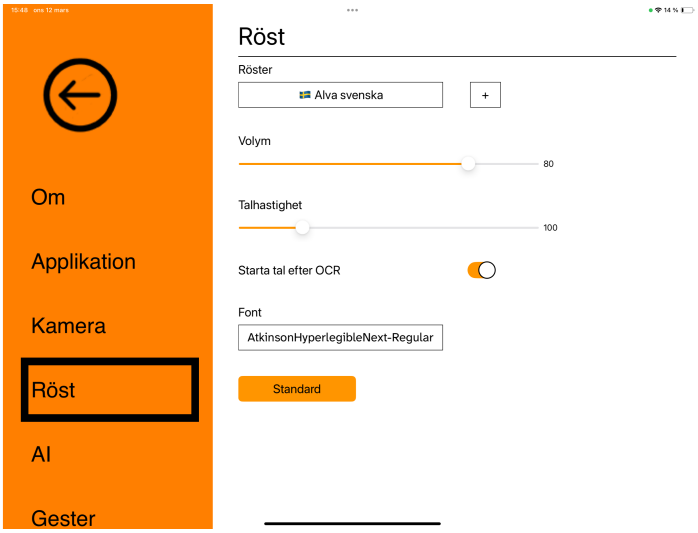

Röster
Om det finns flera röster tillgängliga kan användaren välja mellan dessa. Genom att ladda ner språk i iPadens inställningar, kan man få tag på andra röster. OCR-motorn har endast stöd för språk som använder det latinska alfabetet.

Volym
Inställning av ljudnivån på rösten.

Talhastighet
Inställning av talhastighet.

Start tal efter OCR

Om denna kryssruta är markerad kommer uppläsning att starta automatiskt efter det att en bild har OCR-behandlats.

Typsnitt
Här kan användaren ställa in vilket typsnitt som skall användas för att visa upp den OCR-behandlade texten. Vilket typsnitt som används har ingen inverkan på resultatet av OCR-behandlingen.

6.5.4.5 AI-inställningar

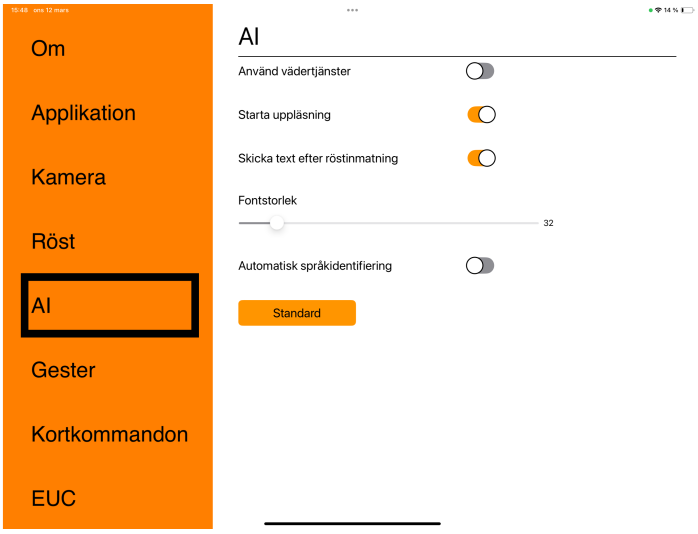

Starta uppläsning
När denna är ikryssad startar uppläsningen direkt när man får ett meddelande.

Skicka text efter röstinmatning
När denna är ikryssad skickas texten automatiskt efter röstinmatning.

Fontstorlek
Här kan man ställa in fontstorleken.

Automatisk språkidentifiering
När denna funktion är aktiverad så försöker applikationen identifiera språket och ändra rösten därefter.

6.5.4.6 Gester

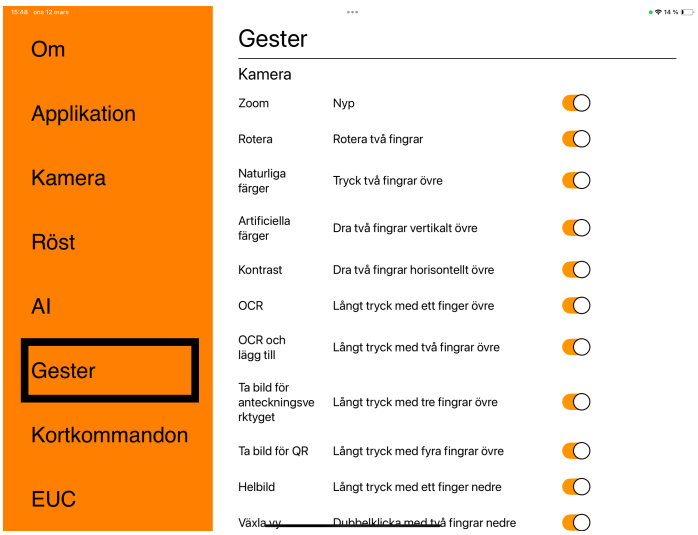

Här kan man ställa in vilka gester som skall användas. Vill man stänga av en gest kan man bocka ur aktuell kryssruta.

6.5.4.7 Kortkommandon

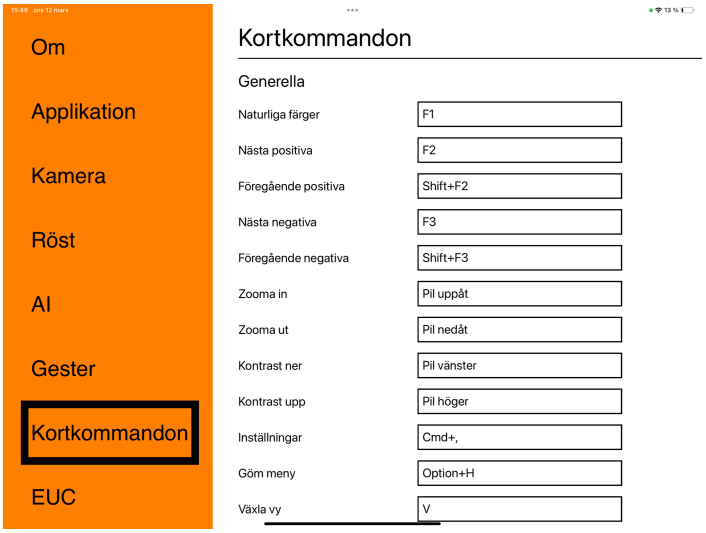

Här kan de kortkommandon som applikationen använder ändras. För att ändra ett kortkommando, tabba till det kortkommando som skall ändras och tryck in den nya tangentbordskombinationen. Om en kombination som redan används för ett annat kommando trycks in så kommer det andra kommandot att nollställas. Det blir då nödvändigt att trycka in ny tangentbordskombination för det andra kommandot.

6.5.4.8 EUC

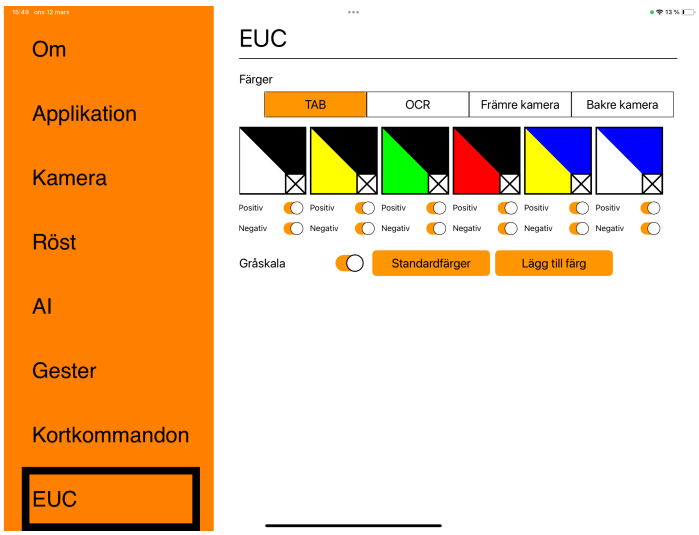

I denna flik kan man konfigurera kamerorna.

Färger
Det är möjligt att ta bort och ändra på kamerans artificiella färger.

- För att ta bort en färgkombination, tryck på "X".
- För att lägga till en färgkombination, tryck på lägg till.
- För att ändra en färgkombination, tryck på en utav de triangulära fälten och en färgdialog visar sig. Välj färg och tryck ok.
- För att ta bort antingen den positiva eller negativa komponenten. Klicka ur kryssrutorna "Positiv" eller "Negativ".
- För att återställa färgerna, tryck på "Standardfärger".

Gråskala
Välj om du vill ha gråskala eller ej.

7 Ergonomi

Det är viktigt med en bekväm arbetsplats kring ditt system, och att du sitter bra och rätt. Detta för att du ska orka använda det så länge som möjligt och undvika felbelastning och slitageskador på nacke och rygg.

Följande kan vara bra att tänka på.

- Stolen ska stå nära bordet som apparaten står på, och du ska sitta långt in på stolen. Vi rekommenderar en bra kontorsstol med reglerbar höjd.
- Stolsitsen bör vara i en sitthöjd som inte orsakar att benen domnar, benen ska ha en vinkel på 90 grader och du ska vila fötterna på golvet.
- Bordet ska vara i sådan höjd att underarmen kan vila horisontellt på bordsskivan. Det är viktigt att bordet varken är för högt eller för lågt för dig. Det bästa är om mitten på skärmen är lite under ögonhöjd och så rakt framför dig som möjligt.
- Skärma av dagsljus. Lampor i taket, bordslampor och ljus från fönster kan ge reflexer på monitorskärmen. Undvik därför en placering där ljuset lyser direkt mot skärmen eller mot dig själv.
- Vid långvarigt användande av apparaten finns det risk för att monotona rörelser ger värk i nacke, axlar och rygg. Ögonen kan också bli trötta av att titta för länge in i en bildskärm.

8 Teknisk information

Stativ

Dimensioner ihopfälld	365 x 300 x 30 mm (B x D x H)
Dimensioner uppfälld	230 x 310 x 350 mm (B x D x H)
Vikt	3,0 Kg
Nätadapter, AC in	100-240 V, 50-60 Hz
Nätadapter, DC ut	5 V 3 A; 9 V 3 A; 12 V 3 A; 15 V 3 A; 20 V 3.25 A (USB-C PD)
Nätadapter, effekt	65 W (Max)

Avståndskamera

Förstoringsområde	0,9 - 50x (höjd 33 cm, Surface Pro 13")
Vikt	700 g
Bildfrekvens	60 Hz
Längd på kamera och arm	620 mm

Livslängd och säker användning
I enlighet med förordning (EU) 2017/745 (MDR) anger tillverkaren den tidsperiod under vilken produkten förväntas upprätthålla säker och effektiv prestanda under normala användningsförhållanden. För denna produkt är den rekommenderade livslängden 3 år från inköpsdatum.

Observera:
Den angivna livslängden motsvarar inte produktens fulla tekniska livslängd. Den avser den period under vilken tillverkaren har verifierat produktens säkerhet och funktion. Efter denna period kan produkten fortfarande fungera, men faktorer såsom slitage eller tekniska förbättringar kan motivera en utvärdering för eventuellt utbyte.

Bortskaffande av gamla elektriska och elektroniska apparater (gäller för EU samt andra europeiska länder med särskilda insamlingssystem)

Om produkten eller dess förpackning är försedd med denna symbol, ska den inte hanteras som hushållsavfall. Den ska i stället lämnas in till ett lämpligt insamlingsställe för återvinning av elektriska och elektroniska apparater. Genom att svara för att denna produkt omhändertas på rätt sätt, hjälper du till att förhindra den negativa påverkan på miljö och människors hälsa, som annars skulle kunna bli en följd av olämplig avfallshantering av denna produkt. Materialåtervinning bidrar till hushållningen av naturresurser. För att få närmare information om återvinning av denna produkt, kan du kontakta din kommun, ditt renhållningsföretag, eller den butik där du köpte produkten.

9 Declaration of conformity

KONFORMITÄTSERKLÄRUNG

Name des Herstellers:	*LVI Low Vision International AB*
Anschrift des Herstellers:	*Verkstadsgatan 5* *SE-352 46 Växjö* *Schweden*
Website:	*http://www.lviglobal.se*
SRN (Single Registration Number):	*SE-MF-000004178*
Basic-UDI-DI (GMN):	*7330724ML-iTABTJ*
Markenname oder Marke:	*MagniLink*
Artikelnummer:	***ML-iTAB***
Klassifizierung:	*Klasse 1*
Art des Geräts:	*Lesehilfe*
Verfahren zur Konformitätsbewertung:	*LVI Low Vision International AB wendet die Verfahren zur CE-Kennzeichnung ihrer Produkte gemäß Artikel 52 Absatz 7 der Verordnung (EU) 2017/745 (MDR) an.*

Diese Konformitätserklärung wird unter der alleinigen Verantwortung von LVI Low Vision International AB ausgestellt. Wir erklären hiermit, dass das/die oben genannte(n) Medizinprodukt(e) die Anforderungen der Verordnung (EU) 2017/745 über Medizinprodukte (MDR) sowie, soweit anwendbar, der Verordnung (EU) 2023/1542 über Batterien und der Verordnung (EU) 2025/40 über Verpackungen und Verpackungsabfälle (PPWR) erfüllen. Diese Erklärung wird durch die von Intertek ausgestellte Zertifizierung des Qualitätsmanagementsystems nach ISO 9001 unterstützt. Alle zugehörigen Unterlagen werden am Sitz des Herstellers aufbewahrt.

☒ Hersteller ☐ Bevollmächtigter des Herstellers

Datum	Unterschrift	Position
21-06-2022		Geschäftsführer
	Name in Druckbuchstaben Henrik Blomdahl	

Alfabetiskt index

AI-inställningar 32
AI-vy 21
Aktivera drivrutin 11
Använda mjukvaran 11
Applikationsinställningar 30
Återanvändning, installation och underhåll 4
Avståndskamera 8
Declaration of conformity 38
Emballage 6
Ergonomi 35
EUC 34
Funktioner via gester 22
Funktioner via menyer 11
Funktioner via tangentbordet 24
Generella 25
Gester 33
Hårdvara 7
Information 4
Informations- och inställningsfönster 29
Inkoppling 8
Installation av mjukvaran 10
Introduktion av MagniLink iTAB 2
Kamerainställningar 31
Kamera-vy 11, 22, 26
Kortkommandon 33
MagniLink Viewer 10
Minimala systemkrav 10
Notepad-vy 19, 28
OCR-vy 16, 24, 27
Om applikationen 29
Om LVI 1
Rekommenderade systemkrav 10
Rengöring 4
Säkerhetsinformation 4
Stativ 7
Surfplatta 8
Talinställningar 31
Teknisk information 36
Uppackning 6