© AQUA EXPERT – Uranfilter 2017/04-1

Installations- och Bruksanvisning

Uranfilter

Förberedelser 3

Installation 5

Idriftsättning 10

Underhåll
& Service 14

Felsökning 24

Garanti 25

AQUA EXPERT

© AQUA EXPERT – Uranfilter 2017/04-1

FÖRBEREDELSER

Arbetstryck ..... 2,5 - 6 bar
Tryck vid backspolning.... max 2,5 bar
Pumpstarter per dygn ..... max 15 st
Max. arbetstemp. ..... 40°C
Elanslutning ..... 230 V 50 Hz
Anslutning ..... Armerad slang

☐ Välj placering av utrustningen

Planera noga ett utrymme för utrustningen, den skall vara där i många år.

! **Utrustningen skall installeras efter tryckkärlet.**

Placera utrustningen så att den är lättåtkomlig för service och underhåll.

☐ Placera ej för nära varmvattenberedare

Det skall vara tillräckligt långt mellan utrustningen och varmvattenberedaren, pga eventuell överföring av värme via kallvattenrören. Alternativt monteras en backventil på utgående ledning från filtret.

☐ Kontrollera inkommande vattentryck

För fullgod funktion måste inkommande vattentryck ligga på max 2,5 bar vid backspolning och max 6 bar vid filtrering.

Leveransen innehåller:

- ☐ Filterbehållare
- ☐ Styrdon
- ☐ Filtermassa
- ☐ Påfyllningstratt
- ☐ Multiverktyg

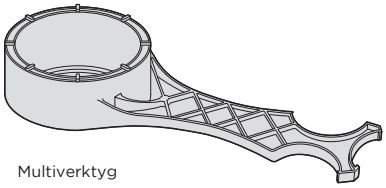

Multiverktyg

Placeringsprincip

1. Råvattenpump
2. Tryckströmbrytare
3. Hydrofor/hydropress
4. Reningsutrustning

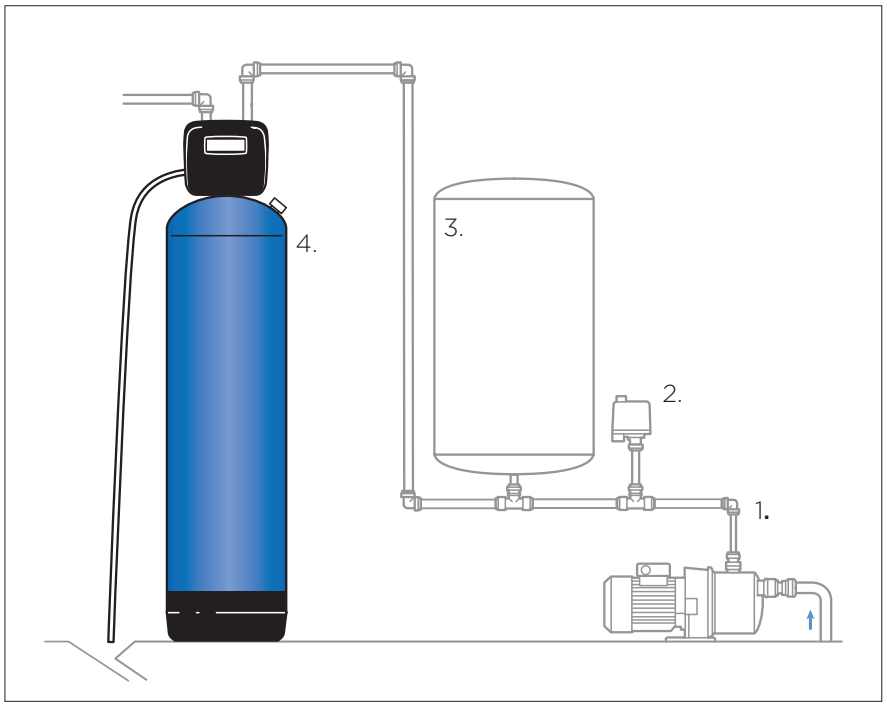

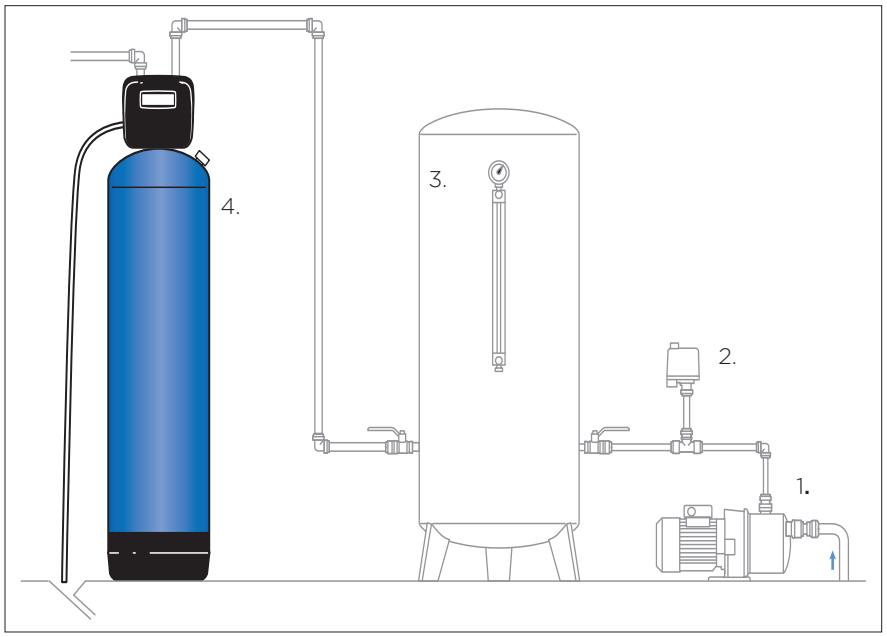

© AQUA EXPERT – Uranfilter 2017/04-1

INSTALLATION

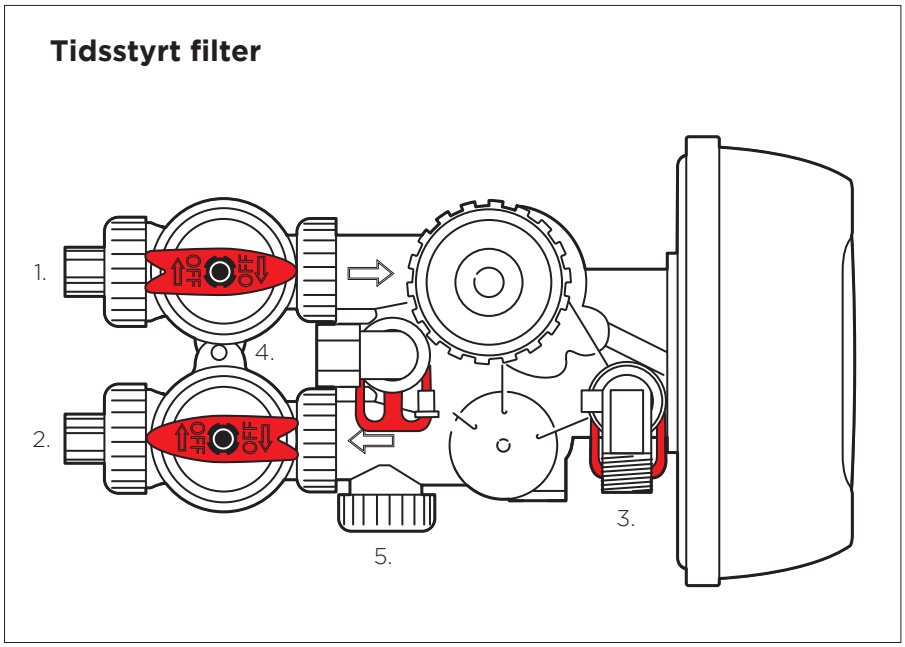

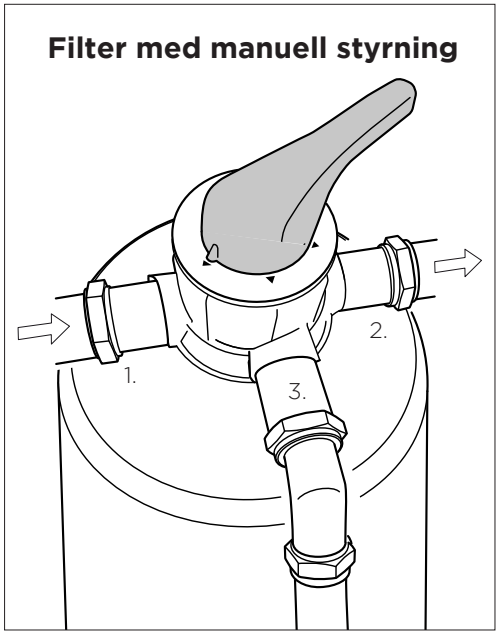

1. IN - för ingående anslutning
2. UT - för utgående anslutning
3. Avloppsanslutning
4. Bypass ventil
5. Vattenmätare (endast på modeller med vattenmängdstyrd backspolning)

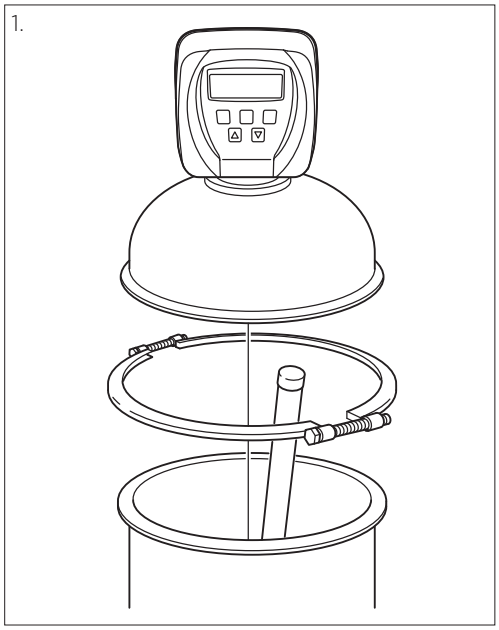

☐ **Placera filtret på plats**

Filter med spännring

Mindre filter levereras färdigfyllda med filtermassa. Större filter behöver fyllas med filtermassa efter placering på önskad plats.

☐ **Fyll på filtermassa**

1. Lossa spännringen och lyft av övre delen av filtret.

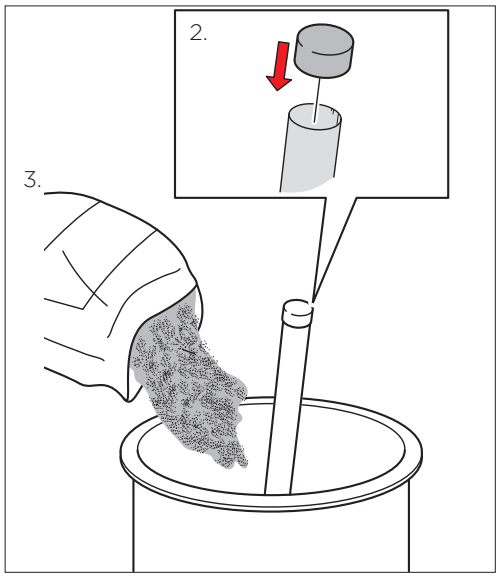

2. Täck över innerröret.

! Filtermassa får ej hamna i innerröret.

3. Töm medföljande förpackning med filtermassa i filtertanken.

! Filtermassa får inte fyllas högre än markeringen HÖGSTA PÅFYLLNADSNIVÅ. Markering finns på utsidan av filtret.

4. Avlägsna täckningen av innerröret och återmontera övre filterdelen med spännringen.

⚠ VARNING! Spännringen är en säkerhetsanordning! Var noggrann vid monteringen!

! Filtermassan ska returspolas under en lång tid, minst 2 timmar. Filtermassan kan avge en viss doft.

© AQUA EXPERT – Uranfilter 2017/04-1

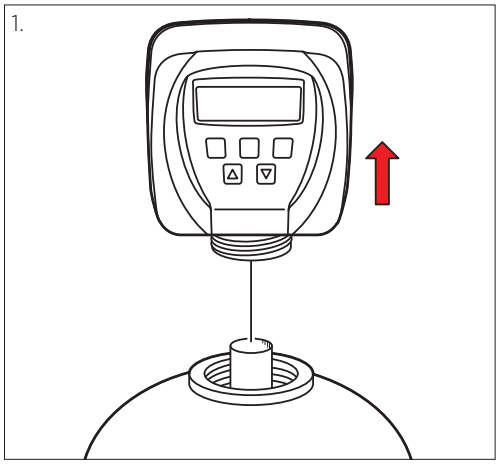

Filter utan spännring

Mindre filter levereras färdigfyllda med filtermassa. Större filter behöver fyllas med filtermassa efter placering på önskad plats.

☐ Fyll på filtermassa

1. Ta bort automatiken/ventilkoppel på filtertanken genom att skruva av den.

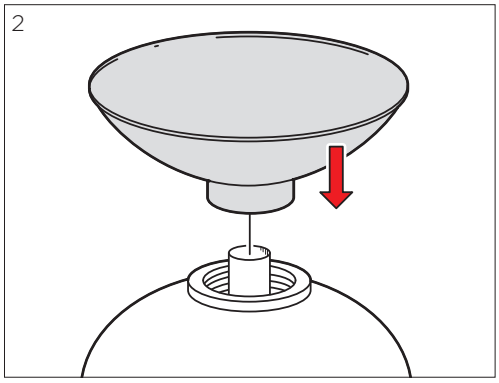

2. Placera medföljande tratt på filtertanken.

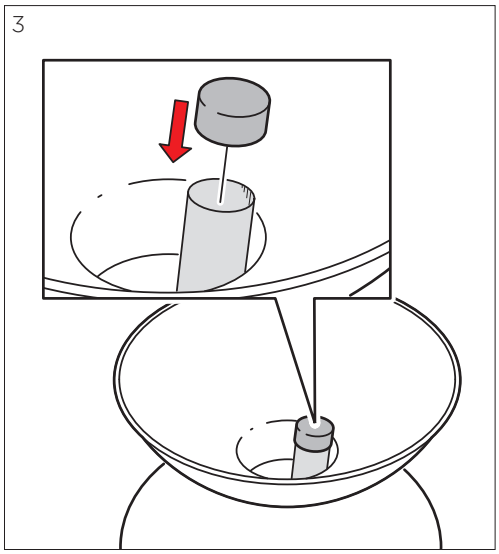

3. Täck över innerröret.

! Filtermassa får ej hamna i innerröret.

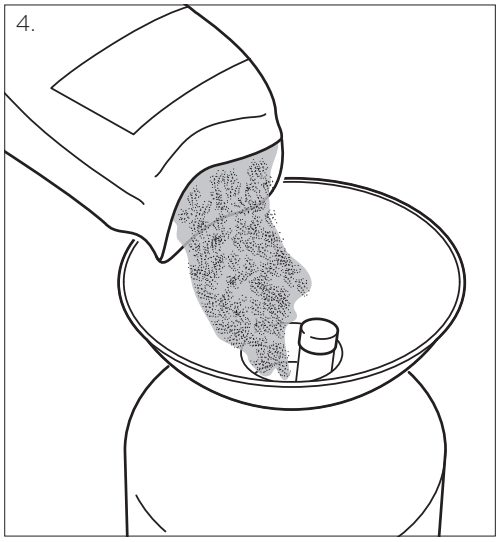

4. Töm medföljande förpackning med filtermassa i filtertanken.

! Filtermassa får inte fyllas högre än markeringen HÖGSTA PÅFYLLNADSNIVÅ. Markering finns på utsidan av filtret.

5. Avlägsna täckningen av innerröret och återmontera automatiken/ventilkoppel.

! Filtermassan ska returspolas under en lång tid, minst 2 timmar. Filtermassan kan avge en viss doft.

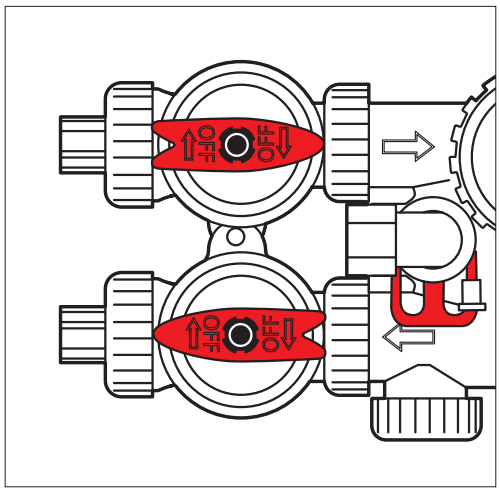

☐ **Koppla in- och utgående ledning**

Inkommande vatten kopplas till IN.

Utgående vatten kopplas till UT.

© AQUA EXPERT – Uranfilter 2017/04-1

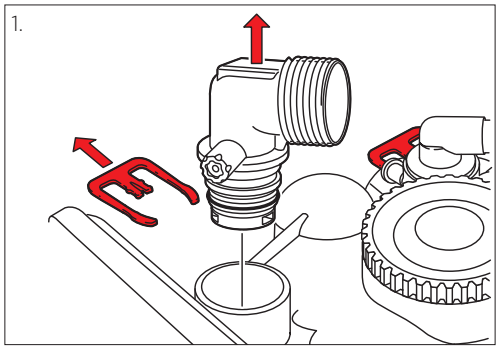

Slangen skall vara så kort som möjligt.

! Slangens mynning får ej vara högre upp än filtrets höjd.

Om det behövs mer än 5 m slang, använd 1”-slang.

1. Lossa avloppsanslutningen.

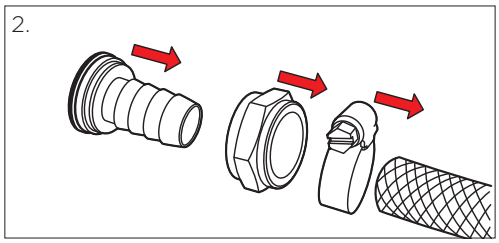

2. Montera kopplingsdetaljer på slang.

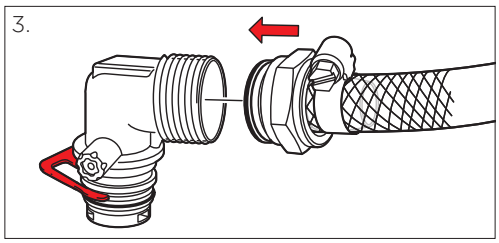

3. Koppla slang till avloppsanslutningen.

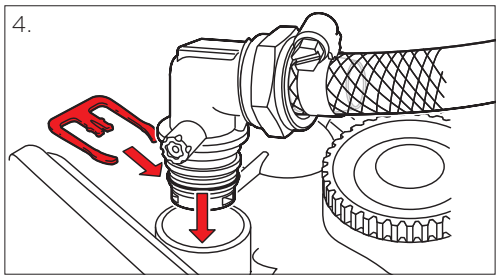

4. Koppla till avloppsanslutning.
5. Placera änddelen av slangen i golvbrunnen. Se till att slangänden ej kommer i kontakt med vattenytan.

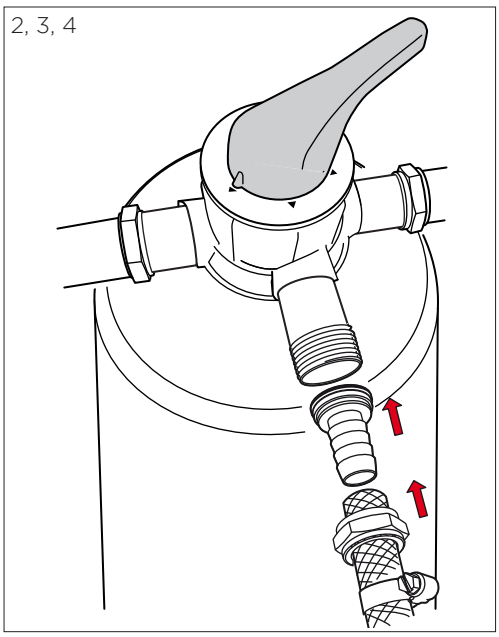

IDRIFTSÄTTNING

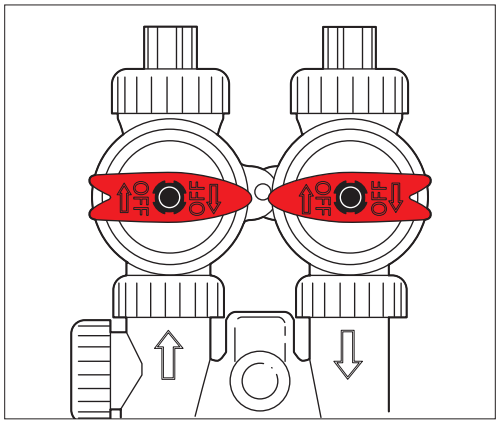

☐ Sätt filter i bypass-läge

1. Sätt reglage för in- och utkommande vatten i off-läge.
2. Sätt på inkommande vatten.
3. Öppna ett tappställe.
   Låt vattnet rinna från tappstället i ett par minuter.
   Stäng tappstället.

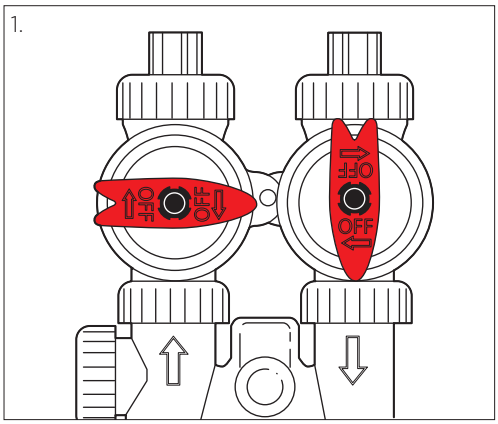

☐ Öppna sakta bypass till filtreringsläge

1. Öppna reglaget för inkommande vatten och låt vattnet fylla utrustningen.

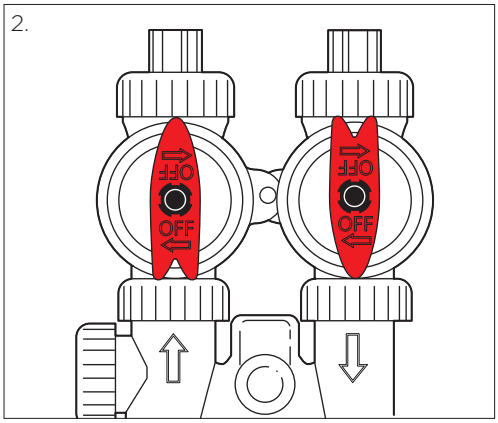

2. Öppna reglaget för utgående vatten.
3. Öppna ett tappställe.
   Låt det rinna i ett par minuter för att tömma systemet på all luft.
   Stäng sedan tappstället.

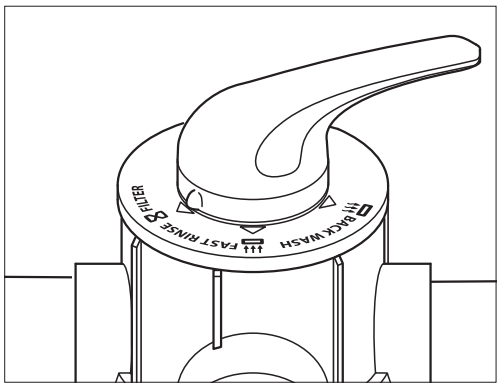

☐ Idriftsätt filter med manuell styrning

1. Vrid ventilarmen till läge FILTER.
2. Öppna för inkommande vatten och låt vattnet fylla utrustningen.
3. Öppna för utgående vatten.
4. Öppna ett tappställe.
   Låt det rinna i ett par minuter för att tömma systemet på all luft.
   Stäng sedan tappstället.

© AQUA EXPERT – Uranfilter 2017/04-1

PROGRAMMERING
av tidsstyrd automatik

☐ Anslut el

Anslut i ett jordat 230V eluttag.

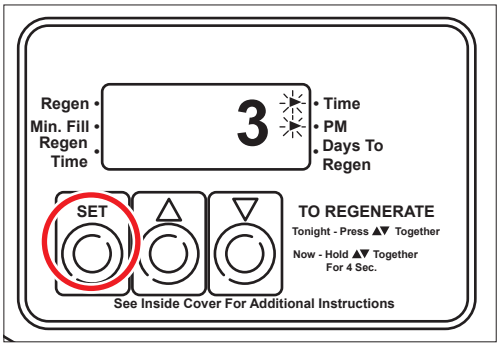

☐ Programmering av klocka

1. Tryck *SET*.
2. Stega med *Pil upp/Pil ner* till närmsta hela timme, PM indikerar eftermiddagstid.
3. Tryck *SET* för att verifiera och återgå till normaldrift.

! Vid eventuellt strömavbrott ska klockan programmeras på nytt, övrig data är lagrad i minnet.

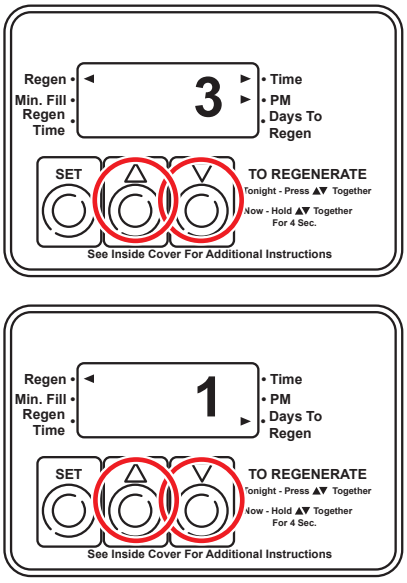

Vad syns i displayen?

Vid normaldrift visas en av följande displayer;
Tid eller antal dagar till nästa backspolning.

Om pilen indikerar Regen kommer backspolning ske kommande natt.

Växla mellan valen med Pil upp/Pil ner.

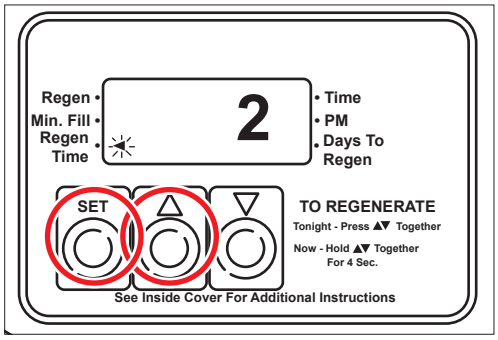

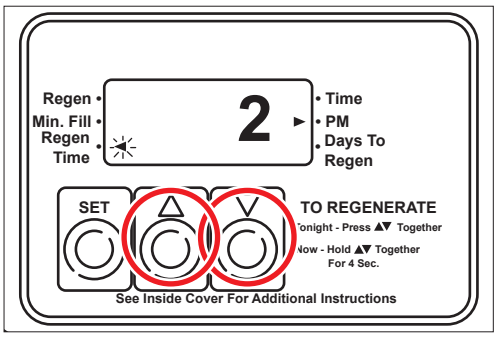

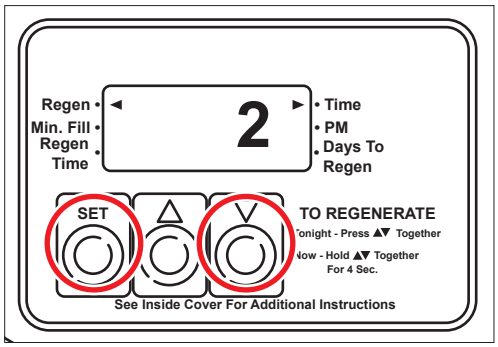

☐ Programmering av backspolningstid och antalet dagar mellan backspolningarna

! Backspolning skall göras varje vecka vid kontinuerlig användning. Detta görs för att röra om filtermassan.

1. Tryck *SET* och *Pil upp* samtidigt i 3 sekunder.
2. Ange starttid för backspolning med *Pil upp* eller *Pil ner*. Tryck *SET* för att bekräfta timme, sedan *Pil upp* eller *Pil ner* för att ställa in minuter. Tryck *SET* för att komma vidare. Ange antalet dagar mellan backspolning med *Pil upp* eller *Pil ner*. Bekräfta genom att trycka *SET*.

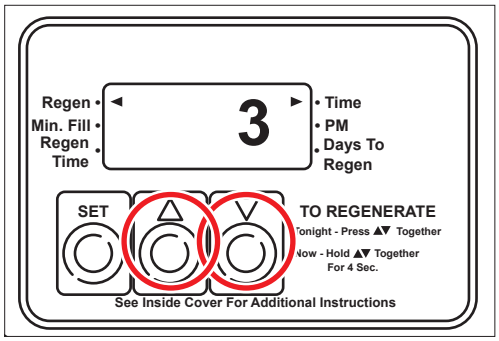

☐ Manuell backspolning

Starta en manuell backspolning genom att hålla *Pil upp* och *Pil ner* intryckta i 3 sekunder.

För att säkerställa att backspolning kommer att ske kommande natt: tryck *Set Hour* och *Pil upp*.

Pil i display ska indikera *Regen*.

© AQUA EXPERT – Uranfilter 2017/04-1

MANUELL STYRNING

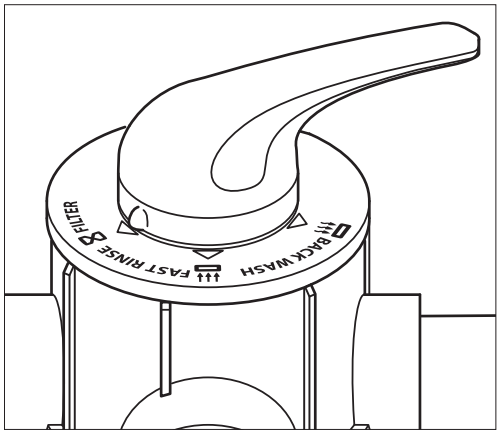

☐ Backspolning

! Backspolning skall göras varje vecka vid kontinuerlig användning. Detta görs för att röra om filtermassan.

Om filtret är försett med manuellt ventilkoppel:

1. Stäng utgående ledning.
2. Vrid ventilarmen på filtret till läge BACKWASH. Backspolning bör pågå i minst 2 timmar.
3. Vrid ventilarmen till läge FAST RINSE. Snabbsköljning får pågå i max 1 min.
4. Efter avslutad backspolning, öppna utgående ledning.

UNDERHÅLL & SERVICE

Underhållspaket	Innehåll
Startpaket	-
Underhållspaket 3	1 packbox

Tidsintervall	Åtgärd	Instruktion
Varje månad	Översyn	ÖVERSYN
Varje år	Rengöring flödesregulator, vattenanalys	UNDERHÅLL 1
Var tredje år	Rengöring packbox	UNDERHÅLL 3
Var 10:e år	Byt filtermassa	UNDERHÅLL 10

UNDERHÅLLSSCHEMA

Intervall	Instruktion	Översyn	Rengöring	Vattenanalys	Packbox	Filtermassa	Datum	Sign
Installation		•	•		•	•		
1 år	UNDERHÅLL 1	•	•	•				
2 år	UNDERHÅLL 1	•	•	•				
3 år	UNDERHÅLL 1 UNDERHÅLL 3	•	•	•	•			
4 år	UNDERHÅLL 1	•	•	•				
5 år	UNDERHÅLL 1	•	•	•				
6 år	UNDERHÅLL 1 UNDERHÅLL 3	•	•	•	•			
7 år	UNDERHÅLL 1	•	•	•				
8 år	UNDERHÅLL 1	•	•	•				
9 år	UNDERHÅLL 1 UNDERHÅLL 3	•	•	•	•			
10 år	UNDERHÅLL 1 UNDERHÅLL 10	•	•	•		•		
11 år	UNDERHÅLL 1	•	•	•				
12 år	UNDERHÅLL 1 UNDERHÅLL 3	•	•	•	•			
13 år	UNDERHÅLL 1	•	•	•				
14 år	UNDERHÅLL 1	•	•	•				
15 år	UNDERHÅLL 1 UNDERHÅLL 3	•	•	•	•			

© AQUA EXPERT – Uranfilter 2017/04-1

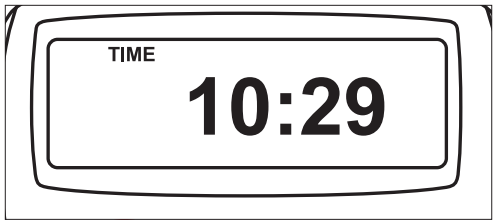

ÖVERSYN – Varje månad

☐ **Kontrollera klocka**

Kontrollera så att klockan går rätt.
Se *Idriftsättning/Programmering* för att ställa in klocka.

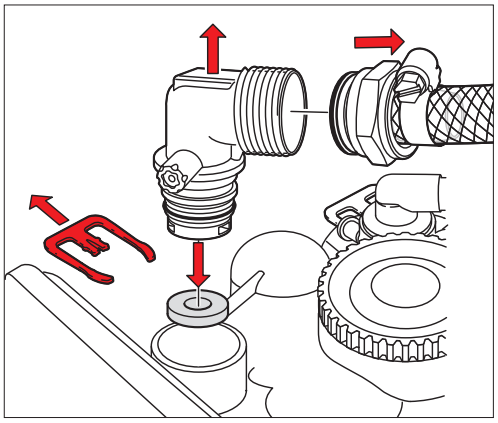

UNDERHÅLL 1 - Varje år

☐ **Rengöring av flödesregulator**

1. Demontera och kontrollera avloppsslang och avloppsanslutning.
2. Drag ut regulator. Inga verktyg behövs.
3. Rengör alla delar med en mjuk borste och diskmedel.
4. Spola rent.
5. Montera vinkelanslutning.
6. Montera avloppsslang.

☐ **Ta vattenprov och skicka för analys.**

☐ **Kontrollera klocka**

Se beskrivning
Underhåll & Service / Översyn

>> UNDERHÅLL 1 är nu klar.

© AQUA EXPERT – Uranfilter 2017/04-1

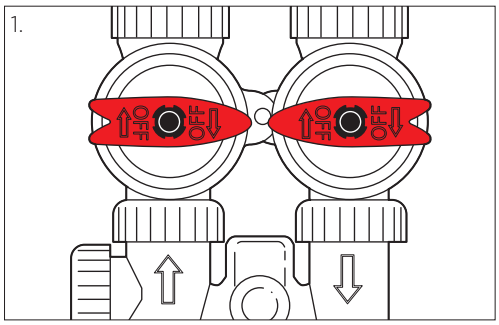

UNDERHÅLL 3 – Var tredje år

☐ Byt packbox

1. Ställ filtret i bypass-läge och starta *Manuell backspolning* enligt flik *Idriftsättning / Manuell backspolning*.

   När vattnet har runnit i avloppet i en minut, stega dig genom menyn genom att trycka *Regen* (låt motorn stanna mellan varje tryck) tills *Softening* blinkar.

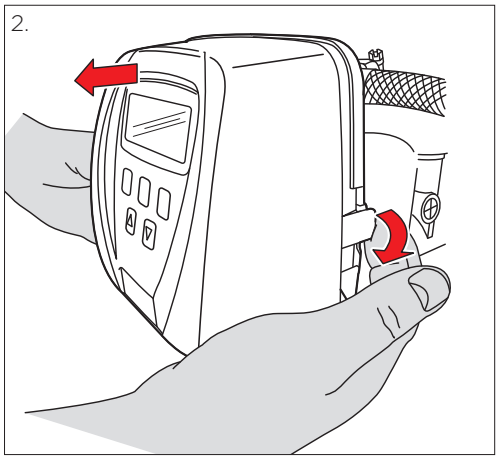

2. Ta av displayhöljet.

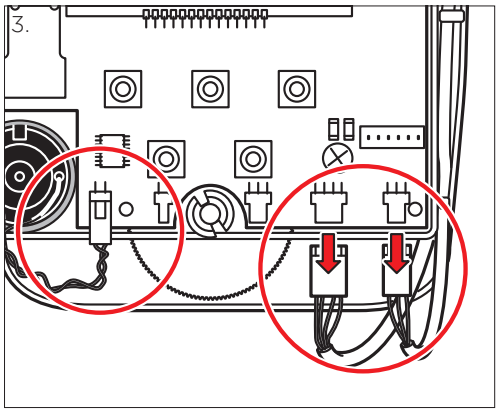

3. Lossa kontakterna till kretskortet.

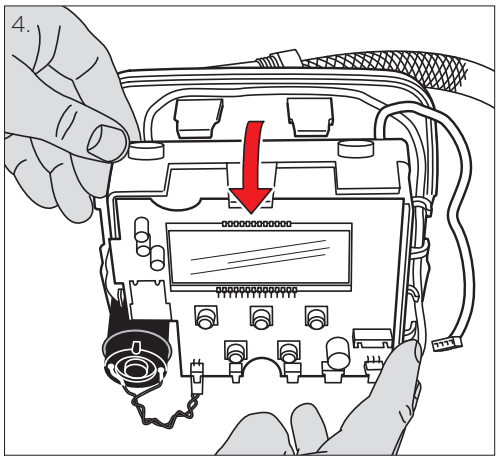

4. Ta bort kretskortskassetten

© AQUA EXPERT – Uranfilter 2017/04-1

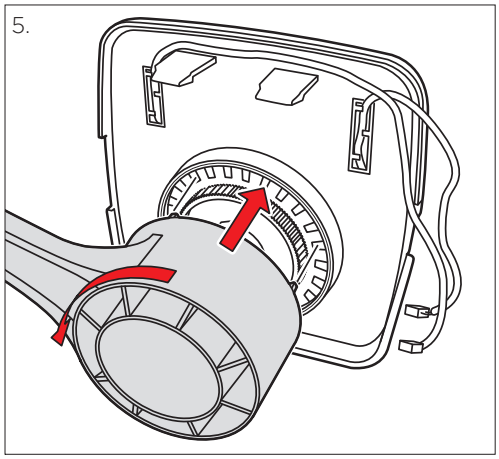

5. Lossa pistong med multiverktyget.

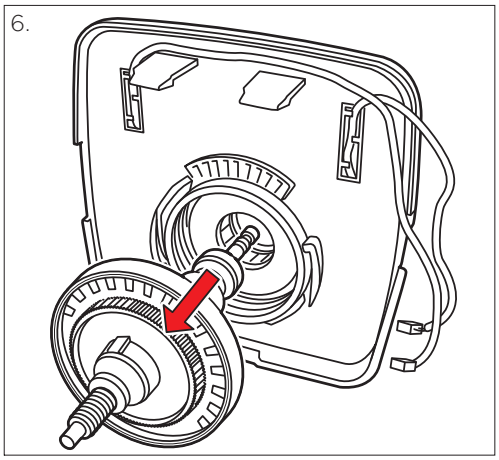

6. Dra försiktigt pistongen rakt ut.

! Ibland kan packboxen följa med pistongen ut.

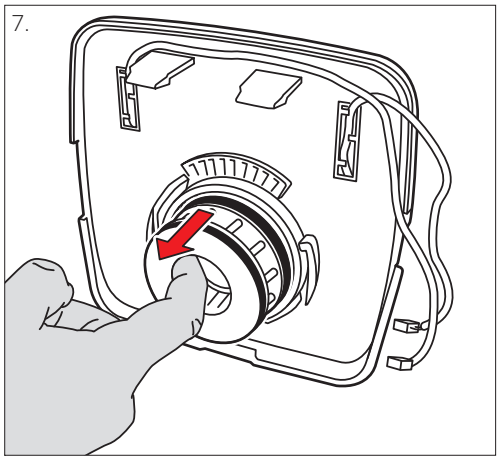

7. Avlägsna packboxen.

© AQUA EXPERT – Uranfilter 2017/04-1

! Se till att pistongen är i rätt läge för återmontering.

Gängtappen skall sticka ut 20-25 mm för att inte skada pistongen.

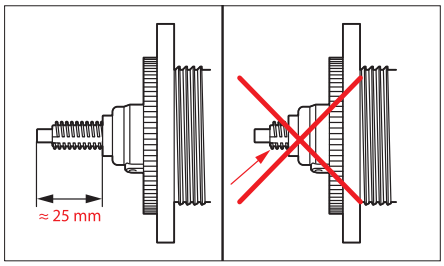

! Ställ pistongen i rätt läge genom att:

1. Dra för hand åt den vita kuggkransen fullt åt höger.
2. Lossa med ett kvarts varv åt vänster.

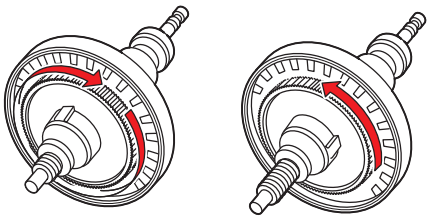

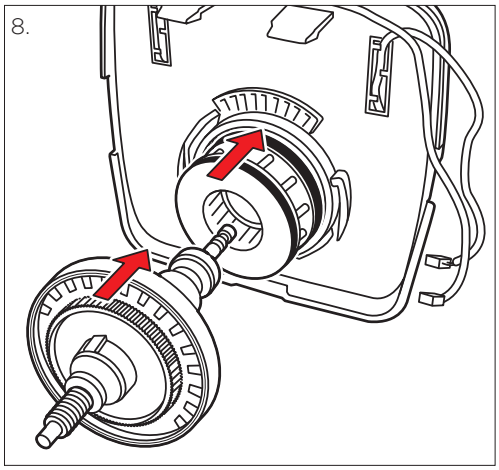

8. Montera den nya packboxen och pistongen.

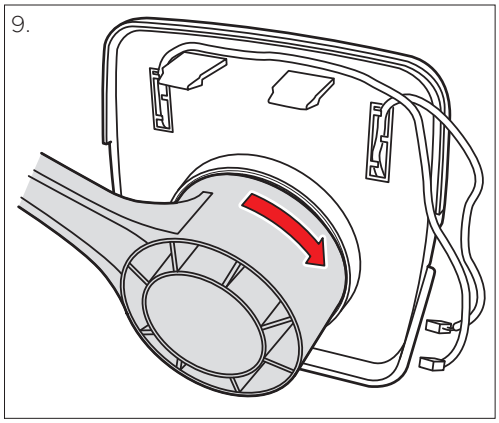

9. Sätt fast pistongen med multiverktyget.

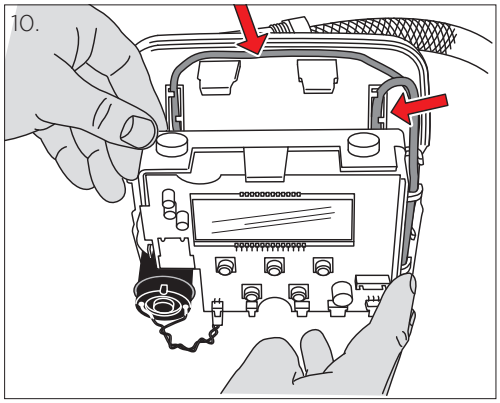

10. Återmontera kretskortskassetten och koppla kontakterna till kretskortet.

! Se till att inga sladdar hamnar i kläm vid återmonteringen.

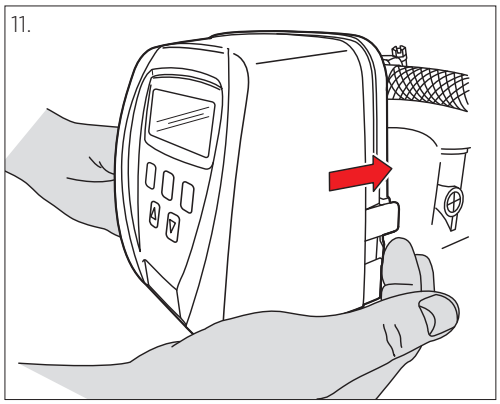

11. Montera displayhöljet.

☐ **Kontrollera klocka**

Se beskrivning
Underhåll & Service / Översyn

☐ **Rengöring av flödesregulator**

Se beskrivning
Underhåll & Service / Underhåll 1

>> UNDERHÅLL 3 är nu klar.

© AQUA EXPERT – Uranfilter 2017/04-1

UNDERHÅLL 10 – Var 10:e år

☐ **Byt filtermassa**

1. Stäng inkommande vatten till filtret.

VARNING! Filtret skall vara trycklöst före åtgärd!

2. Genomför en backspolning för att tömma filtret på tryck.

Töm och rengör alltid filtret före byte av filtermassa.

Filter med spännring

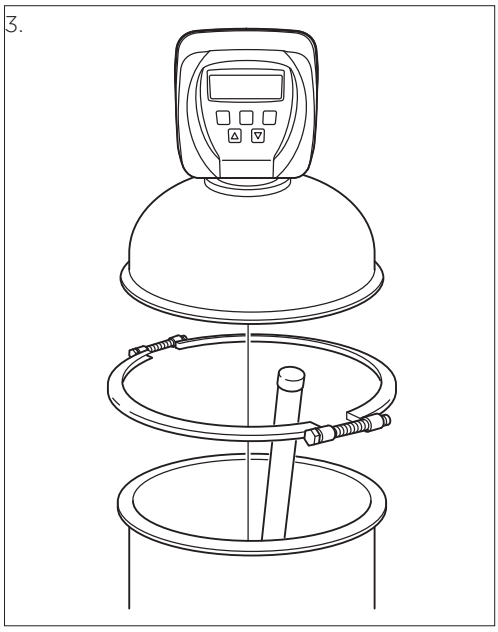

3. Lossa spännringen och lyft av övre delen av filtret.

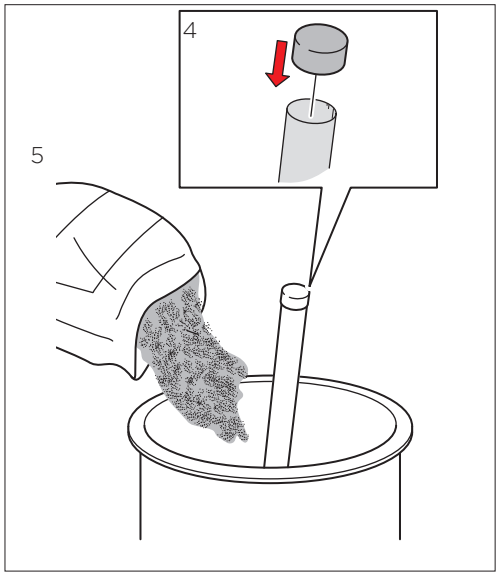

4. Täck över innerröret.

Filtermassa får ej hamna i innerröret.

5. Töm i förpackningen med filtermassa i filtertanken.

Filtermassa får inte fyllas högre än markeringen HÖGSTA PÅFYLLNADSNIVÅ. Markering finns på utsidan av filtret.

6. Avlägsna täckningen av innerröret och återmontera övre filterdelen med spännringen.

Filtermassan ska returspolas under en lång tid, minst 2 timmar. Filtermassan kan avge en viss doft.

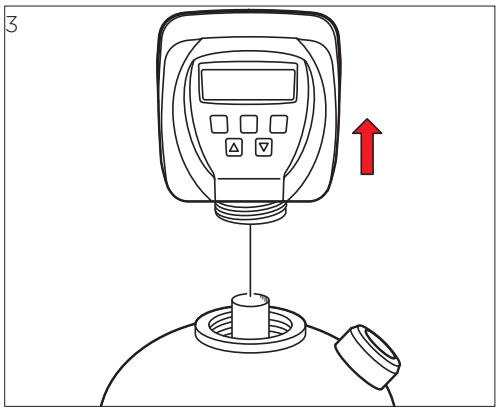

Filter utan spännring

VARNING! Filtret skall vara trycklöst före åtgärd!

3. Avlägsna automatiken/ventilkoppel på filtertanken genom att skruva av den.

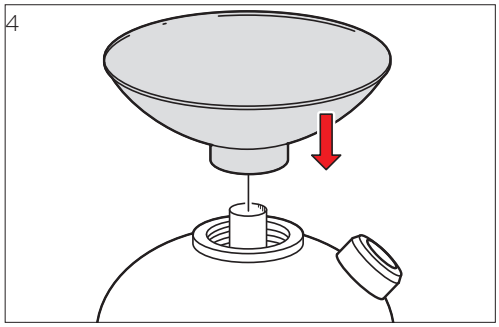

4. Placera medföljande tratt på filtertanken.

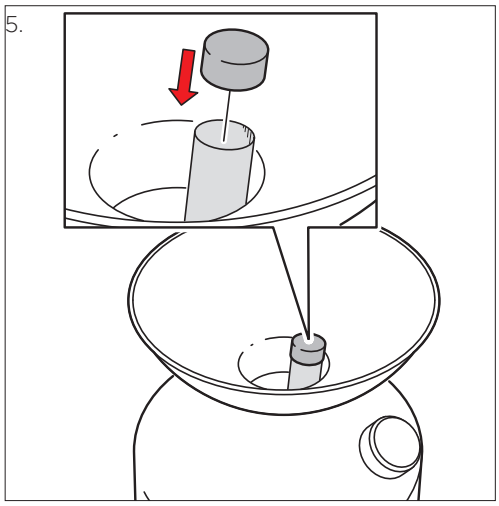

5. Täck över innerröret.

Filtermassa får ej hamna i innerröret.

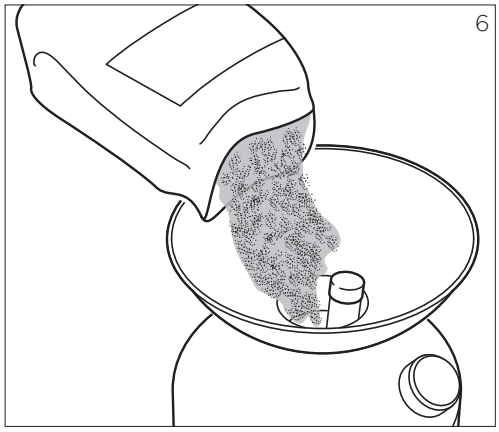

6. Töm i förpackningen med filtermassa i filtertanken.

Filtermassa får inte fyllas högre än markeringen HÖGSTA PÅFYLLNADSNIVÅ. Markering finns på utsidan av filtret.

7. Avlägsna täckningen av innerröret och återmontera automatiken/ventilkoppel.

Filtermassan ska returspolas under en lång tid, minst 2 timmar. Filtermassan kan avge en viss doft.

© AQUA EXPERT – Uranfilter 2017/04-1

☐ **Förbrukad filtermassa**

Förbrukad filtermassa klassas som farligt avfall.

! **Rådgör med miljönämnden i din kommun om hantering av förbrukad filtermassa.**

☐ **Kontrollera klocka**

Se beskrivning
Underhåll & Service / Översyn

☐ **Rengöring av flödesregulator**

Se beskrivning
Underhåll & Service / Underhåll 1

>> UNDERHÅLL 10 är nu klar.

FELSÖKNING

Problem	Åtgärd
Felkod visas i display	Se felkodslista, *Felsökning / Felkoder för programautomatik*
Inget visas i display	Kontrollera strömförsörjning, säkringar, jordfelsbrytare, samt nätkopplingen till automatiken
Display visar inte rätt tid	Kontrollera strömförsörjning, säkringar, jordfelsbrytare, samt nätkopplingen till automatiken
	Programmera in rätt tid, se *Idriftsättning / Programmering*
Backspolning sker på fel tidpunkt	Kontrollera att klockan och tid för backspolning är rätt inställda, se *Idriftsättning / Programmering.* Standardinställning för backspolning är klockan 02:00.
Tiden blinkar i displayen	Kontrollera strömförsörjning. Programmera in rätt tid, se *Idriftsättning / Programmering*

Felkoder för programautomatik

Felkoder	Åtgärd
E1, Err - 1001, ERR - 101	Tag av displayhöljet. Kontrollera att moderkortet sitter ordentligt i fästet och att motorn är kopplad till kontakten märkt “Motor” på moderkortet.
E2, Err - 1002, ERR - 10	Tag av displayhöljet. Tag ur pistong och kontrollera att inget föremål stör/hindrar automatiken. Se *Underhåll & Service / Underhåll 3* för instruktion över hur du tar loss pistongen.
E3, Err - 1003, ERR - 103	Tag av displayhöljet. Kontrollera pistong och packbox så att inget föremål stör/hindrar automatiken. *Se Underhåll & Service / Underhåll 3* för instruktion över hur du tar loss pistongen.
E4, Err - 1004, ERR - 104	Tag av displayhöljet. Kontrollera pistong och packbox så att inget föremål stör/hindrar automatiken. Se *Underhåll & Service / Underhåll 3* för instruktion över hur du tar loss pistongen. Koppla ifrån strömmen på moderkortet i 5 sekunder. Återanslut. Se *Felsökning / Felkoder för programautomatik / Återställning av felkoder*
Err - 1006, Err - 106, Err - 116	Tag av displayhöljet. Koppla ifrån strömmen på moderkortet i 5 sekunder. Återanslut. Se *Felsökning / Felkoder för programautomatik / Återställning av felkoder* Kontrollera pistong och packbox så att inget föremål stör/hindrar automatiken. Se *Underhåll & Service / Underhåll 3* för instruktion över hur du tar loss pistongen.
Err - 1007, Err - 107, Err - 117	Tag av displayhöljet. Kontrollera pistong och packbox så att inget föremål stör/hindrar automatiken. Se *Underhåll & Service / Underhåll 3* för instruktion över hur du tar loss pistongen.

☐ Återställning av felkoder

Flera felkoder i displayen kan åtgärdas genom att koppla bort strömmen till automatiken. Dra ut kontakten till eluttaget i 5 sekunder. Återanslut sedan.

© AQUA EXPERT – Uranfilter 2017/04-1

GARANTI

Ni har installerat en reningsutrustning från Aqua Expert AB. Garantin gäller den person eller återförsäljare som är fakturamottagare.

2 års produktgaranti

2 års återköpsgaranti

5 års funktionsgaranti

Garantibegränsningar för produktgaranti:

- ☐ Produkten används vårdslöst.
- ☐ Maximalt arbetstryck eller flöde överskrids.
- ☐ Anvisningar beträffande montering, användning, underhåll och skötsel av produkten ej har följts av användaren.
- ☐ Felaktig montering av produkten eller felaktig placering på användningsplatsen.
- ☐ Felaktig programmering av automatiken.
- ☐ Fel efter utebliven spänning, åsknedslag, brand
- ☐ Reparationer, underhåll och/eller konstruktionsändringar som gjorts av icke auktoriserad part.
- ☐ Delar, som genom hantering eller normalt slitage är utsatta till exempel säkerhetsförslutning, spännringar, backventiler, silverböj, trevägsventiler, filtermassor, injektorer och övriga slitdetaljer.
- ☐ Installationsmaterial som används för rördragning fram till produkt och från produkt. Produktgarantin gäller ej detaljer som omfattas av serviceplan.

Garantibegränsningar för återköpsgaranti :

- ☐ Livsmedelsverkets *Råd om enskild dricksvattenförsörjning* uppfylls av reningsutrustningen, som den är avsedd för.
- ☐ Offererad anläggning ej är rätt eller komplett installerad.
- ☐ Pumpkapaciteten för filtrets spolvattenbehov ej är uppfyllt.
- ☐ Flödeshastigheten för filtrets prestanda överskrids.
- ☐ Förändrad råvattenkvalitet sedan offert/dimensioneringstillfället.
- ☐ Uteblivet underhåll enligt angivna instruktioner.

Garantin gäller ej detaljer som omfattas av serviceplan.

Garantin omfattar bara material som är av oss levererat och ersättningen för installationsmaterial utgår ej. Ersättning för arbetstid regleras via standardmatris för tidsåtgång och delges när garanti är fastställd och arbetet beställs.

Avgifter så som framkörningsavgift, spolbil, övrig maskinell hyra av återförsäljare/kund inhyrd transport eller dylikt ersätts ej.

Garantibegränsningar för funktionsgaranti:

- ☐ Villkor för Återköpsgaranti är uppfyllda.
- ☐ Serviceplanen för produkten har följts enligt våra anvisningar.
- ☐ Ersatta delar enligt serviceplan är levererade av Aqua Expert AB.

Läs mer om våra garantivillkor på www.aquaexpert.se

© AQUA EXPERT – Uranfilter 2017/04-1

AQUA EXPERT

Aqua Expert AB Mårdvägen 7, 352 45 Växjö - info@aquaexpert.se - Telefon 0470 - 700 600
www.aquaexpert.se