Galcon 6001/6051

WaterBoys AB
Ekebogatan 15
342 31 Alvesta

Tel.
0472-104 80

Mail:
boys@waterboys.se

Hemsida:
www.waterboys.se

Org.nr.
556444-2621

1. Sprängskiss

1. Lock
2. Manövreringsknappar
3. Display
4. Batteri
5. Adaptor
6. Manöverspak
7. Solenoid/Spole
8. Ventilhus

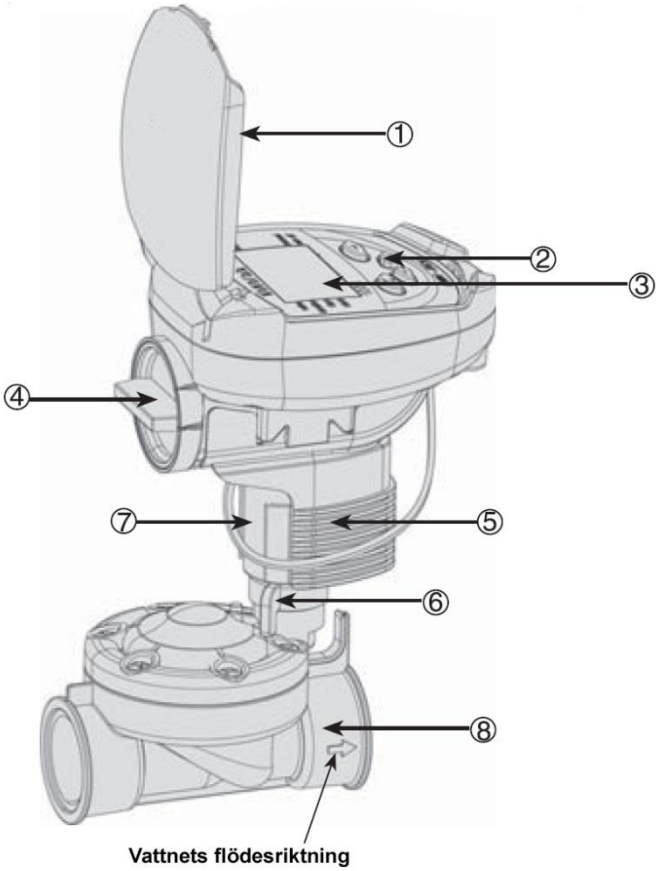

2. Montering av automatventilen

2.1 Sammansättning av ventilhus och solenoid

1. Stäng vattnets huvudventil
2. Vid behov kan solenoiden monteras av. Detta görs genom att vrida den 90 grader motsols. Var försiktig så att inte o-ringen försvinner.
3. Installera ventilhuset och kontrollera att vattenriktningen är rätt. Skall vara enligt pilen på ventilhuset.
4. Efter installation sätts solenoiden tillbaka.

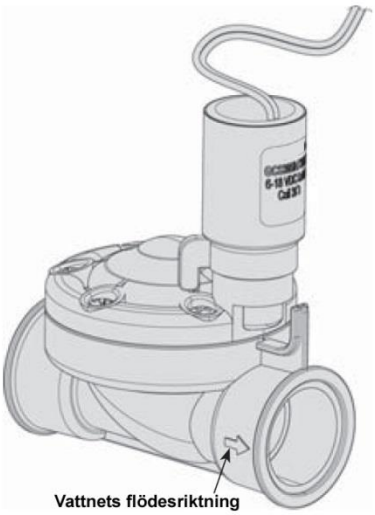

OBS! Undvik att skruva bort bajonettadaptorn.

2.2 Manuell manövrering

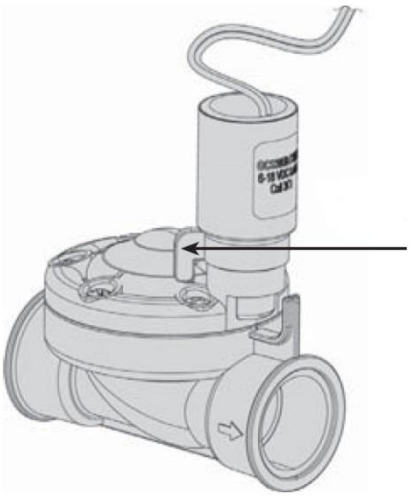

Automatventilen kan öppnas och stängas oberoende av kontrollenheten. Manuell manövrering är användbar då ytterligare bevattning görs utan att programmeringen behöver ändras

Ett trevägs vred (A) sitter på solenoiden med följande funktioner:
Öppen (1), Automatik (AUTO), Stängd (2).

• Viktigt! Vid automatisk bevattning måste vredet stå i mitten på AUTO.

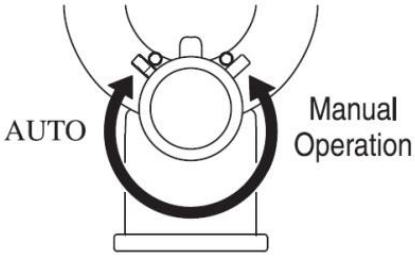

2.3 Installation av batteri

Vrid batterilocket till position klockan 11 och ta bort locket. Sätt i batterierna.
Alla siffror och figurer tänds en kort stund i fönstret.
Därefter blinkar tiden ”12:00”.
Kontrollenheten är nu klar för programmering.
Stäng batterilocket.

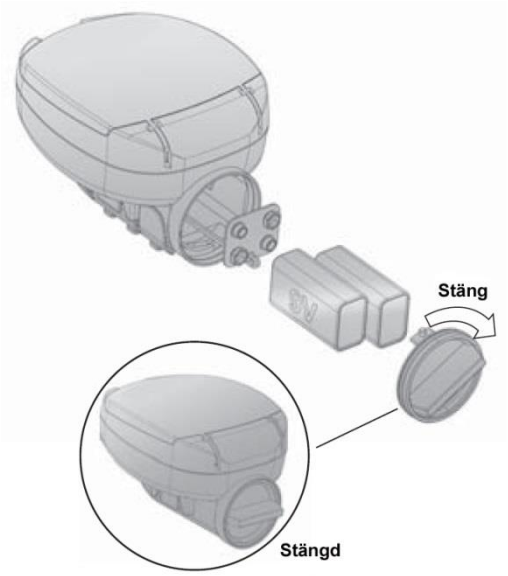

Inkoppling av regnsensor

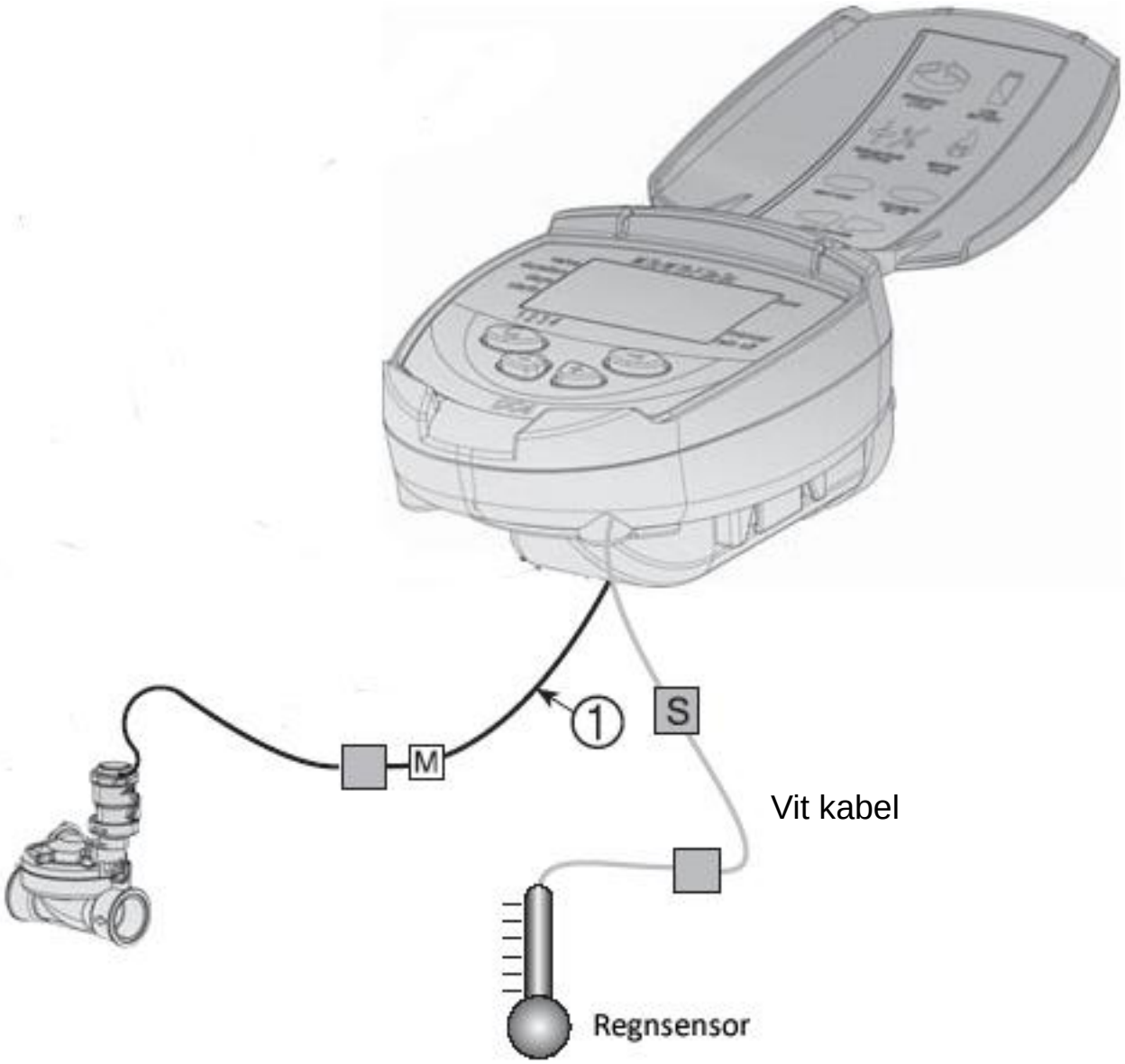

2.4 Installation av kontrollenheten

Kontrollenheten kan monteras antingen på en vägg (begränsad längd på sladd) eller direkt på solenoiden.

Montering på solenoid

Sätt ihop automatik (1) och adaptor (3) för att sedan klicka ihop med solenoiden/spolen (4). Ett klick hörs när den är fast.

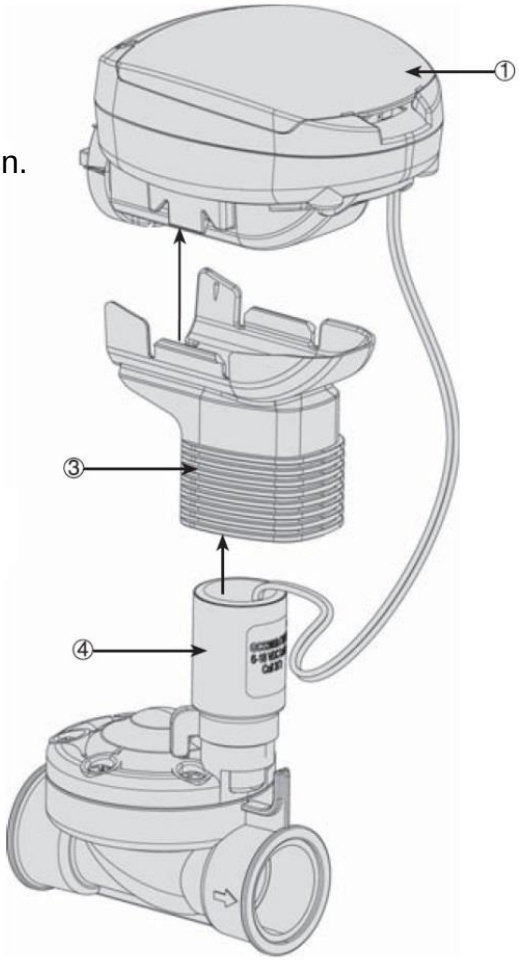

Montering på vägg

Adaptorn (3) används inte. Monteringsplattan (5), skruvas fast med två skruvar i väggen. Använd adaptor nr 2 som automiken fastsätts med. Fäst sedan på monteringsplattan (5).

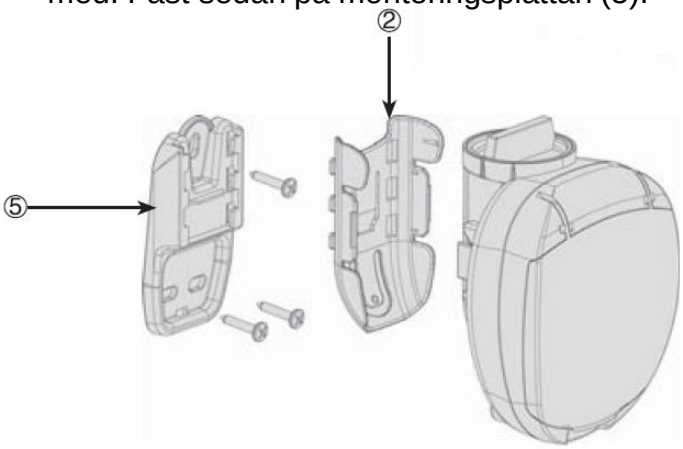

3. Programmering av kontrollenhet.

Kontrollenheten programmeras med hjälp av fyra knappar:

Val av programmeringssteg (exempelvis klockan).

Val av parameter (exempelvis timma). Bara blinkande parameter kan ändras.

Ökning av värde (exempelvis då timmar är valt, från 5:00 till 6:00).

Minskning av värde (exempelvis då timmar är valt, från 6:00 till 5:00).

3.1 Inställning av klocka och veckodag

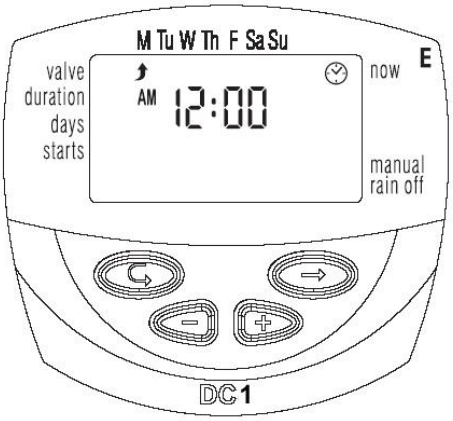

För att få kontrollenheten att sköta bevattningen vid bestämda dagar och klockslag måste aktuell dag och tid ställas in.

1. Tryck ⟲ några gånger tills 🕓 kommer fram.
2. Tryck ⇨. Timsiffrorna börjar blinka. Ställ in aktuell timma med hjälp av ⊕ och ⊖ . Klockan är av engelsk typ dvs. förmiddag AM = 00:00-11:59 och eftermiddag PM = 12:00-23:59. AM respektive PM visas visas till vänster om timsiffran. För att få 24 timmars klocka tryck ⊕ och ⊖ samtidigt. Ställ in aktuell timtid med hjälp av ⊕ och ⊖ .
3. Tryck ⇨ . Minutsiffrorna börjar blinka. Ställ in aktuell minut med hjälp av ⊕ och ⊖ .
4. Tryck ⇨. En blinkande uppåtriktad pil börjar blinka högst upp i fönstret. Ställ in aktuell dag med hjälp av ⊕ och ⊖ .

Fönstersiffrorna slutar blinka efter 10 sekunder. Då sista datan slutat blinka, tryck ⇨ för att fortsätta programmeringen.

3.2 Inställning av bevattningstid

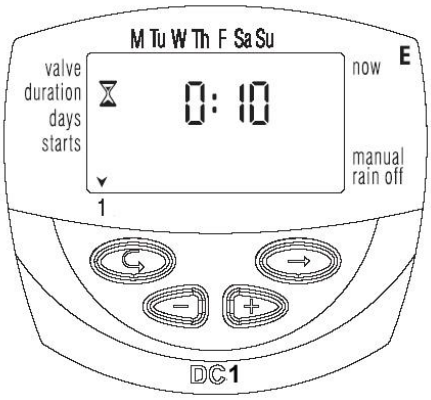

Den här inställningen bestämmer den tidslängd som ventilen ska vara öppen.

1. Tryck ⟲ tills ⌛ kommer fram.
2. Tryck ⇨ . Timsiffrorna börjar blinka.Ställ in önskad timtid med hjälp av ⊕ och ⊖ . Tryck ⇨ igen. Ställ in önskad minuttid med hjälp av ⊕ och ⊖.
3. Tryck ⟲ för att komma till nästa steg.

3.3 Inställning av bevattningsdagar

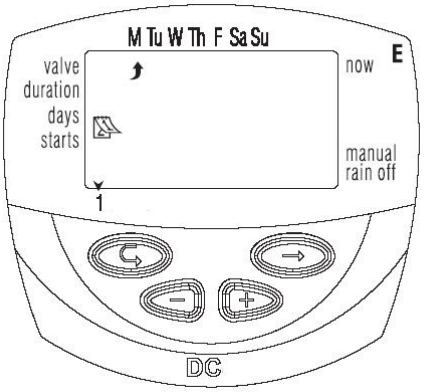

Den här inställningen bestämmer vilken dag(ar) ventilen ska öppna.

1. Tryck tills kommer fram.

2. Tryck . En blinkande pil kommer upp i fönstrets övre del under måndag (monday).

3. Flytta den blinkande pilen pilen till önskad veckodag genom att trycka .

4. **Välj/lägg till en bevattningsdag** genom att trycka . Pilen under den tidigare valda dagen slutar att blinka och flyttar sig ett steg där den startar att blinka. Fler veckodagar kan väljas på samma sätt som ovan.

5. **Tag bort vald bevattningsdag** genom att trycka . Pilen under den valda dagen försvinner. Den blinkande pilen flyttar sig en position till höger. Skall fler bevattningsdagar tas bort, så gör på samma sätt.

6. Tryck för att komma till nästa steg.

3.4 Inställning av starttid.

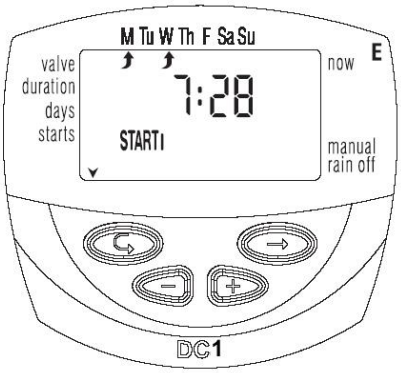

Här kan upp till 4 starttider programmeras för den valda dagen och den ventil (bevattningsavdelning, endast modell DC 4) som håller på att programmeras. Den valda ventilen kommer att öppna vid varje starttid under den tid som programmerats under sektion 3.2.

1. Tryck tills **START 1** kommer upp. Ordet **OFF** eller den senast inlagda starttiden kommer upp.

2. Tryck Fönsterdata börjar blinka.

3. Ställ in önskad starttid med hjälp av och . Upprepa processen för att ställa in starttid 2, 3 och 4 om så önskas.
   Om klockan inte är omställd till 24 timmars dygn kommer AM respektive PM upp till vänster om timmar.

4. För att ta bort en given starttid, välj den genom att trycka . Tryck sedan . Timsiffrorna börjar blinka.

5. Tryck ⊕ eller ⊖ tills ordet **OFF** kommer upp i fönstret.

6. Tryck ⟲ för att gå till nästa steg.

3.5 Exempel: Veckoprogrammering av ett bevattningsschema

Låt oss antaga att vi ska programmera kontrollenheten att vattna tre gånger per dag: Klockan 8:00, 13:00 och 19:00 och då 2½ timme varje gång och bara på måndagar och torsdagar.

1. Tryck ⟲ tills ⌛ kommer upp.

2. Tryck ⇨. Timsiffrorna börjar blinka. Tryck ⊕ eller ⊖ tills timsiffran blir 2.
   Tryck ⇨. Minutsiffran börjar blinka. Tryck ⊕ eller ⊖ tills minutsiffran blir 30.

3. Tryck ⟲ . kommer upp.

4. Tryck ⇨ . En blinkande pil ↑ kommer upp i fönstrets övre del under söndag.
   Tryck ⇨ . Tills den blinkande pilen står under måndag, tryck sedan ⊕. Pilen under måndag slutar blinka och flyttar sig till tisdag.
   Tryck ⇨ två gånger för att flytta pilen till torsdag, tryck sedan ⊕.

5. Tryck ⟲. (starttid) **[1]** kommer upp.
   Tryck ⇨, timsiffrorna börjar blinka.

6. Ställ in starttid 08:00 AM genom att trycka ⊕ och ⊖ . Upprepa detta (från steg 8) för att ställa in starttid **[2]** (13:00) och starttid **[3]** (19:00).

7. Tryck ⟲. (starttid) **[4]** kommer upp.

8. Tryck ⊕ eller ⊖ tills **OFF** kommer upp. Starttid 4 är avstängd.

4. Ytterligare optioner.

4.1 Engångsbevattning

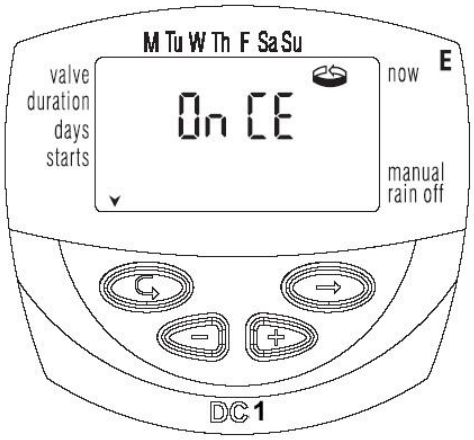

Den här möjligheten är om endast en bevattning önskas för den bevattningstid som programmerats i sektion 3.2

1. Tryck tills kommer upp.

2. Tryck ett antal gånger (för alla veckodagarna) tills kommer upp och **OnCE** blinkar i fönstret.

3. Gå till sektion 4.3 för att ställa in startdag och tid.

4.2 Cyklisk bevattning

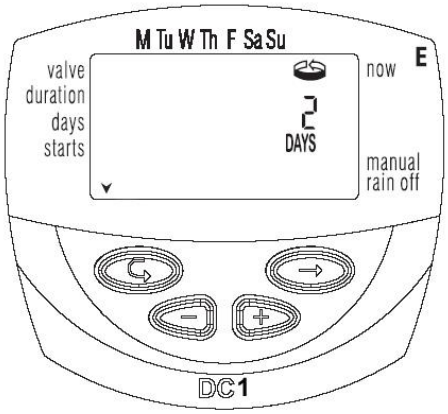

Vid cyklisk bevattning programmeras kontrollenheten att öppna ventilen en gång var x:e dag under den tid som angetts i sektion 3.2.

1. Tryck tills kommer upp.

2. Tryck ett antal gånger (för alla veckodagarna) tills kommer upp och **OnCE** blinkar i fönstret.

3. Med blinkade fönster, tryck ⊕ eller ⊖. Antalet dagar mellan bevattning kommer upp i fönstret. Om t.ex. 2 days syns så menas att bevattningen sker varannan dag under den tid som angetts i sektion 3.2.

4.3 Ange veckodag och tid för cyklisk bevattning och engångsbevattning.

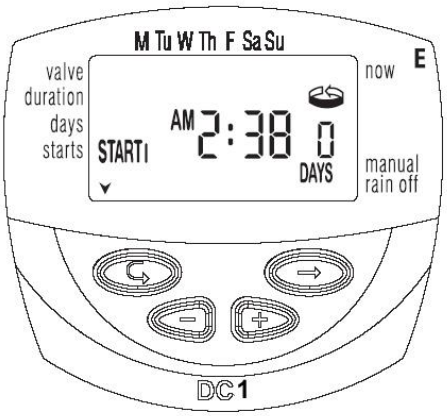

Här förinställs ventilens öppningstid. Antalet dagar som är kvar till vattning syns till höger i fönstret (ovanför ordet days). 0 days=programmet startar idag, 1 days=programmet startar imorgon osv. (upp till 30 dagar).

1. Tryck tills **[1]** kommer upp. Den sist inlagda öppningstiden kommer att synas.
2. Tryck . Timsiffrorna blinkar.
3. Ange den önskade öppningstiden genom att trycka ⊕ eller ⊖.
4. Tryck tills siffran till höger om öppningstiden blinkar (över ordet days).
5. Ange antalet dagar tills ventilen (bevattningen börjar) öppnar genom att trycka ⊕ eller ⊖.

I denna programmering kan ventilen endast öppna en gång per dag.

4.4 Exempel: Programmera en cyklisk bevattning

Antag att vi vill programmera kontrollenheten att öppna under en timma från kl. 23:45 var femte dag.

1. Ange bevattningstiden enligt sektion 3.2 dvs. tryck tills ⌛ kommer upp. Ställ in det önskade värdet med ⊕ och ⊖.
2. Tryck tills kommer upp.
3. Tryck ett antal gånger tills **OnCE** kommer upp blinkande i fönstret.
4. Medan fönstret blinkar tryck ⊕ tills antalet dagar blir 5.
5. Tryck . **[1]** kommer upp.
6. Tryck . Timsiffran blinkar.
7. Tryck ⊕ tills timsiffran blir 23:00
8. Tryck ⊖ tills minutsiffran blir 45.

4.5 Manuell styrning av bevattningen med kontrollenheten

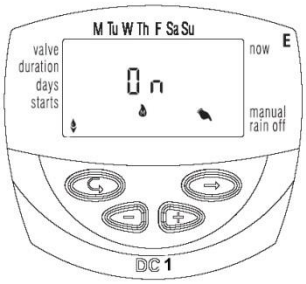

Här kan ventilerna öppnas utanför programmeringen.
Bevattningstiden blir enligt den inlagda.
Fortsättningsvis sker ingen förändring av vad som programmerats.

1. Tryck tills kommer upp.

2. Tryck för att öppna ventilen. Ordet **On** syns i fönstret

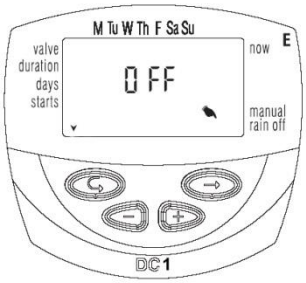

3. Tryck för att stänga ventilen. Ordet **OFF** kommer att synas.

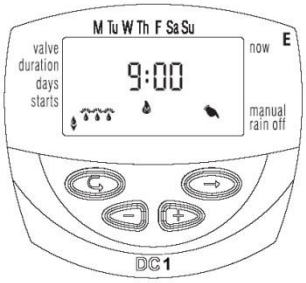

4.6 Manuell styrning av bevattningen med kontrollenheten

Vid regn kan det vara önskvärt att tillfälligt avbryta bevattningen
Det som programmerats kvarstår i minnet.

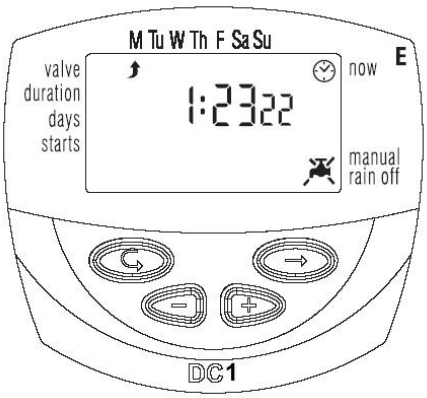

1. Tryck tills kommer upp.

2. Tryck . kommer upp. För att återgå till programmerad bevattning tryck .
Ordet **rAin** kommer upp om det enligt programmet är tid för bevattning

4.8 Manuell styrning av bevattningen med kontrollenheten

T.ex. om bevattningstiden är 50 minuter och +10% ställs in så ökas tiden med 5 minuter till 55 minuter.

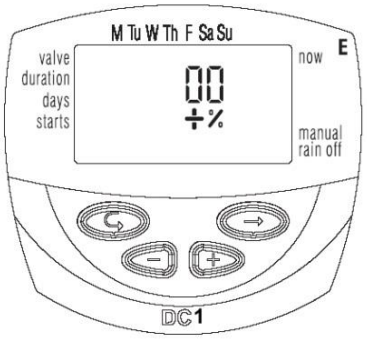

1. Tryck tills kommer upp.

2. Tryck och samtidigt till **00+%** syns.

3. Tryck och **00** blinkar. Tryck eller för att öka eller minska bevattningstiden. **+%** eller **-%** syns permanent i fönstret.

5. Övriga funktioner

5.1 Blinkande låg batterivarning.

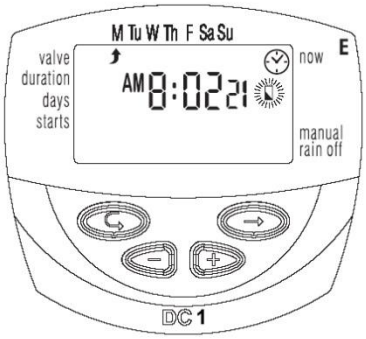

Då batteriet är på väg att ta slut tänds en blinkande ikon. Fortfarande finns tillräckligt med energi för att ventilerna ska öppna. Byt batterierna snarast. Programmeringen finns kvar i 15 sekunder vid byte av batterier. Dvs. skynda på! För att komma tillbaka till programmet så tryck på någon knapp.

5.2 Blinkande låg batterivarning –Akut.

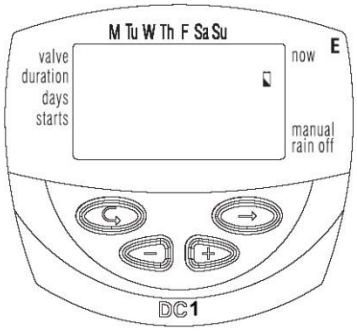

I detta läge försvinner allt annat från fönstret. Alla ventilerna är då stängda. Byt batteri genast. Programmeringen finns kvar 15 sekunder vid byte av batterier. Dvs. skynda på! För att komma tillbaka till programmet så tryck på någon knapp.

5.3 Inget program.

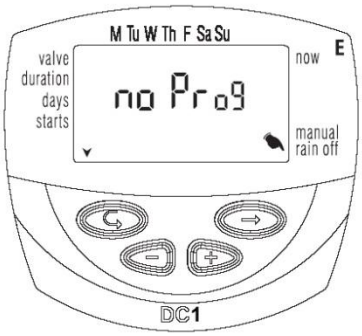

Om **noProg** syns i fönstret vid manuell bevattning via kontrollenheten betyder det att ingen bevattningstid är angiven för ventilen. Då vet inte kontrollenheten när den ska stänga. Ventilen öppnar inte.

5.4 Regnsensor

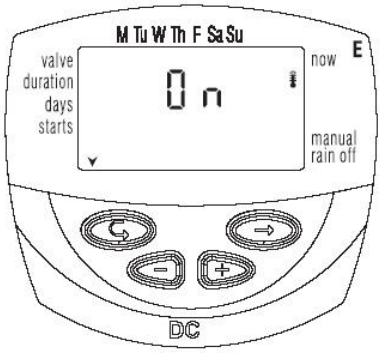

En av Galcons avancerade möjligheter är reglering med sensor/regnkännare. Sensorn styr bevattningsprogrammet och blockerar om den är fuktig efter nederbörd.

1. Tryck tills kommer upp.

2. Tryck för att aktivera sensorn för ventilen.

3. Så länge som sensorn har stängt ventilen så kommer att blinka.

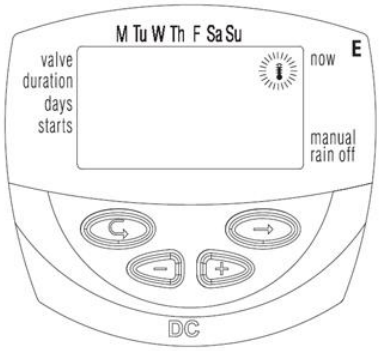

6. Tilläggsinstruktion för modell 6151-DC1S

Med modell 6151 finns möjlighet att bevattna från 1 sekund upp till 12 timmar vid varje tillfälle. 1 start/min upp till 1 start/30 dag i cykliskt program.

6.1 Cyklisk bevattning under del av dagen.

OBS: Ventilen måste vara inställd på AM/PM inte 24 timmar, för att det ska fungera.

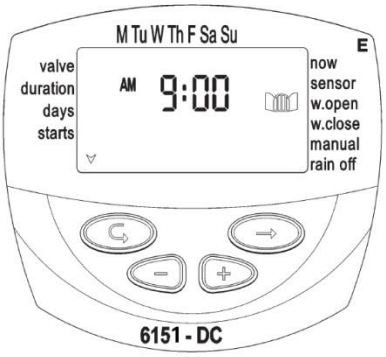

Funktionen OPEN WINDOW gör det möjligt att utföra en cykliskt bevattning under en angiven del av dygnet. (Max 23.59 timmar). Styrenheten måste vara programmerad för cyklisk bevattning. Se kapitel **4.2.** Symbolen ska synas i fönstret.

1. Tryck tills syns på displayen vid texten **W.Open,** ordet **OFF eller** senast inställda tid kommer fram i fönstret.

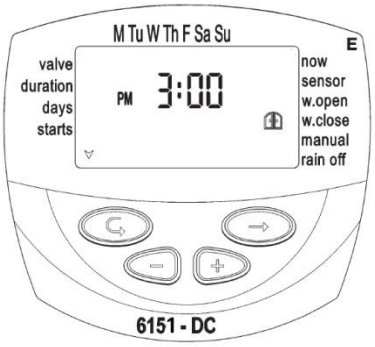

2. Tryck . Ordet **OFF** börjar blinka.
3. Använd och för att ställa in önskad tid som ventilen ska öppna.
4. Tryck tills syns på displayen vid texten **W.Close**
5. Använd och för att ställa in önskad stängningstid.

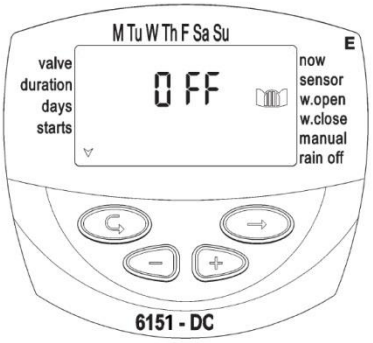

För att avsluta cyklen:

1. Tryck tills syns på displayen vid texten **W.Open,** senast inställda tid kommer fram i fönstret.
2. Tryck .tills börjar blinka börjar blinka.
3. Tryck tills OFF kommer fram. Nu är funktionen stängd.

6. Underhåll

- Batterierna ska tas bort om kontrollenheten inte används under en längre period.
- Filter rekommenderas före ventilen.
- Vid normalt användande beräknas batterierna (alkali) räcka i ett år.
- Det rekommenderas att byta batterier inför varje ny bevattningssäsong.
- Transportera inte vatten genom ventilen utan att solenoiden är monterad.
- Rekommenderat vattentryck 1-8 bar.

7. Felsökning

Problem/Händelse	Orsak	Lösning
Ventilen öppnar inte i automatiskt läge eller vid manuell öppning via kontrollenheten.	Vredet på solenoiden står inte längre i läge AUTO. Eller Dåliga batterier.	Vrid om vredet till AUTO. Byt batterier
Inget syns i fönstret	Dåliga batterier	Byt batterier
Ventilen stänger inte trots att den ”klickar”.	Vredet på solenoiden står ej i läge AUTO. Eller O-ringen (5 mm) i bajonettfattningen saknas eller ligger fel.	Vrid om vredet till AUTO. Installera en ny o-ring.
Vatten läcker mellan solenoid och ventilhus.	O-ringen (20 mm) fattas.	Installera en ny o-ring.