TWX7 Workcentre

TWX7

EN Operating & Safety Instructions

NL Bedienings- en veiligheidsvoorschriften

FR Instructions d'utilisation et consignes de sécurité

DE Sicherheits- und Bedienungsanleitung

IT Istruzioni per l'uso e la sicurezza

ES Instrucciones de uso y de seguridad

PT Instruções de Operação e Segurança

PL Instrukcja obsługi i bezpieczeństwa

CZ Provozní a bezpečnostní pokyny

JP 取扱説明書

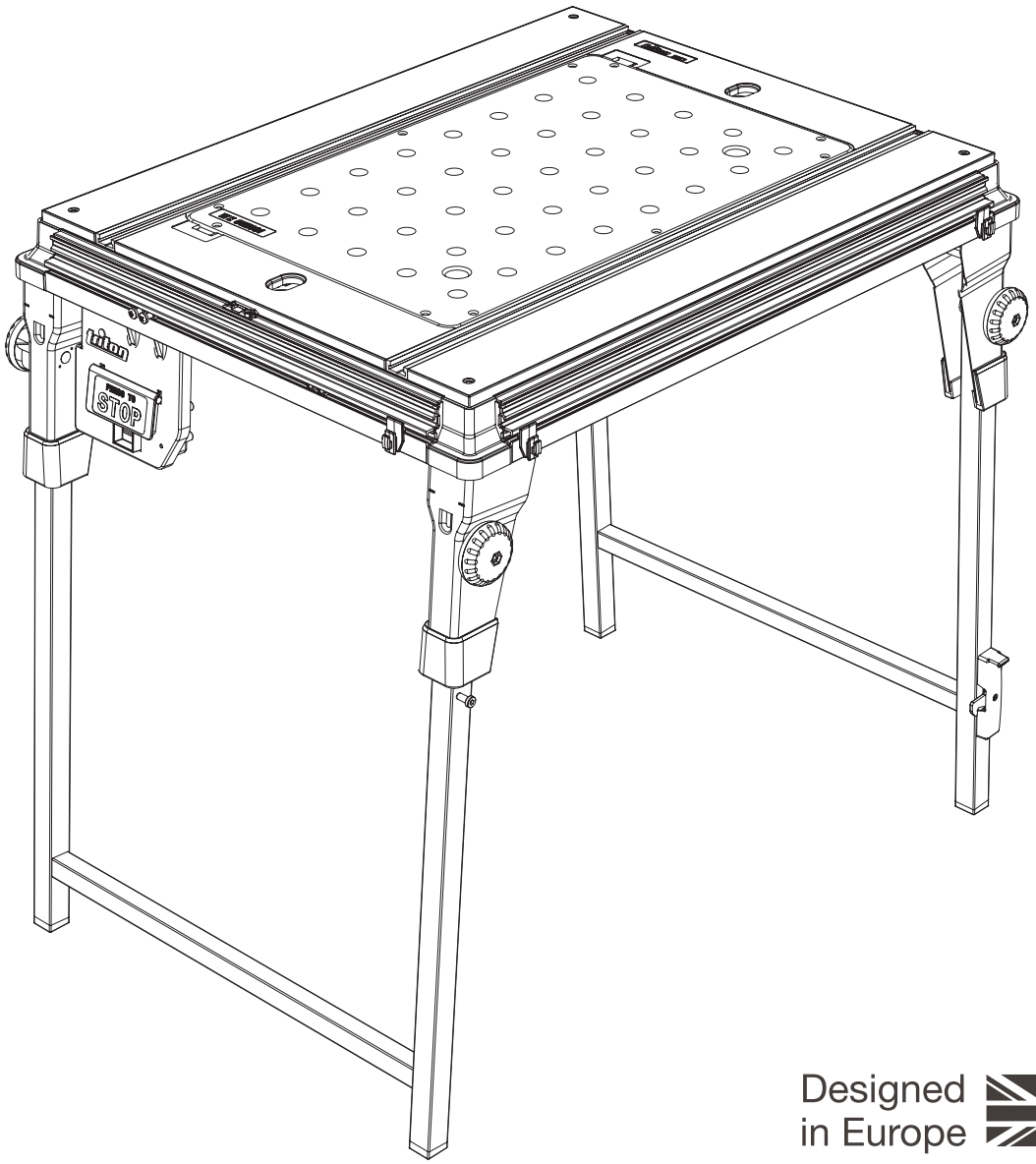

Designed in Europe

Version date: 03.10.23

tritontools.com

Introduction

Thank you for purchasing this Triton tool. This manual contains information necessary for safe and effective operation of this product. This product has unique features and, even if you are familiar with similar products, it is necessary to read this manual carefully to ensure you fully understand the instructions. Ensure all users of the tool read and fully understand this manual. Keep these instructions with the product for future reference.

Description of Symbols

Wear hearing protection
Wear eye protection
Wear breathing protection
Wear head protection

Wear hand protection

Read instruction manual

Class I construction (protective earth)

Conforms to relevant legislation and safety standards.

Risk of electrocution!

Be aware of kickback!

WARNING!
LIFTING HAZARD
Single Person Lift could cause injury
Use assistance when moving or lifting
WARNING: This product is heavy and as a precaution it is advised that two people assemble the machine.

Caution!

Toxic fumes or gases!

DO NOT touch! DO NOT access the guard without removing the power. Keep children and bystanders away while operating a power tool. Distractions can cause you to lose control. All visitors should be kept safe distance from work area.

Indoors use only!

DO NOT use in rain or damp environments!

Environmental Protection
Waste electrical products should not be disposed of with household waste. Please recycle where facilities exist. Check with your local authority or retailer for recycling advice.

WARNING: Moving parts can cause crush and cut injuries.

Maximum load

EN

Technical Abbreviations Key

V	Volts
~	Alternating current
A, mA	Ampere, milli-Amp
Ø	Diameter
°	Degrees
Hz	Hertz
W, kW	Watt, kilowatt

Specification

Chassis specification	
Model number:	TWX7
Dimensions (standing) (LxWxD):	1036 x 737 x 900mm / 40 ¾" x 29" x 35 ½"
Dimensions (folded) (LxWxD):	995 x 737 x 317mm / 39 ¼" x 29" x 12 ½"
Module insert dimensions (LxWxD):	660 x 410 x 50mm / 26" x 16 ¼" x 2"
Dust extraction port dimensions:	Inner: 28mm (1-3/32") Outer: 32mm (1-1/4")
Max load capacity:	150kg / 330lb
Net weight (chassis only):	23.2kg / 51lb
Electrical switchbox specification	
Rating:	220-240V~ 50/60Hz (UK/EU/RU), 120V~, 60Hz (US)
Max power rating:	13A / 3100W (UK), 16A / 3500W (EU), 15A / 3400W (AU), 15A (US)
No voltage release (NVR) switch with knee operation:	Mounted at the front of the chassis
Ingress protection:	IP52
Length of power cord:	1.2m / 4ft
Protection class:	⏚
Clamping Table Module specification (Not supplied with TWX7RT1KIT)	
Model number:	TWX7CT001
Bench dog holes:	40
Bench dog hole diameter:	19mm / ¾"
Net weight of module:	3.8 kg / 8lb 6oz

General Safety

⚠ **WARNING:** When using electric power tools, basic safety precautions should always be followed to reduce the risk of fire, electric shock and personal injury including the following safety information. Read all these instructions before attempting to operate this product and save these instructions for future use.

⚠ **WARNING:** This appliance is not intended for use by persons (including children) with reduced, physical or mental capabilities or lack of experience or knowledge unless they have been given supervision or instruction concerning use of the appliance by a person responsible for their safety. Children must be supervised to ensure that they do not play with the appliance.

CAUTION: Use the power tool, accessories and tool bits etc. in accordance with these instructions, taking into account the working conditions and the work to be performed. Use of the power tool for operations different from those intended could result in a hazardous situation.

The term "power tool" in the warnings refers to your mains-operated (corded) power tool or battery-operated (cordless) power tool.

1 **Keep work area clear -** Cluttered areas and benches invite injuries
2 **Consider work area environment**
- Do not expose tools to rain
- Do not use tools in damp or wet locations
- Keep work area well lit
- Do not use tools in the presence of flammable liquids or gases
3 **Guard against electric shock -** Avoid body contact with earthed or grounded surfaces (e.g. pipes, radiators, ranges, refrigerators)
4 **Keep other persons away -** Do not let persons, especially children, not involved in the work touch the tool or the extension cord and keep them away from the work area
5 **Store idle tools -** When not in use, tools should be stored in a dry locked-up place, out of reach of children

6 **Do not force the tool -** It will perform the job better and safer at the rate for which it was intended

7 **Use the right tool -** Do not force small tools to do the job of a heavy duty tool

- Do not use tools for purposes not intended; for example do not use circular saws to cut tree limbs or logs

8 **Dress appropriately**

- Do not wear loose clothing or jewellery, which can be caught in moving parts
- Suitable safety footwear is recommended when working outdoors
- Wear protective covering to contain long hair

9 **Use protective equipment**

- Use safety glasses
- Use face or dust mask if working operations create dust

⚠ **WARNING:** Not using protective equipment or appropriate clothing can cause personal injury or increase the severity of an injury.

10 **Connect dust extraction equipment -** If the tool is provided for the connection of dust extraction and collecting equipment, ensure these are connected and properly used

11 **Do not abuse the power cable -** Never yank the power cable to disconnect it from the socket. Keep the power cable away from heat, oil and sharp edges. Damaged or entangled power cables increase the risk of electric shock

12 **Secure work -** Where possible use clamps or a vice to hold the work. It is safer than using your hand

13 **Do not overreach -** Keep proper footing and balance at all times

14 **Maintain tools with care**

- Keep cutting tools sharp and clean makes the tool easier to control and less likely to bind or lock in the workpiece
- Follow instruction for lubricating and changing accessories
- Inspect tool power cables periodically and if damaged have them repaired by an authorized service facility
- Inspect extension cables periodically and replace if damaged
- Keep handles dry, clean and free from oil and grease

⚠ **WARNING:** Many accidents are caused by poorly maintained power tools.

15 **Disconnect tools -** When not in use, before servicing and when changing accessories such as blades, bits and cutters, disconnect tools from the power supply

⚠ **WARNING:** The use of accessories or attachments not recommended by the manufacturer may result in a risk of injury to persons.

16 **Remove adjusting keys and wrenches -** Form the habit of checking to see that keys and adjusting wrenches are removed from the tool before switching it on

17 **Avoid unintentional starting -** Ensure switch is in "off' position when connecting to a mains socket or inserting a battery pack, or when picking up or carrying the tool

⚠ **WARNING:** Unintended starting of a tool can cause major injuries.

18 **Use outdoor extension leads -** When the tool is used outdoors, use only extension cords intended for outdoor use and so marked. Use of an extension cable suitable for outdoor use reduces the risk of electric shock

19 **Stay alert**

- Watch what you are doing, use common sense and do not operate the tool when you are tired
- Do not use a power tool while you are under the influence of drugs, alcohol or medication

⚠ **WARNING:** A moment of inattention while operating power tools may result in serious personal injury.

20 **Check damaged parts**

- Before further use of tool, it should be carefully checked to determine that it will operate properly and perform its intended function
- Check for alignment of moving parts, binding of moving parts, breakage of parts, mounting and any other conditions that may affect its operation
- A guard or other part that is damaged should be properly repaired or replaced by an authorized service centre unless otherwise indicated in this instruction manual
- Have defective switches replaced by an authorized service centre

⚠ **WARNING:** Do not use the tool if the on/off switch does not turn it on and off. The switch must be repaired before the tool is used.

21 **Have your tool repaired by a qualified person -** This electric tool complies with the relevant safety rules. Repairs should only be carried out by qualified persons, otherwise this may result in considerable danger to the user

⚠ **WARNING:** When servicing use only identical replacement parts.

⚠ **WARNING:** If the power cable is damaged it must be replaced by the manufacturer or an authorised service centre.

22 **Power tool mains plugs must match the mains socket -** Never modify the plug in any way. Do not use any adapter plugs with earthed (grounded) power tools. Unmodified plugs and matching sockets will reduce risk of electric shock

23 **If operating a power tool outside use a residual current device (RCD) -** Use of an RCD reduces the risk of electric shock

NOTE: The term "residual current device (RCD)" may be replaced by the term "ground fault circuit interrupter (GFCI)" or "earth leakage circuit breaker (ELCB)".

24 **Use proper extension cord. Make sure your extension cord is in good condition. When using an extension cord, be sure to use one heavy enough to carry the current your product will draw.** An undersized cord will cause a drop in line voltage resulting in loss of power and overheating. Table A shows the correct size to use depending on cord length and nameplate ampere rating. If in doubt, use the next heavier gage. The smaller the gage number, the heavier the cord.

⚠ **WARNING:** When used in Australia or New Zealand, it is recommended that this tool is ALWAYS supplied via Residual Current Device (RCD) with a rated residual current of 30mA or less.

⚠ **WARNING:** Before connecting a tool to a power source (mains switch power point receptacle, outlet, etc.) be sure that the voltage supply is the same as that specified on the nameplate of the tool. A power source with a voltage greater than that specified for the tool can result in serious injury to the user, and damage to the tool. If in doubt, do not plug in the tool. Using a power source with a voltage less than the nameplate rating is harmful to the motor.

⚠ **WARNING:** Some dust created by power sanding, sawing, grinding, drilling and other construction activities contains chemicals known to the State of California to cause cancer, birth defects or other reproductive harm. Some examples of these chemicals are:

- Lead from lead-based paints
- Crystalline silica from bricks and cement and other masonry products, and
- Arsenic and chromium from chemically-treated rubber

Your risk from these exposures varies, depending on how often you do this type of work. To reduce your exposure to these chemicals: work in a well-ventilated area, and work with approved safety equipment, such as those dust masks that are specially designed to filter out microscopic particles.

Table A

Ampere Rating		Volts	Total length of cord in meters / feet			
		120	7.5 / 25	15 / 50	30.5 / 100	46 / 150
		240	15 / 50	30.5 / 100	61 / 200	92 / 300
More Than	Not More Than		Minimum gage for cord			
0	6		18	16	16	14
6	10		18	16	14	12
10	12		16	16	14	12
12	16		14	12	Not Recommended	

Grounding Instructions (FOR US ONLY – 120V~ 60Hz supply)

All grounded, cord-connected tools:

In the event of a malfunction or breakdown, grounding provides a path of least resistance for electric current to reduce the risk of electric shock. This tool is equipped with an electric cord having an equipment-grounding conductor and a grounding plug. The plug must be plugged into a matching outlet that is properly installed and grounded in accordance with all local codes and ordinances.

Do not modify the plug provided - if it will not fit the outlet, have the proper outlet installed by a qualified electrician.

Improper connection of the equipment-grounding conductor can result in a risk of electric shock. The conductor with insulation having an outer surface that is green with or without yellow stripes is the equipment-grounding conductor. If repair or replacement of the electric cord or plug is necessary, do not connect the equipment-grounding conductor to a live terminal.

Check with a qualified electrician or service personnel if the grounding instructions are not completely understood, or if in doubt as to whether the tool is properly grounded.

Use only 3-wire extension cords that have 3-prong grounding plugs and 3 pole receptacles that accept the tool's plug.

Repair or replace damaged or worn cord immediately.

Grounded, cord-connected tools intended for use on a supply circuit having a nominal rating less than 150 volts:

This tool is intended for use on a circuit that has an outlet that looks like the one illustrated in Fig. I /A. The tool has a grounding plug that looks like the plug illustrated in Fig. I/A. A temporary adapter, which looks like the adapter illustrated in Fig. I/C, may be used to connect this plug to a 2-pole receptacle as shown in Fig. I/B if a properly grounded outlet is not available. The temporary adapter should be used only until a properly grounded outlet can be installed by a qualified electrician. (This adapter is not permitted in Canada) The green-colored rigid ear, lug, and the like, extending from the adapter must be connected to a permanent ground such as a properly grounded outlet box.

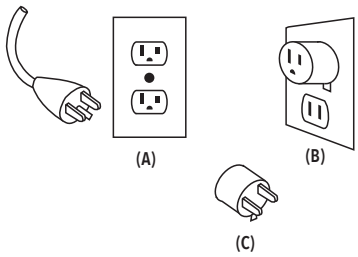

Workcentre Safety

⚠ **WARNING:** If the workcentre is fitted with a router module, the following safety instructions should be considered.

⚠ **WARNING:** This is a complex device that combines multiple tools into one workshop machine system. It may only be used for the applications described in this manual. DO NOT attempt to mount accessories or power tools other than those specified. DO NOT use this device for purposes for which it was not designed. This could be highly dangerous and could lead to severe injury, even death, or substantial property damage.

⚠ **WARNING:** ALWAYS wear personal protective equipment, including eye protection and cut-proof gloves when fitting power tools to Workcentre modules.

⚠ **WARNING:** DO NOT use this device with inserts for unfamiliar power tools. Seek professional training and advise prior to working with unfamiliar tools.

⚠ **WARNING:** Before connecting a tool to a power source (mains switch power point receptacle, outlet, etc) be sure the voltage supply is the same as that specified on the nameplate of the tool. A power source with a voltage greater than that specified for the tool can result in serious injury to the user, and damage to the tool. If in doubt, do not plug in the tool. Using a power source with a voltage less than the nameplate rating is harmful to the motor.

1. **ALWAYS avoid positioning hands or fingers where they could be 'pinched'**, *during assembly/ folding or when changing module inserts.*

EN

2. **NEVER load the Workcentre chassis with weights beyond the safe max load capacity listed in 'Specification'.**
3. **DO NOT sit, stand on, or climb onto the clamping table.** *DO NOT use this tool as a work platform or scaffolding.*
4. **DO NOT use in wet or damp environments.** *The Workcentre, its modules and components are designed for indoor use only, and must remain dry at all times.*
5. **ALWAYS ensure power tools are correctly and securely mounted** *when using modules powered by hand-held power tools.*
6. **ALWAYS fully read and understand the instruction manual supplied by the power tool manufacturer.** *Follow all safety advice and usage procedures.*
7. **ALL hand-held power tools used with Workcentre modules MUST be connected over the switchbox of the Workcentre.** *DO NOT connect power tools directly to the power supply, as this would disable important safety features of the Workcentre system.*
8. **ALWAYS disconnect the Workcentre from the power supply before changing power tools, accessories or making adjustments.** *ALWAYS switch the Workcentre off before disconnecting from the power supply, to prevent accidental activation when the tool is reconnected to power.*
9. **ALWAYS disconnect the Workcentre from the power supply** *when work is completed for the day, or when leaving the unit unattended.*
10. **ALWAYS use the push stick when appropriate, as outlined in the instructions of applicable Workcentre modules.** *Store the push stick with the Workcentre when not in use.*
11. **ALWAYS support large workpieces on the in-feed and out-feed sides of the router table, and where necessary, also to the sides.** *Use roller supports or saw horses wherever possible.*
12. **LIMIT the workpiece weight and dimension to a size that can safely be cut without jeopardising the stability of the Workcentre.** *NEVER attempt to cut a workpiece that cannot be safely handled by the operator, or that cannot be supported, in-feed and/or out-feed.*

Clamping Table Safety

⚠ **WARNING:** NEVER load your clamping table with weights beyond the safe max load capacity listed in 'Specification'.

1. **ALWAYS ensure even clamping of your workpiece**. *NEVER apply an unbalanced load, which could result in the table tipping over.*
2. **ENSURE the workpiece is securely clamped or secured before using a hand-held power tool (e.g. drill, sander, planer etc.).**
3. **ALWAYS support long or wide workpieces by using suitable side supports.**
4. **ONLY use compatible bench dog clamps with the correct diameter** *to achieve reliable clamping results.*
5. **DO NOT mount stationary power tools (e.g. mitre saws, planer thicknessers etc) on top of the clamping table, which exceed the maximum 150kg load capacity of the workcentre.** *This could cause severe injury.*
6. **DO NOT cut or drill into the clamping table surface.** *Place a piece of sacrificial timber under the workpiece to avoid damage to the module and Workcentre chassis.*
7. **Remove wood glue, stain or other residues immediately, using a slightly damp cloth.** *DO NOT wait until the compounds have dried, and DO NOT use solvents.*

Familiarisation List

1. Rear Chassis Legs
2. Side Support Mounting Points
3. Leg Locking Knobs
4. Side Support Knobs
5. Table Surface
6. T-slot
7. Rip Fence Clamps (x4)
8. Rugged Transit Handle (Optional)
9. Front Chassis Legs
10. ON/OFF Switch
11. 'Knee-Off' Stop Button
12. Positioning Wheel
13. Leg Locking Latch
14. Outfeed Support Mounting Points
15. Outfeed Support Knobs
16. Rugged Wheel Mount (rugged wheels optional)
17. Positioning Wheel Mount
18. Power Tool Connection Socket
19. Mains Plug
20. Module Locks
21. Module Mounting Guide
22. Module Rollers
23. Thumb Holes
24. Bench Dog Hole
25. Module Levelling Screws
26. Clamping Table Module (Not supplied with TWX7RT1KIT)
27. Module Levelling Bobbin Screw
28. Storage Hanger
29. Rip Fence Guide
30. Rip Fence Position Indicator

Intended Use

The Triton Workcentre is a multi-functional tool system designed for mounting power tools in dedicated modules for stationary use. Easy to mount modules, including a Router Table Module (TWX7RT001), Contractor Saw Modules (TWX7CS001 & 2), Project Saw Module (TWX7PS001), and a Clamping Table Module, make the Workcentre suitable for a wide variety of woodworking tasks.

Unpacking your Tool

1. Carefully unpack and inspect your tool. Fully familiarise yourself with all its features and functions
2. Ensure that all parts of the tool are present and in good condition. If any parts are missing or damaged, have such parts replaced before attempting to use this tool

For instruction video, please go to www.tritontools.com

Before Use

⚠ **WARNING:** ALWAYS ensure the tool is switched off and disconnected from the power supply before attaching or removing any accessories, fitting or removing power tools, making adjustments, cleaning or carrying out maintenance.

Rip fence clamp installation

For contractor saw model TWX7CS001 only. The later version TWX7CS002 uses different clamps supplied with the contractor saw.

- Slide the Rip Fence Clamps (7) into the guides located at the infeed and outfeed ends, Fig. D
- Slide the Storage Hangers into the guides located at the sides of the workcentre chassis

Note: The Storage Hangers are used to conveniently hang Workcentre-related accessories, such as the Push-Stick (not included), Protractor Gauge (not included), Rip Fence (not included) and more.

Module levelling screw installation

Note: The Clamping Table Module (26) is not supplied with the Workcentre 7 & Router Table Module Kit (TWX7RT1KIT).

- With the Clamping Table Module on a secure, flat surface, install the Module Levelling Bobbin Screws (27), Module Levelling Screws (25) and the Module Rollers, as depicted in Fig. E

Installing & removing modules

Module installation:

⚠ **WARNING:** Do not place fingers and/or body parts between the module and the Workcentre chassis.

⚠ **WARNING:** Some modules are heavy, especially with power tools installed. ALWAYS grip modules with both hands, ensure secure footing, stand upright, and avoid awkward movements when removing and fitting modules.

- Slide the Module Rollers (22) into the Module Mounting Guide (21) and carefully lower the module into place, see Fig. F
- Toggle both Module Locks (20) into the locked position, Fig. G

Note: Ensure the Module Levelling Bobbin Screws (27), are correctly located in the bobbin locators. The bobbin levelling screws need to be adjusted to remove play between the module and the workcentre chassis.

Module removal:

- Toggle the Module Locks (20) into the 'unlocked' position, Fig. G. Lift the module from the chassis using the Finger Holes (23), and slide the Module Rollers (22) from the Module Mounting Guide (21), see Fig. F

Note: Modules can be placed upright by angling them to around 120°. This position can be used, when adjustments on the underside of modules are necessary, e.g. adjustments to the fitted power tools, there is no need to remove the module.

Levelling table modules

- Level the module by adjusting the Module Levelling Bobbin Screws (27), and Module Levelling Screws (25) in the order depicted in Fig. H
- Check the module is level against the surrounding chassis using a straight edge, as depicted in diagram Fig. I. If the module is still uneven, repeat the above process

Electrical connections

Note: The Workcentre features a mains isolator switch with Trailing Socket (18), to allow easy connectivity to power tools.

1. Connect the Workcentre to the mains via the Mains Plug (19)
2. Use the Trailing Socket to connect power tools to the power supply

- Power tools must be connected to the Workcentre switchbox
- If necessary, suitable extension cords may be used to extend the Workcentre's own power cable

⚠ **WARNING:** Use only extension cords that are in good condition, with a sufficient cross section to carry the current the power tool will draw. Undersized extensions will cause in-line voltage to drop, resulting in power loss, overheating and burning out of the power tool motor.

Dust extraction

⚠ **WARNING:** ALWAYS use a suitable vacuum cleaner or workshop dust extraction system if dust containing harmful substances is produced, e.g. when working with certain types of wood, painted or varnished workpieces, workpieces with surface coatings etc. ALWAYS dispose of harmful dust according to laws and regulations.

Note: Most accessories used with the Triton Workcentre system are designed to be connected to a workshop dust extraction system or a vacuum cleaner. This is the preferred and most effective method of dust extraction.

Operation

Workcentre switchbox operation

- The Workcentre ON/OFF Switch (10) is located at the front, behind the 'Knee-Off' Stop Button (11), see Fig. J
- Lift the 'Knee-Off' Stop Button to reveal the ON/OFF Switch, Ensure the switch is in the 'O' position
- Plug the Mains Plug (19) into a mains socket, to provide power to the Workcentre Power Socket

Switching ON & OFF

- With the Workcentre connected, switch on the mains power supply
- Plug in the desired power tool to the Power tool Connection Socket (18)
- Switch on and provide power to Workcentre-associated tools by lifting the 'Knee-Off' Stop Button (11) and pressing the ON/OFF Switch (10) into the 'I' position
- Switch off the power tool by pressing the ON/OFF Switch into the 'O' position. This can also be achieved by pressing down the 'Knee-Off' Stop Button

Note: If the power supply is interrupted during use, the machine will not restart. The ON/OFF Switch will need to be activated again to resume operation.

User position & feed direction

- The main user position is defined by the location of the 'Knee-Off' Stop Button (11)
- ALWAYS remain in close proximity to the switch to instantly switch the machine off in the event of an emergency
- Feed your workpieces from this position, in the direction indicated by the arrows on the table surface of the individual module

Using the clamping holes

- The clamping table module features a series of 19mm diameter holes for the use of clamping devices, and bench dogs

Using the table extensions (available as accessories)

- The outfeed and side support bars can be adjusted to provide sturdy support to larger workpieces. Adjustability can be performed by loosening the Outfeed Support Knobs (15), and/or the Side Support Knobs (4) and extending the corresponding support bar to the size of the workpiece

Accessories

- A full range of Workcentre accessories and compatible Triton power tools, including Circular Saws and Precision Plunge Routers, is available from your Triton stockist. Spares can be obtained from toolsparesonline.com

Maintenance

⚠ **WARNING:** ALWAYS disconnect the Workcentre from the power supply, before cleaning, changing accessories, making adjustments or carrying out maintenance.

⚠ **WARNING:** ALWAYS wear protective equipment including eye protection and suitable, cut-proof gloves when cleaning or carrying out maintenance.

General inspection

- Regularly check that all the fixing screws are tight. They may vibrate loose over time
- Inspect the supply cord of the tool, prior to each use, for damage or wear. Repairs should be carried out by an authorised Triton service centre. This advice also applies to extension cords used with this tool, as well as cords of the power tools installed in this Workcentre

Cleaning

- Keep your tool clean at all times. Dirt and dust will cause internal parts to wear quickly, and shorten the device's service life
- Clean the body of your machine with a soft brush, or dry cloth
- Never use caustic agents to clean plastic parts. If dry cleaning is not sufficient, a mild detergent on a damp cloth is recommended
- Water must never come into contact with the tool
- Ensure the tool is thoroughly dry before using it
- If available, use clean, dry, compressed air to blow through the ventilation holes (where applicable)

Lubrication

- Lubricate all moving parts with PTFE spray at regular intervals, especially after heavy use or cleaning

⚠ **WARNING:** DO NOT lubricate with oil or silicone-based maintenance sprays. Lubricant residue will combine with wood and dust leading to dirt build-up interfering with moving parts and mechanisms. ONLY dry lubricate, using PTFE spray.

Storage

- Store this tool carefully in a secure, dry place out of the reach of children

Contact – UK/EU

For technical or repair service advice, please contact the helpline on (+44) 1935 382 222

Web: www.tritontools.com

UK Address: Toolstream Ltd., Boundary Way, Lufton Trading Estate, Yeovil, Somerset, BA22 8HZ, United Kingdom

EU Address: Toolstream B.V., Holtum-Noordweg 11, Unit 4, 6121 RE Born, The Netherlands

Contact – US

For technical or repair service advice, please contact the helpline (toll free) on: 855-227-3478

Web: www.tritontools.com

Address: Toolstream Inc., Triton Products, 380 Crompton St., Charlotte, NC 28273

Disposal

Always adhere to national regulations when disposing of power tools that are no longer functional and are not viable for repair.

- Do not dispose of power tools or other waste electrical and electronic equipment (WEEE), with household waste
- Contact your local waste disposal authority for information on the correct way to dispose of power tools

Troubleshooting for Clamping Table

Problem	Possible Cause	Solution
Table module is not level	Levelling screws are not correctly adjusted	Using a spirit level, adjust the Module Levelling Screws (25) till the surface module is flat
	Rough surface	Ensure the Workcentre is situated on a secure flat surface. Relocate the table if the ground is found to be rough
	Legs not correctly seated	Follow instructions provided under '**Initial set-up**', and ensure the legs are correctly seated and locked into place
'Play' between table module and chassis	Module levelling bobbins, not correctly adjusted	Adjust Module Levelling Bobbin Screw (27) to remove 'play' in Workcentre module

Guarantee

To register your guarantee visit our web site at tritontools.com* and enter your details.

Purchase Record

Date of Purchase: ___ / ___ / ____

Model: TWX7

Retain your receipt as proof of purchase.

Triton Precision Power Tools guarantees to the purchaser of this product that if any part proves to be defective due to faulty materials or workmanship within 3 YEARS from the date of original purchase, Triton will repair, or at its discretion replace, the faulty part free of charge.

This guarantee does not apply to commercial use nor does it extend to normal wear and tear or damage as a result of accident, abuse or misuse.

* Register online within 30 days.

Terms & conditions apply.

This does not affect your statutory rights

Australian Warranty Information

You may wish to register your product at www.tritontools.com but you are not under any obligation to do so.

Our goods come with guarantees that cannot be excluded under the Australian Consumer Law.

You are entitled to a replacement or refund for a major failure and for compensation for any other reasonably foreseeable loss or damage. You are also entitled to have the goods repaired or replaced if the goods fail to be of acceptable quality and the failure does not amount to a major failure.

This product is guaranteed against faulty materials and workmanship for 3 YEARS from the date of purchase. Please retain your receipt as proof of purchase.

This warranty does not cover defects caused by or resulting from:

- (a) misuse, abuse or neglect;
- (b) trade, professional or hire use;
- (c) repairs attempted by anyone other than our authorised repair centres; or
- (d) damage caused by foreign objects, substances or accident.

Warranty Exclusions

Wearing parts, consumable items or service-related parts required when performing normal and regular maintenance of this product are not covered by the warranty unless it is found to be defective by an Authorised Service Centre.

Distributed in Australia by Carbatec:
Carbatec Pty Ltd, 128 Ingleston Rd, Wakerley QLD 4154

Enquiries
Email: callcentre@carbatec.com.au
Freecall number: 1800 658 111

The Carbatec policy is one of continuous improvement and the company reserves the right to alter designs, colours and specifications without notice.

EN

Introductie

Hartelijk dank voor de aankoop van dit Triton-product. Deze handleiding omvat informatie die nodig is voor een veilig en efficiënt gebruik van dit product. Dit product is in het bezit van unieke kenmerken en, zelfs indien u bekend bent met gelijkaardige producten, is het nodig om deze handleiding aandachtig door te lezen om er zeker van te zijn dat u de instructies volledig begrijpt. Zorg ervoor dat alle gebruikers van het product deze handleiding volledig gelezen en begrepen hebben. Bewaar deze instructies bij het product, zodat u deze later nog eens kunt raadplegen.

Beschrijving symbolen

Draag gehoorbescherming
Draag een veiligheidsbril
Draag een stofmasker
Draag een veiligheidshelm

Draag handschoenen

Lees de handleiding

Beschermingsklasse I (aardgeleiding)

Voldoet aan de relevante wetgeving en veiligheidsnormen

Gevaarlijke elektrische spanning!

Let op: terugslaggevaar!

WAARSCHUWING
GEVAAR DOOR ZWARE LASTEN
Hef de last niet alleen, dit resulteert mogelijk in persoonlijk letsel
Hef met meerdere personen
WAARSCHUWING: Dit product is zwaar en als voorzorgsmaatregel moet de machine met twee personen samengesteld worden.

Voorzichtig!

Giftige dampen of gassen!

NIET aanraken! GEEN toegang tot de bescherming zonder de spanning weg te nemen. Houd kinderen en omstanders uit de buurt wanneer u elektrisch gereedschap gebruikt. Door afleiding kunt u de controle over het gereedschap verliezen. Alle bezoekers dienen op een veilige afstand van de werkplek gehouden te worden.

Enkel geschikt voor binnen gebruik!

Gebruik niet bij regen of in vochtige omstandigheden!

Milieubescherming
Elektrische producten mogen niet met het normale huisvuil worden weggegooid. Gelieve te recycleren indien deze mogelijkheid bestaat. Vraag de plaatselijke autoriteiten of de verkoper om advies betreffende de recyclagemogelijkheden.

WAARSCHUWING: Bewegende delen kunnen ernstig letsel veroorzaken.

MAX 150kg 330lbs

Maximale last

Technische afkortingen en symbolen

V	Spanning
~	Wisselstroom
A, mA	Ampere, milli-Amp
Ø	Diameter
°	Graden
Hz	Hertz
W, kW	Watt, kilowatt

Specificaties

Frame specificaties	
Modelnummer:	TWX7
Afmetingen (staand) (L x B x D):	1036 x 737 x 900 mm / 40 ¾" x 29" x 35 ½"
Afmetingen (ingeklapt) (L x B x D):	995 x 737 x 317 mm / 39 ¼" x 29" x 12 ½"
Inlegplaat afmetingen (L x B x D):	660 x 410 x 50 mm / 26" x 16 ¼" x 2"
Afmetingen van de stofafzuigingspoort:	Binnen: 28 mm (1-3/32") Buiten: 32 mm (1-1/4")
Maximale last capaciteit:	150 kg / 330 lb
Netto gewicht (enkel frame):	23,2 kg / 51 lb
Elektrische schakeldoos specificaties	
Waardering:	220-240 V~, 50/60 Hz (VK/EU/RUS), 120 V~, 60 Hz (USA)
Maximale stroomwaarde:	13 A / 3100 W (VK), 16 A / 3500 W (EU), 15 A / 3400 W (AUS), 15 A (USA)
Geen spanningsvrijgave (NVR) schakelaar met kniebediening:	Aan de voorzijde van het frame
Beschermingsgraad:	IP52
Stroomsnoer lengte:	1,2 m / 4 ft
Beschermingsklasse:	⏚
Klemtafel specificaties (Niet meegeleverd met TWX7RT1KIT)	
Modelnummer:	TWX7CT001
Klemgaten:	40
Klemgat diameter:	19 mm / ¾"
Netto gewicht:	3,8 kg / 8 lb 6 oz

Algemene veiligheid

⚠ **WAARSCHUWING:** Bij het gebruik van elektrische machines horen basis veiligheidsvoorzorgmaatregelingen opgevolgd te worden om de kans op brand, elektrische schokken en persoonlijk letsel te minimaliseren. Lees de instructies voor gebruik volledig door en bewaar deze bij de machine voor toekomstig gebruik.

⚠ **WAARSCHUWING:** De machine is niet geschikt voor gebruik door personen met een verminderde mentale of fysieke bekwaamheid of een gebrek aan ervaring, tenzij de persoon wordt begeleid of geïnstrueerd door een persoon verantwoordelijk voor de veiligheid

LET OP: Het gebruik van de machine voor doeleinden, anders dan waarvoor de machine is bestemd resulteert mogelijk in gevaarlijke situaties en serieus persoonlijk letsel

De term "elektrisch gereedschap" in alle hieronder vermelde waarschuwingen heeft betrekking op uw elektrische gereedschap dat op de stroom is aangesloten (met een snoer) of met een accu wordt gevoed (snoerloos).

1 **Veiligheid in de werkruimte -** Rommelige en donkere ruimtes leiden vaak tot ongelukken.

2 **Denk aan de werkplaatsomgeving**
- Stel gereedschap niet bloot aan regen
- Gebruik gereedschap niet in vochtige of natte omstandigheden
- Houdt uw werkplaats goed verlicht
- Gebruik gereedschap niet in de nabijheid van ontvlambare vloeistoffen of gassen

3 **Bescherm uzelf tegen elektrische schok –** Voorkom het contact met geaarde oppervlakken (als leidingen, radiatoren, koelkasten).

4 **Houd kinderen en omstanders uit de buurt –** Laat mensen, vooral kinderen, de machine en verlengsnoeren niet aanraken en houd ze op afstand

5 **Berg gereedschap wat niet in gebruik is op –** Berg gereedschap dat niet in gebruikt is op een droge plek, buiten het bereik van kinderen op

6 **Forceer gereedschap niet –** Uw machine functioneert optimaal op de bestemde gebruikssnelheid

NL

7 Gebruik de juiste machine – Forceer kleine machine niet voor het uitvoeren van grote werkzaamheden.

- Gebruik gereedschap niet voor doeleinden waarvoor ze niet bestemd zijn.

8 Draag de juiste uitrusting

- Loshangende kleding en sieraden kunnen door bewegende onderdelen gegrepen worden
- Het dragen van niet-slippende schoenen is aangeraden voor buitenwerk
- Bedek lang haar

9 Draag de benodigde beschermingsmiddelen

- Draag een veiligheidsbril
- Draag een stofmasker bij stof producerende werkzaamheden

⚠ **WAARSCHUWING:** Wanneer de beschermende uitrusting niet gedragen wordt is de kans opeen ongeval groter en is de ernst van voorvallende ongevallen groter

10 Sluit gereedschap op een stof-ontginningssysteem aan – Wanneer de machine is voorzien van een stofpoort, sluit u deze op een ontginningssysteem aan

11 Misbruik het stroomsnoer niet – Trek nooit aan het stroomsnoer om de stekker uit het stopcontact te halen. Houdt het stroomsnoer uit de buurt van warmte, olie en scherpe randen. Beschadigde snoeren vergroten de kans op elektrische schok

12 Klem uw werk vast – Klem uw werkstuk wanneer mogelijk stevig vast

13 Reik niet te ver - Blijf altijd stevig en in balans staan

14 Onderhoud uw gereedschap zorgvuldig

- Het scherp en schoon houden van snijgereedschap zorgt voor een gemakkelijkere machine controle en een kleinere kans op het buigen en breken
- Volg smeerinstructies op
- Controleer stroomsnoeren regelmatig op beschadiging en laat deze bij een geautoriseerd service center repareren
- Laat stroomsnoeren bij een geautoriseerd service center vervangen
- Houdt handvaten schoon, droog en vrij van olie en vet

⚠ **WAARSCHUWING:** Velen ongelukken worden veroorzaakt door slecht onderhouden machines

15 Ontkoppel machines van de stroombron – wanneer niet in gebruik, voor onderhoud en bij het vervangen van accessoires ontkoppelt u de machine van de stroombron

⚠ **WAARSCHUWING:** Het gebruik van accessoires of hulpmiddelen die niet zijn aanbevolen door de fabrikant kan aanleiding geven tot risico's op persoonlijk letsel.

16 Verwijder sleutels – Maak van het controleren op gereedschapssleutels een gewoonte

17 Voorkom onnodig starten – Zorg ervoor dat de aan-/uitschakelaar bij het aansluiten op de stroombron, het plaatsen van een accu of het vervoeren in de uit-positie staat

⚠ **WAARSCHUWING:** Het onnodig starten van de machine kan leiden tot serieuze verwondingen

18 Het gebruik van buiten verlengsnoeren – Wanneer gereedschap buiten gebruikt wordt, maakt u gebruik van verlengsnoeren, geschikt voor buiten. Dit vermindert de kans op elektrische schok

19 Blijf alert

- Houd uw aandacht op het werk, gebruik uw gezonde verstand en gebruik machines niet wanneer vermoeid
- Gebruik het elektrisch gereedschap niet wanneer u vermoeid bent of onder invloed van drugs, alcohol of medicijnen

⚠ **WAARSCHUWING:** Onoplettendheid tijdens het bedienen van elektrisch gereedschap kan leiden tot ernstig letsel

20 Controleer beschadigde onderdelen

- Controleer voor verder gebruik of de machine als bestemd functioneert
- Controleer bewegende delen op uitlijning, beschadiging, montage en andere gesteldheden die gebruik van de machine mogelijk beïnvloeden
- Een beschadigde beschermkap hoort bij een geautoriseerd service center gerepareerd of vervangen te worden, tenzij anders vermeld in deze handleiding
- Laat defecte schakelaars bij een geautoriseerd service center repareren

⚠ **WAARSCHUWING:** Gebruik de machine niet met een defecte aan-/uitschakelaar. De schakelaar hoort voor gebruik gerepareerd te worden

21 Laat uw machine te allen tijde door een gekwalificeerd persoon repareren – Laat uw machine te allen tijde door een gekwalificeerd persoon repareren om gevaarlijk gebruik te vermijden

⚠ **WAARSCHUWING:** Maak bij onderhoud enkel gebruik van identieke vervangende onderdelen

⚠ **WAARSCHUWING:** Laat een beschadigd stroomsnoer door de verkoper of een geautoriseerd service center vervangen

22 Stekker horen overeen te komen met het te gebruiken stopcontact – Stekkers mogen niet aangepast worden. Gebruik geen adapters op geaarde machines. Overeenkomende stekkers en stopcontacten verminderen de kans op elektrische schok

23 Indien het onvermijdelijk is elektrisch gereedschap te gebruiken in een vochtige omgeving, gebruik dan een energiebron met een aardlek beveiliging (Residual Currency Device). Het gebruik van een RCD vermindert het risico op een elektrische schok

OPMERKING: De term "aardlekbeveiliging" (residual current device -RCD) kan vervangen worden door de term "aardingsfoutschakelaar" (ground fault circuit interupter - GFCI) of "aardlekschakelaar" (earth leakage circuit breaker - ELCB).

24 Gebruik een geschikt verlengsnoer. Vergewis u ervan dat het snoer dat u gebruikt in perfecte staat verkeert. Wanneer u gebruik maakt van een verlengsnoer, vergewis u er dan van dat het zwaar genoeg is om de stroom te geleiden die uw product zal trekken. Een te zwak snoer zal een spanningsval op de lijn veroorzaken, met als gevolg een vermogensverlies en een oververhitting. Tabel A geeft de juiste maat aan, afhankelijk van de lengte van het stroomsnoer en de nominale stroomsterkte op het gegevensplaatje. Gebruik in geval van twijfel het eerstvolgende zwaardere draadnummer. Hoe kleiner het draadnummer, hoe zwaarder het snoer.

⚠ **WAARSCHUWING:** Wanneer de machine in Nieuw-Zeeland gebruikt wordt, met een lekstroom van 30 mA of lager, is het gebruik van een aardlekschakelaar aanbevolen

⚠ **WAARSCHUWING:** Voordat u de machine op de stroombron aansluit controleert u of het voltage van de stroombron overeenkomt met de voltage op het gegevensplaatje op de machine. Een stroombron met een hogere spanning kan zorgen voor ernstige verwondingen aan de gebruiker en schade aan de machine. Een stroombron met een lagere spanning kan de motor beschadigen. Plug de stekker bij twijfel niet in de stroombron.

⚠ **WAARSCHUWING:** Sommige stoffen, geproduceerd bij het gebruik van elektrische machines, staan in de Amerikaanse deelstaat Californië bekend als kanker en geboorteafwijking verwekkend.

Een aantal voorbeelden van deze chemicaliën zijn:

- Lood van verf op loodbasis
- Kristallijn silica van beton en cement en andere steenproducten
- Arseen en chromium uit chemisch behandelt rubber

Risico's van blootstelling variëren, afhankelijk van de hanteringsfrequentie. Om risico's te minimaliseren werkt u in een goed geventileerde ruimte met de geschikte beschermende uitrusting, als een stofmasker dat speciaal ontworpen is voor het filteren van microscopische deeltjes.

Table A

Ampère-rating		Volt	Totale lengte van het snoer in meters / voet			
		120	7,5 / 25	15 / 50	30,5 / 100	46 / 150
		240	15 / 50	30,5 / 100	61 / 200	92 / 300
Meer dan	Niet meer dan		Minimum draadspanning voor koord			
0	6		18	16	16	14
6	10		18	16	14	12
10	12		16	16	14	12
12	16		14	12	Niet aanbevolen	

Workcentre veiligheid

⚠ **WAARSCHUWING:** Wanneer het Workcentre voorzien is van het freestafelblad, dienen onderstaande veiligheidsinstructies grondig doorgelezen te worden

⚠ **WAARSCHUWING:** Het complexe Workcentre combineert verschillende machines in één werkplaats machinesysteem. Gebruik het Workcentre enkel voor de doeleinden, beschreven in deze handleiding. Sluit geen machines aan, anders dan die beschreven in deze handleiding. Gebruik het Workcentre niet voor doeleinden waarvoor het niet ontworpen is. Dit is mogelijk erg gevaarlijk en kan leiden tot ernstige ongelukken, eigendom beschadiging en zelfs de dood.

⚠ **WAARSCHUWING:** Bij het bevestigen van elektrische machines is het dragen van de geschikte beschermende uitrusting, waaronder een veiligheidsbril en snijbestendige handschoenen aanbevolen.

⚠ **WAARSCHUWING:** Bevestig geen elektrische machines waarmee u niet vertrouwd bent. Zoek professionele hulp en advies voordat u met niet vertrouwde machine werkt.

⚠ **WAARSCHUWING:** Zorg ervoor dat spanning van een stroombron gelijk is aan de spanning op de machine, voordat u de machine op de stroombron aansluit. Het gebruik van een stroombron met een aanzienlijk hogere spanning dan de spanning weergegeven op de machine kan resulteren in ernstig persoonlijk letsel en machinebeschadiging. Sluit de machine bij enige twijfel niet aan. Het gebruik van een stroombron met een aanzienlijk lagere spanning dan de spanning weergegeven op de machine beschadigd de motor.

1. **Plaats u handen en vingers uit de buurt van plekken waar deze klem kunnen komen te zitten,** *tijdens samenstelling/inklappen of het verwisselen van tafelbladen*
2. **Zorg ervoor dat de maximale draagcapaciteit van het frame, zie specificaties, niet overschreden wordt**
3. **Zit, sta of klim niet op de klemtafel.** *Gebruik het Workcentre niet als werkplateau of steiger*
4. **Gebruik de eenheid niet in natte en vochtige omstandigheden.** *Het Workcentre, de tafelbladen en onderdelen zijn enkel geschikt voor binnen gebruik en dienen te allen tijde droog te blijven*
5. **Zorg ervoor dat elektrische machine juist bevestigd zijn,** *bij het gebruik van tafelbladen met handmachines*
6. **Lees de handleiding van de machinefabrikant en zorg ervoor dat u deze volledig begrijpt.** *Volg alle veiligheidsaanwijzingen en gebruiksprocedures*
7. **Alle handmachines die gebruikt worden op Workcentre tafelbladen dienen op het aansluitcontact van het Workcentre aangesloten te worden.** *Sluit de machine niet direct op de netstroom aan, waar belangrijke veiligheidseigenschappen van het Workcentre zo verloren raken*
8. **Ontkoppel de eenheid van de stroombron voordat u elektrische machines en accessoires wisselt of enige aanpassingen maakt.** *Schakel het Workcentre uit voordat u deze ontkoppeld van de stroombron, om accidentele inschakeling te voorkomen wanneer het Workcentre opnieuw op de stroombron wordt aangesloten*
9. **Ontkoppel de eenheid van de stroombron** *wanneer het werk voltooid is of wanneer de eenheid voor enige tijd onbeheerd achtergelaten wordt*
10. **Maak wanneer mogelijk gebruik van de duwstok, als beschreven in de instructies van de tafelbladen.** *Berg de duwstok, wanneer niet in gebruik, met het Workcentre op*
11. **Grote werkstukken kunnen aan de voorzijde, achterzijde en beide zijkanten van het Workcenter ondersteund worden.** *Gebruik wanneer mogelijk rolsteunen of zaagbok*
12. **Limiteer het formaat en het gewicht van het werkstuk zodat het veilig bewerkt kan worden, zonder dat de stabiliteit van het Workcentre in gevaar gebracht wordt**

NL

Klemtafel veiligheid

⚠ **WAARSCHUWING:** Zorg ervoor dat de maximale draagcapaciteit, zie specificaties, niet overschreden wordt

1. **Zorg ervoor dat uw werkstuk in balans vastgeklemd wordt.** *Werkstukken uit balans resulteren mogelijk in het kantelen van de klemtafel*
2. **Zorg ervoor dat uw werkstuk juist vastgeklemd is, voordat u het met een handmachine (schuurmachine, schaafmachine, etc.) bewerkt**
3. **Ondersteun grote werkstukken met gebruik van geschikte zijsteunen**
4. **Maak enkel gebruik van klemcilinder met de juiste diameter,** *voor het verkrijgen van optimale klemresultaten*
5. **Bevestig geen stationaire machines (als lintzagen, vandiktebanken, etc.)** *bovenop de klemtafel. Dit resulteert mogelijk in ernstig persoonlijk letsel*

6. **Zaag en/of boor niet in het klemtafelblad.** *Plaats een stuk offerhout onder het werkstuk om beschadiging aan het klemtafelblad te voorkomen*
7. **Verwijder lijmresten, houtbeits en andere middelen onmiddellijk met gebruik van een vochtige doek.** *Wacht NIET tot de componenten droog zijn en gebruik geen oplosmiddelen*

Productbeschrijving

1. Frame poten achter
2. Zijsteun bevestigingspoten
3. Poot vergrendelknoppen
4. Zijsteunknoppen
5. Tafeloppervlak
6. T-gleuf
7. Schulpgeleider klemmen (x4)
8. Transporthandvat (optioneel)
9. Frame poten voor
10. Aan-/uitschakelaar
11. Knie stopschakelaar
12. Positioneringswiel
13. Been vergrendelschakelaar
14. Uitvoerondersteuning bevestigingspunten
15. Uitvoerondersteuning knoppen
16. Robuuste wielbevestiging (robuuste wielen zijn optioneel)
17. Positionering wielbevestiging
18. Machine aansluitcontact
19. Netstroom stekker
20. Module sloten
21. Module montagegeleider
22. Modulerollers
23. Duimgaten
24. Klemcilinder gaten
25. Egaliseringsschroeven
26. Klemtafelblad (Niet meegleverd met TWX7RT1KIT)
27. Tafelblad uitlijningsschroeven
28. Opberghaken
29. Parallelgeleider
30. Positie-indicator voor parallelgeleider

Gebruiksdoel

Het Triton Workcentre is een multifunctioneel systeem, ontworpen voor het bevestigen van elektrische machine in bijpassende tafelbladen. Eenvoudig te monteren modules, waaronder een freestafelmodule (TWX7RT001), tafelzaagmodules (TWX7CS001 en 2), cirkelzaagmodule (TWX7PS001) en een klemtafelmodule, maken het Workcentre geschikt voor een grote verscheidenheid aan houtbewerkingstaken.

Het uitpakken van uw gereedschap

- Pak uw toestel / gereedschap uit. Inspecteer het en zorg dat u met alle kenmerken en functies vertrouwd raakt
- Controleer of alle onderdelen aanwezig zijn en in goede staat verkeren. Als er onderdelen ontbreken of beschadigd zijn, zorg dan dat deze vervangen worden voor u dit toestel / gereedschap gebruikt

Voor onze instructievideo, surf naar www.tritontools.com

Voor gebruik

⚠ **WAARSCHUWING:** Zorg ervoor dat de machine uitgeschakeld en ontkoppeld is van de stroombron voordat u accessoires wisselt, machines wisselt, enige aanpassingen maakt of onderhoud en/of schoonmaak uitvoert

Schulpgeleider kleminstallatie

Alleen voor tafelzaagmodule model TWX7CS001. De latere versie TWX7CS002 gebruikt andere klemmen die bij de tafelzaagmodule worden geleverd.

- Schuif de schulpgeleider klemmen (7) in de geleider aan de in- en uitvoerondersteuning zijden, Fig. D
- Schuif de opberghaken in de geleider aan de zijkanten van het Workcentre frame

Let op: De haken zijn geschikt voor het opbergen van Workcentre accessoires, als de duwstok (niet inbegrepen), de gradenboog (niet inbegrepen), de schulpgeleider (niet inbegrepen) en meer

Egaliseringsschroeven installatie

Opmerking: De klemtafelmodule (26) wordt niet meegeleverd met de Workcentre 7 en de freestafelmodulekit (TWX7RT1KIT).

- Plaats het klemtafelblad ondersteboven op een stevig, vlak oppervlak. Draai de uitlijningsschroeven (27), egaliseringsschroeven (25) en modulerollers vast Fig. E

Het installeren en uitnemen van modules

Module installatie:

⚠ **WAARSCHUWING:** Plaats uw handen, vingers en andere lichaamsdelen niet tussen het Workcentre frame en het tafelblad

⚠ **WAARSCHUWING:** sommige tafelbladen zijn erg zwaar, vooral de tafelbladen met handmachine. Houdt tafelbladen te allen tijde met beide handen vast en zorg ervoor dat u te allen tijde stevig staat om ongelukkige bewegingen te voorkomen

- Plaats de rollers (22) in de montagegeleider (21) en laat de module langzaam in plaats zakken, Fig. F
- Schakel beide sloten in de vergrendelpositie, Fig. G

Let op: Zorg ervoor dat de uitlijningsschroeven (27) juist in de gaten vallen. De schroeven dienen verstelt te worden om speling tussen het blad en de tafel weg te nemen (Afb. C)

Module uitname:

- Plaats beide sloten (20) in de ontgrendelpositie, Fig. G. Til het blad via de vingergaten (23) voorzichtig omhoog en schuif de rollers uit de geleiders (21), Fig. F

Let op: Het tafelblad kan in een hoek van 120° rechtop gezet worden. Deze positie is handig wanneer aanpassingen aan de onderzijde van het tafelblad gemaakt dienen te worden

Het uitlijnen van het tafelblad

- Draai de uitlijningsschroeven (27) en de egaliseringsschroeven (25) in de volgorde weergegeven in Fig. H vast
- Controleer of alle 4 de hoeken evenwijdig aan het frame liggen met gebruik van een rechte rand, Fig. I. Stel nauwkeurig af en controleer opnieuw wanneer vereist

Elektrische aansluitingen

Let op: Het Workcentre is voorzien van een machine aansluitcontact (18), voor een gemakkelijke aansluiting van elektrische machines

- Sluit het Workcentre met behulp van de stekker (19) op de netstroom aan
- Sluit de gewenste elektrische machine op het hangende aansluitcontact

1. Elektrische machines moeten op het aansluitpunt van het Workcentre aangesloten worden
2. Gebruik wanneer vereist een verlengsnoer om de stroomsnoer van het Workcentre te verlengen

⚠ **WAARSCHUWING:** Maak enkel gebruik van verlengsnoeren die in geode staat verkeren en de juiste diameter voor het dragen van de vereiste machinespanning. Verlengsnoeren met een te kleine diameter zorgen voor vermogensverlies, oververhitting en motorbeschadiging

Stofontginning

⚠ **WAARSCHUWING:** Wanneer het gebruik van het Workcentre en machine schadelijk zaagsel/stof produceert, bijvoorbeeld bij het bewerken van gelakt of geverfd hout, is het gebruik van geschikte stofontginning vereist. Verwijs schadelijk zaagsel/stof volgens de plaatselijke regelementen

Let op: De meeste accessoires die gebruikt worden met het Workcentre zijn ontworpen voor de aansluiting op een stofzuiger of werkplaats stof ontginningssysteem. Dit is de aanbevolen en meest effectieve manier van stofontginning

Gebruik

Workcentre schakeldoos

- De aan-/uitschakelaar (10) bevindt zich aan de voorzijde van het Workcentre, achter de knie stopschakelaar (11), zie Fig. J
- Til de knie stopschakelaar omhoog om de aan-/uitschakelaar vrij te geven en zorg ervoor dat de schakelaar in de 'O' positie staat
- Steek de stekker (19) van het Workcentre in het stopcontact om de schakeldoos van stroom te voorzien (Afb. F)

Het in- en uitschakelen van de aangesloten machine

- Sluit het Workcentre of het netstroom aan
- Sluit de gewenste machine op de schakeldoos van hetWorkcentre aan
- Til de knie stopschakelaar (11) omhoog en plaats de aan-/uitschakelaar (10) in de 'I' positie om de aangesloten machine van stroom te voorzien
- Schakel de aangesloten machine uit door de aan-/uitschakelaar in de 'O' positie te plaatsen. Dit is tevens te bereiken door de knie stopschakelaar met up knie in te drukken

Let op: Wanneer de stroomtoevoer tijdens gebruik onderbroken is, start de machine niet automatisch. De machine wordt opnieuw gestart met behulp van de aan-/uitschakelaar

Gebruikers positie en voedrichting

- De voornaamste gebruikers positie is vastgesteld door de veiligheidsschakelaar (11)
- Blijf te allen tijde in de buurt van de schakelaar staan zodat deze in geval van nood onmiddellijk gebruikt kan worden
- Voed het werkstuk vanuit deze positie in de richting aangeduid door de pijlen op het oppervlak van het individuele tafelblad

Het gebruik van de klemgaten

- Het klemtafelblad is voorzien van meerdere 19 mm diameter gaten, voor het vastklemmen van uw werkstuk met behulp van klemcilinders en andere klemmechanismen

Het gebruiken van de tafelverlengstukken (verkrijgbaar als accessoires)

- De verstelbare uitvoed- en zijsteunen zijn te verstellen voor het voorzien van optimale ondersteuning bij het bewerken van grote werkstukken. De uitvoerondersteuning knoppen en/of zijsteunknoppen (15+4) dienen ontgrendelt te worden om de steunen te kunnen verstellen

Accessoires

- Verschillende accessoires en compatibele machine, waaronder cirkelzagen en bovenfrezen, zijn verkrijgbaar bij uw Triton handelaar. Reserve onderdelen zijn verkrijgbaar op toolsparesonline.com

Onderhoud

⚠ **WAARSCHUWING:** Ontkoppel het Workcentre van de stroombron voordat u deze schoonmaakt, accessoires wisselt of enig onderhoud uitvoert

⚠ **WAARSCHUWING:** Bij het uitvoeren van schoonmaak of onderhoud is het dragen van de geschikte beschermende uitrusting, waaronder snijbestendige handschoenen aanbevolen

Algemene inspectie

- Controleer regelmatig of alle bevestigingsmiddelen nog goed vast zitten. Door vibratie kunnen ze na enige tijd los gaan zitten
- Inspecteer het stroomsnoer voor elk gebruik op slijtage en beschadiging. Reparaties dienen uitgevoerd worden bij een geautoriseerd Triton service center. Dit geld tevens voor verlengsnoeren, gebruikt met de machine

Schoonmaak

- Houd uw machine te allen tijde schoon. Vuil en stof doen de interne onderdelen snel slijten, wat de levensduur aanzienlijk vermindert
- Maak de machine met een zachte borstel of droge doek schoon
- Maak de plastic behuizing niet met bijtende stoffen schoon. Gebruik wanneer nodig een vochtige doek en een licht schoonmaakmiddel
- De machine mag niet in contact komen met water
- Zorg ervoor dat de machine volledig droog is voordat u deze gebruikt
- Gebruik wanneer mogelijk zuivere, droge perslucht om door de luchtgaten te blazen

Smeren

- Smeer alle bewegende onderdelen regelmatig met PTFE-spray, vooral na zwaar gebruik of schoonmaak

⚠ **WAARSCHUWING:** Smeer niet met olie of onderhoudsspray op silicone basis. Smeermiddel resten en zaagsel mengen tot een papje wat effect heeft op de werking van bewegende onderdelen en mechanismen. Smeer ENKEL met droge smeermiddelen.

Opberging

- Berg de machine op een droge en veilige plek, buiten het bereik van kinderen op.

Contact – VK/EU

Voor technische ondersteuning of voor reparatieadvies, gelieve contact op te nemen met de hulplijn op (+44) 1935 382 222

Web: www.tritontools.com

VK-Adres: Toolstream Ltd., Boundary Way, Lufton Trading Estate, Yeovil, Somerset, BA22 8HZ, Verenigd Koninkrijk

EU-Adres: Toolstream B.V., Holtum-Noordweg 11, Unit 4, 6121 RE Born, Nederland

Contact – USA

Voor technische ondersteuning of voor reparatieadvies, gelieve contact op te nemen met de hulplijn (gratis) op: 855-227-3478

Web: www.tritontools.com

Adres: Toolstream Inc., Triton Products, 380 Crompton St., Charlotte, NC 28273

Verwijdering

Bij de verwijdering van elektrische machines neemt u de nationale voorschriften in acht.

- Elektrische en elektronische apparaten en accu's mogen niet met uw huishoudelijk afval worden weggegooid
- Neem contact op met uw gemeente voor informatie betreffende de verwijdering van elektrisch gereedschap

Probleemopsporing voor klemtafel

Probleem	Mogelijke oorzaak	Oplossing
Het tafelblad ligt niet evenwijdig aan het frame	De egaliseringsschroeven (25) zijn niet juist afgesteld	Stel de schroeven juist af met behulp van een waterpas
	Ongelijke ondergrond	Zorg ervoor dat het Workcentre op een stevige en vlakke ondergrond geplaatst is
	Onjuist uitgeklapte poten	Volg de instructies onder initiële opzet en zorg ervoor dat de poten juist uitgeklapt en in plaats vergrendelt zijn
Beweging tussen het tafelblad en het tafelframe	De uitlijningsschroeven (27) zijn niet goed versteld	Verstel de uitlijningsschroeven (27) om speling tussen het blad en het frame te verwijderen

Garantie

Om uw garantie te registreren, gaat u naar onze website op tritontools.com* en voert u uw gegevens in.

Aankoopgegevens

Datum van aankoop: ___ / ___ / ____

Model: TWX7

Bewaar uw aankoopbon als aankoopbewijs rt pr

Triton Precision Power Tools garandeert de koper van dit product dat indien een onderdeel defect is vanwege fouten in materiaal of uitvoering binnen 3 jaar na de datum van de oorspronkelijke aankoop, Triton het defecte onderdeel gratis repareert of, naar eigen inzicht, vervangt.

Deze garantie heeft geen betrekking op commercieel gebruik en strekt zich niet uit tot normale slijtage of schade ten gevolge van een ongeluk, verkeerd gebruik of misbruik.

* Registreer online binnen 30 dagen.
Algemene voorwaarden van toepassing.

NL

Introduction

Nous vous remercions d'avoir choisi cet équipement Triton. Ces instructions contiennent les informations nécessaires au fonctionnement efficace et sûr de ce produit. Ce produit possède des caractéristiques uniques et, même si vous êtes familiarisé avec des produits similaires, il est nécessaire de lire attentivement ce manuel pour vous assurer de bien comprendre les instructions. Gardez ce manuel à portée de main et assurez-vous que tous les utilisateurs l'aient lu et bien compris avant toute utilisation. Veuillez conserver ces instructions et consignes de sécurité avec le produit pour toute référence ultérieure.

Description des symboles

Port de protections auditives
Port de protections oculaires
Port de protections respiratoires
Port du casque

Port de gants

Lire le manuel d'instructions

Construction de classe I (mise à la terre)

Conforme à la réglementation et aux normes de sécurité pertinentes.

Risque d'électrocution !

ATTENTION à l'effet de rebond !

ATTENTION
CE PRODUIT EST LOURD
Ne pas porter sans se faire aider, risque de blessures.
Faites-vous aider pour déplacer ou le soulever le produit.
ATTENTION : ce produit est lourd et deux personnes sont ainsi nécessaires à l'assemblage de celui-ci.

Attention !

Émanation de fumées ou de gaz toxiques !

NE PAS toucher ! NE JAMAIS toucher au couvre-lame avant d'avoir débranché l'outil. Éloigner les enfants et toute personne se trouvant à proximité pendant l'utilisation d'un outil électrique. Ceux-ci pourraient vous distraire et vous faire perdre la maîtrise de l'outil. Gardez toute personne à distance de la zone de travail !

Pour usage à l'intérieur uniquement !

NE PAS utiliser sous la pluie ou dans un environnement humide !

Protection de l'environnement
Les appareils électriques usagés ne doivent pas être jetés avec les ordures ménagères. Veuillez les recycler dans les centres prévus à cet effet. Pour plus d'informations, veuillez contacter votre municipalité ou point de vente.

ATTENTION : les pièces mobiles peuvent occasionner écrasements et coupures.

MAX 150kg 330lbs
Charge maximale

Abréviations pour les termes techniques

V	Volt(s)
~	Courant alternatif
A, mA	Ampère(s), Milliampère(s)
Ø	Diamètre
°	Degré(s)
Hz	Hertz
W, kW	Watt(s), Kilowatt(s)

Caractéristiques techniques

Caractéristiques du châssis	
Modèle :	TWX7
Dimensions (déplié) (L x l x H) :	1036 x 737 x 900 mm / 40 ¾" x 29" x 35 ½"
Dimensions (replié) (L x l x H) :	995 x 737 x 317 mm / 39 ¼" x 29" x 12 ½"
Dimensions de l'insert du module (L x l x H) :	660 x 410 x 50 mm / 26" x 16 ¼" x 2"
Dimensions de la tubulure d'extraction des poussières :	Interne : 28 mm (1-3/32") Externe : 32 mm (1-1/4")
Capacité de charge max. :	150 kg / 330 lb
Poids net (châssis uniquement) :	23,2 kg / 51 lb
Caractéristiques du boîtier électrique	
Alimentation :	220-240 V~, 50/60 Hz (GB/UE/RUS), 120 V~, 60 Hz (USA)
Puissance max. :	13 A / 3 100 W (GB), 16 A / 3 500 W (UE), 15 A / 3 400 W (AUS), 15 A (USA)
Interrupteur NVR (no-voltage release) à coup de genou :	Monté à l'avant du châssis
Indice de protection :	IP52
Longueur du cordon d'alimentation :	1,2 m / 4 ft
Classe de protection :	⏚
Caractéristiques du module table de serrage	
Modèle :	TWX7CT001
Trous de la table :	40
Diamètre des trous de la table :	19 mm / ¾"
Poids net du module :	3,8 kg / 8 lb 6 oz

Consignes générales de sécurité relatives aux appareils électriques

⚠ **AVERTISSEMENT :** veuillez lire l'intégralité des consignes de sécurité et des instructions. Le non-respect de ces consignes et instructions peut entraîner un risque de choc électrique, d'incendie et/ou se traduire par des blessures graves.

⚠ **AVERTISSEMENT :** cet appareil n'est pas conçu pour être utilisé par des personnes (enfants compris) ayant des capacités physiques ou mentales réduites, ou n'ayant pas la connaissance ou l'expérience requise, à moins d'être sous la supervision d'une personne responsable de leur sécurité ou d'avoir reçu les instructions nécessaires. Les enfants ne doivent pas s'approcher et jouer avec cet appareil.

⚠ **AVERTISSEMENT :** utiliser l'appareil électrique, les accessoires et outils à monter conformément à ces instructions, en tenant compte des conditions de travail et de la tâche à réaliser. Toute utilisation d'un appareil électrique autre que celle pour laquelle il a été conçu peut entraîner des situations à risque.

L'expression « appareil électrique » employée dans les présentes consignes recouvre aussi bien les appareils filaires à brancher sur le secteur que les appareils sans fils fonctionnant sous batterie.

1. **Maintenir une zone de travail propre.** Des zones encombrées et mal éclairées sont sources d'accidents.
2. **Prendre en compte la zone de travail :**
   - Ne pas exposer les outils à la pluie,
   - Ne pas utiliser les outils dans des endroits humides,
   - Travailler dans une zone bien éclairée,
   - Ne pas utiliser d'outils électriques dans des environnements explosifs, tels qu'à proximité de liquides, de gaz ou de poussières inflammables.
3. **Éviter les décharges électriques :** Éviter le contact corporel avec les surfaces mises à la terre telles que tuyaux, radiateurs, cuisinières et réfrigérateurs.

FR

4. **Éloigner les personnes aux alentours.** Ne laisser aucune personne dont la présence n'est pas nécessaire, surtout les enfants, s'approcher de la zone de travail et d'être en contact avec l'appareil.
5. **Ranger les appareils électriques inutilisés** dans un endroit sûr, sec et hors de portée des enfants.
6. **Ne pas forcer sur l'appareil électrique.** Un appareil électrique adapté et employé au rythme pour lequel il a été conçu permettra de réaliser un travail de meilleure qualité et dans de meilleures conditions de sécurité
7. **Utiliser l'appareil électrique approprié au travail à effectuer.** Ne pas utiliser de petits outils pour de tâches lourdes.
8. **Porter des vêtements appropriés.**
   - Ne pas porter de vêtements amples ou des bijoux pendants qui peuvent être happés par les pièces en rotation.
   - Le port de chaussures antidérapantes est recommandé en extérieur.
   - Attacher ou protéger les cheveux longs.
9. **Porter un équipement de protection approprié.**
   - Porter une protection oculaire.
   - Porter un masque à poussières lors de travaux créant de la poussière.

⚠ **AVERTISSEMENT :** Ne pas porter d'équipements de protection ou de vêtements appropriés peut engendrer et aggraver des blessures.

10. **Brancher un système d'extraction de la poussière :** si l'appareil est pourvu de dispositifs destinés au raccord d'équipements d'extraction et de récupération de la poussière/sciure, s'assurer qu'ils soient bien fixés et utilisés correctement.
11. **Ne pas maltraiter le cordon électrique.** Ne jamais utiliser le cordon électrique pour porter, tirer ou débrancher l'appareil. Protéger le cordon électrique de la chaleur, du contact avec l'essence, des bords tranchants et pièces rotatives. Un cordon électrique endommagé ou entortillé accroît le risque de décharge électrique.
12. **Immobiliser votre travail.** Si possible, utiliser des serre-joints ou un étau pour maintenir la pièce de travail. C'est plus sûr et efficace que de tenir avec la main.
13. **Ne pas essayer d'atteindre une zone hors de portée.** Se tenir TOUJOURS s en position stable permettant de conserver l'équilibre.
14. **Veiller à l'entretien des appareils électriques.**
   - Veiller à ce que les outils de coupe soient tenus affûtés et propres.
   - Suivre les instructions de lubrification et de changement des accessoires.
   - Vérifier régulièrement les câbles et les faire réparer /remplacer par un centre agrée.
   - Vérifier également l'état des rallonges utilisées.
   - Travailler avec des mains propres (sans graisse ni huile) et sèches.

⚠ **AVERTISSEMENT :** de nombreux accidents sont dus à l'utilisation d'appareils électriques mal entretenus

15. **Débrancher l'appareil électrique.** Lorsque l'appareil n'est pas utilisé, ou avant tout opération d'entretien ou de changement d'accessoires, veiller à débrancher l'appareil de sa source d'alimentation.

⚠ **AVERTISSEMENT :** utiliser des accessoires non recommandés par le fabricant peut engendrer des blessures.

16. **Enlever les clés et outils de réglage.** Prendre l'habitude de retirer ces outils avant de mettre l'appareil en marche.
17. **Éviter tout démarrage accidentel ou intempestif.** S'assurer que l'interrupteur marche-arrêt soit en position d'arrêt avant de brancher l'appareil sur l'alimentation secteur ou d'installer la batterie, de prendre l'appareil ou de le transporter.

⚠ **AVERTISSEMENT :** des démarrages accidentels peuvent être dangereux.

18. **Usage en extérieur :** Lors d'une utilisation de l'appareil électrique en extérieur, se servir d'une rallonge appropriée à une utilisation en extérieur. Cela réduit le risque de décharge électrique.
19. **Rester vigilant.**
   - Faire preuve de bon sens lors de la manipulation de l'appareil.
   - Ne pas utiliser un appareil électrique lorsque l'on se trouve dans un état de fatigue, ou sous l'influence de drogues, d'alcool ou de médicaments.

⚠ **AVERTISSEMENT :** un moment d'inattention pendant l'utilisation d'un outil électrique peut se traduire par des blessures graves.

20. **Inspecter les pièces endommagées**
   - Avant d'utiliser un appareil, TOUJOURS s vérifier qu'il soit en bon état de marche.
   - Vérifier que les éléments rotatifs soient bien alignés et non grippés. S'assurer de l'absence de pièces cassées ou endommagées susceptibles de nuire au bon fonctionnement de l'appareil.
   - Une protection ou partie défectueuse doit être réparée ou remplacée par un centre agrée, sauf en cas d'indication du manuel.
   - Les interrupteurs défectueux doivent être remplacés par un centre agrée.

⚠ **AVERTISSEMENT :** ne pas utiliser un appareil électrique dont la commande ne s'effectue plus par l'interrupteur marche-arrêt. Il est dangereux et doit être réparé.

21. **Ne faire réparer votre appareil électrique que par un réparateur qualifié.** Cet appareil est conforme aux normes de sécurité en vigueur. Cela permet de maintenir la sécurité d'utilisation de l'appareil électrique et d'éviter des risques considérables pour l'utilisateur.

⚠ **AVERTISSEMENT :** utiliser uniquement des pièces de rechange identiques.

⚠ **AVERTISSEMENT :** si le câble d'alimentation est endommagé, le faire remplacer par un centre agrée.

22. **La prise d'un appareil électrique doit être adaptée à la prise du secteur.** Ne jamais modifier la prise en aucune façon. Ne jamais utiliser d'adaptateur sur la prise électrique d'appareil mis à la terre. Des prises non modifiées, adaptées aux boîtiers de prise de courant, réduiront le risque de décharge électrique.
23. **Si une utilisation de l'appareil électrique dans un environnement humide ne peut être évitée, utiliser une alimentation protégée par un disjoncteur différentiel.** L'utilisation d'un disjoncteur différentiel réduit le risque de décharge électrique.

REMARQUE : Le terme « Disjoncteur Différentiel Résiduel » (DDR) peut être remplacé par le terme « Disjoncteur Différentiel de Fuite à la Terre » (DDFT) ou « Disjoncteur de Fuite à la Terre ELCB ».

24. **Utiliser une rallonge adaptée. Vérifiez que les rallonges électriques soient toujours en bon état. Lors de l'utilisation d'une rallonge, assurez-vous qu'elle est adaptée au transport du courant demandé par l'appareil.** Un câble sous-dimensionné entraînera une baisse de tension et conduira à une perte de puissance voire à une surchauffe. Reportez-vous au tableau A pour avoir une indication de la taille adaptée en fonction de la longueur du câble et de l'intensité de courant. En cas de doute, utilisez un cordon d'un calibre plus élevé. Plus la valeur du calibre est petite, plus le câble est résistant.

⚠ **AVERTISSEMENT :** lorsque utilisé en Australie ou en Nouvelle Zélande, il est recommandé que cet appareil soit TOUJOURS s alimenté via un disjoncteur différentiel (RCD) ayant un courant résiduel de 30 mA ou moins.

⚠ **AVERTISSEMENT :** avant de brancher un appareil sur une source d'alimentation (prise secteur, groupe électrogène, etc.) assurez-vous que la tension fournie soit la même que celle spécifiée sur la plaque de l'appareil. Une source d'alimentation délivrant une tension supérieure à celle indiquée sur l'appareil peut engendrer de sérieuses blessures pour l'utilisateur et endommager l'appareil. En cas de doute, ne branchez pas l'appareil. Une source d'alimentation délivrant une tension inférieure à celle indiquée sur l'appareil est néfaste pour le moteur.

⚠ **AVERTISSEMENT :** Certaines poussières générées par le ponçage, sciage, le perçage et d'autres activités de constructions électriques contiennent des substances chimiques reconnues dans l'État de la Californie comme étant une cause de cancer, de malformations congénitales et d'autres problèmes reproductifs. Des exemples de ces substances chimiques sont :

- Le plomb, provenant des peintures à base de plomb.
- La silice cristalline, provenant des briques, du ciment et d'autre matériaux de construction.
- L'arsenic et le chrome, provenant des caoutchoucs traités chimiquement.

Les risques résultant de ces expositions varient en fonction de la fréquence à laquelle vous effectuez ce type de travaux. Pour réduire l'exposition à ces substances chimiques, travaillez dans une zone ventilée et portez un équipement adapté, comme un masque à poussière conçu spécialement pour filtrer les particules microscopiques.

Tableau A

Ampèrage		Volts	Longueur totale du câble électrique en mètres / pieds			
		120	7,5 / 25	15 / 50	30,5 / 100	46 / 150
		240	15 / 50	30,5 / 100	61 / 200	92 / 300
Plus que	Moins que		Calibre minimum pour le câble			
0	6		18	16	16	14
6	10		18	16	14	12
10	12		16	16	14	12
12	16		14	12	Non recommandé	

Instructions de mise à la terre (UNIQUEMENT POUR LES USA – alimentation 120 V~, 60 Hz)

Tous les outils mis à la terre et branchés à l'aide d'un cordon électrique :

En cas de dysfonctionnement ou de panne, la mise à la terre offre une résistance moindre au courant électrique pour réduire les risques d'électrocution. Cet outil est équipé d'un cordon électrique comportant un dispositif de mise à la terre et d'une prise disposant d'une mise à la terre. La fiche doit être branchée dans une prise qui a été installée et mise à la terre de façon appropriée, en accord avec les normes et lois locales.

Ne pas modifier la prise équipée d'appareil - s'il ne s'adapte pas à la sortie, faire installer une sortie appropriée par un électricien qualifié.

Un mauvais raccordement de l'appareil au conducteur de terre peut causer un choc électrique.
Le fil vert éventuellement rayé de jaune avec isolation est le conducteur de mise à la terre. Si une réparation ou un remplacement du cordon électrique s'avère nécessaire, ne branchez pas le dispositif de mise à la terre de l'équipement sur la phase.

Vérifier avec un électricien qualifié ou une personne qualifiée s'il y a des doutes concernant la mise à la terre correcte de ce produit.

Utilisez uniquement des câbles de rallonge à trois fils et dont la fiche dispose de trois tiges dans une prise conçue pour recevoir cette fiche.

Réparez ou remplacez immédiatement un cordon endommagé.

Les outils filaires mis à la terre sont conçus pour une utilisation sur un circuit d'alimentation ayant un voltage nominal de 150 volts.

Cet outil a été conçu pour être utilisé sur un circuit disposant d'une prise similaire à celle présentée (Fig. I / A). L'outil dispose d'une fiche de mise à la terre similaire à celle illustrée (Fig. I / A). Un adaptateur temporaire ressemblant à celui présenté en Fig. I / C, peut être utilisé pour brancher cette fiche sur une prise 2 pôles, comme indiqué en Fig. I / B, si une prise correctement mise à la terre n'est pas disponible. L'adaptateur temporaire devrait être utilisé seulement jusqu'à ce qu'un électricien qualifié installe une prise correctement mise à la terre. (Cet adaptateur n'est pas autorisé au Canada). La languette rigide verte attachée à l'adaptateur, ou ce qui lui ressemble, **doit être connectée à un dispositif de mise à la terre permanente** telle qu'une simple prise murale.

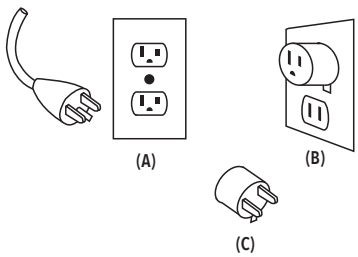

FR

Consignes de sécurités relatives au Workcentre

⚠ **AVERTISSEMENT :** si un module défonceuse est installé sur le Workcentre, les consignes de sécurité suivantes doivent être considérées.

⚠ **AVERTISSEMENT :** ceci est un équipement complexe combinant plusieurs outils en une machine d'atelier. Il ne doit être utilisé que pour les applications décrites dans ce manuel. N'essayez PAS d'adapter des accessoires ou des outils autres que ceux spécifiés dans ce manuel. N'utilisez PAS cet équipement pour des applications pour lequel il n'est pas prévu. Ceci peut être très dangereux et peut entraîner de graves blessures, voire la mort, ou de sérieux dommages matériels.

⚠ **AVERTISSEMENT :** portez TOUJOURS un équipement de protection individuelle, des lunettes de protection et des protections auditives ainsi que des gants anti-coupures lorsque vous travaillez avec les modules du Workcentre.

⚠ **AVERTISSEMENT :** n'utilisez pas cet équipement avec des inserts pour outils avec lesquels vous n'êtes pas familier. Prenez conseil auprès d'un professionnel avant de travailler avec un outil avec lequel vous n'êtes pas familier.

⚠ **AVERTISSEMENT :** avant de brancher un outil électrique sur une source d'alimentation (prise électrique sur secteur, sortie de courant, etc.) assurez-vous que la tension fournie est la même que celle indiquée sur la plaque signalétique de l'outil. Une source d'alimentation dont la tension est supérieure à la tension nominale de l'outil peut entraîner des blessures sérieuses et peut endommager l'outil. En cas de doute, ne branchez pas l'outil. Utiliser une source d'alimentation dont la tension est inférieure à la tension nominale de l'outil endommagera son moteur.

1. **Évitez TOUJOURS de placer vos mains ou doigts où ils pourraient être pincés,** *en particulier lors de l'assemblage, lorsque vous le repliez ou lors du changement des modules.*
2. **Ne chargez JAMAIS le châssis du Workcentre au-delà de sa capacité de charge maximale, voir « Caractéristiques techniques ».**
3. **NE vous asseyez PAS, NE montez PAS sur ou NE vous tenez PAS sur la table de serrage.** *N'utilisez pas cet outil comme plateforme de travail ou échafaudage.*
4. **N'utilisez PAS dans un environnement humide ou mouillé.** *Le Workcentre, les modules et les composants sont conçus pour un usage à l'intérieur seulement et doivent rester sec à tout moment.*
5. **Assurez-vous TOUJOURS que les outils électriques sont installés correctement** *lorsque vous utilisez des modules fonctionnant avec des machines-outils à mains.*
6. **Lisez et comprenez TOUJOURS l'ensemble du manuel d'instructions fourni par le fabricant d'outils.** *Suivez les consignes de sécurité et les instructions d'utilisation.*
7. **TOUTES les machines-outils à main utilisées avec les modules du Workcentre DOIVENT être branchées sur la prise de courant du Workcentre.** *NE branchez PAS l'outil directement sur une autre prise de courant, cela désactiverait d'importants dispositifs de sécurité du Workcentre.*
8. **Débranchez TOUJOURS le Workcentre de sa source d'alimentation avant de changer d'outils, d'accessoires et d'effectuer des réglages.** *Éteignez TOUJOURS le Workcentre avant de le débranchez de la source de courant. Cela permet d'éviter la mise en marche accidentelle de l'outil.*
9. **Débranchez TOUJOURS le Workcentre de sa source d'alimentation** *lorsque le travail est terminé pour la journée et avant de laisser l'appareil sans surveillance.*
10. **Utilisez TOUJOURS un bâton poussoir lorsque cela est possible comme indiqué dans les manuels d'utilisation des modules du Workcentre.** *Rangez le bâton poussoir avec le Workcentre lorsqu'il n'est pas utilisé.*
11. **Supportez TOUJOURS les pièces à travailler de grandes tailles et la sortie de la table de la défonceuse, et lorsque cela nécessaire, supportez aussi les côtés.** *Utilisez des supports à rouleaux ou des tréteaux lorsque cela est possible.*
12. **LIMITEZ le poids et la taille de la pièce à travailler pour qu'elle puisse être coupée sans compromettre la stabilité du Workcentre.** *N'essayez JAMAIS de couper une pièce qui ne peut pas être manipulée en toute sécurité, qui ne peut pas être supportée en entrée ou en sortie.*

Consignes de sécurité relatives aux tables de serrage

⚠ **AVERTISSEMENT :** ne chargez JAMAIS la table de serrage au-delà de sa capacité de charge maximale, voir « Caractéristiques techniques ».

1. **Assurez-vous TOUJOURS que la pièce à travailler est uniformément serrée.** *N'appliquez JAMAIS une charge déséquilibrée, la table pourrait basculer.*
2. **ASSUREZ-vous que la pièce à travailler est correctement serrée ou bloquée avant d'utiliser un outil électrique (ex. perceuse, ponceuse, rabot, etc.).**
3. **Supportez TOUJOURS les pièces à travailler de grandes tailles (longues ou larges) en utilisant des supports latéraux adaptés.**
4. **N'utilisez QUE des butées compatibles dont le diamètre est correct** *afin d'obtenir un serrage fiable.*
5. **NE montez PAS d'outil stationnaire (ex. scie à onglet, raboteur, dégauchisseuse, etc.) sur la table de serrage dont le poids est au-delà de la capacité de charge maximum du Workcentre, elle est de 150 kg.**
6. **NE PAS couper ou percer sur la surface de la table de serrage.** *Placez une pièce de bois sous la pièce à travailler afin d'éviter d'endommager le module et le châssis du Workcentre.*
7. **Enlevez la colle à bois, le verni ou les autres résidus immédiatement en utilisant un chiffon légèrement humide.** *N'attendez PAS que la matière ait séchée et N'utilisez PAS de solvant.*

Descriptif du produit

1. Pieds arrière du châssis
2. Points de montage du support latéral
3. Boutons de verrouillage du pied
4. Boutons du support latéral
5. Surface de la table
6. Rainure en T
7. Pinces de serrage du guide de refente
8. Poignée de transport (en option)
9. Pieds avant du châssis
10. Interrupteur marche/arrêt
11. Bouton d'arrêt coup de genou
12. Roulette de positionnement
13. Dispositif de verrouillage du pied
14. Points de montage du support de sorties
15. Boutons du support de sortie
16. Support de la roue de déplacement (roues robustes de déplacement en option)
17. Support de la roulette de positionnement
18. Prise sur câble
19. Prise principale
20. Verrouillages du module
21. Guide de montage du module
22. Galets du module
23. Trous de positionnement
24. Trous de butée
25. Vis de mise à niveau du module
26. Module table de serrage (non fourni avec le TWX7RT1KIT)
27. Vis bobine de mise à niveau du module
28. Crochet
29. Guide longitudinal
30. Indicateur de position du guide longitudinal

Usage conforme

Le Workcentre Triton est un système multifonction polyvalent, spécialement conçu pour installer des outils et modules dédiés pour un usage stationnaire. Des modules faciles à installer, y compris le module table de défonceuse (TWX7RT001), les modules scie circulaire (TWX7CS001 et 2), le module scie à plancher (TWX7PS001) et le module table de serrage (TWX7CT001), font que le Workcentre convient à une multitude de travaux de menuiserie.

Déballage

- Déballez le produit avec soin. Veillez à retirer tout le matériau d'emballage et familiarisez-vous avec toutes les caractéristiques du produit.
- Assurez-vous que toutes les pièces sont présentes et en bon état. Si des pièces sont endommagées ou manquantes, faites-les réparer ou remplacer avant d'utiliser l'outil.

Pour visionner la vidéo de démonstration, rendez-vous sur www.tritontools.com.

Avant utilisation

⚠ **AVERTISSEMENT :** assurez-vous que l'outil est éteint et débranché de la source d'alimentation avant d'installer ou d'enlever un outil, d'effectuer des réglages, de nettoyer ou d'effectuer l'entretien.

Installation des pinces du guide de refente

Uniquement compatible avec le module scie circulaire modèle TWX7CS001. Le dernier modèle, TWX7CS002, utilise différentes pinces fournies avec le module scie circulaire.

- Faites glisser les pinces de serrage du guide de refente (7) sur les guides situés à l'entrée et à la sortie (Fig. D)
- Faites glisser les crochets dans les guides situés sur les côtés du châssis du Workcentre

Remarque : les crochets sont utiles pour garder à porter de main tous les accessoires du Workcentre comme le bâton poussoir (non inclus), le rapporteur (non inclus), le guide de refente (non inclus) etc.

Installation des vis de mise à niveau du module :

Remarque : le module table de serrage (26) n'est pas fourni avec le kit Workcentre 7 et module de table de défonceuse (TWX7RT1KIT).

- Placez le module table de serrage dessus-dessous sur une surface plane et sûre, installez les vis bobine de mise à niveau du module (27), les vis de mise à niveau du module (25) et des galets du module, comme indiqué en Fig. E.

Installer et enlever les modules

Installer le module :

⚠ **AVERTISSEMENT :** ne placez pas les doigts et/ou toute autre partie du corps entre le module et le châssis du Workcentre.

⚠ **AVERTISSEMENT :** certains modules sont lourds, en particulier lorsqu'un outil est installé. Tenez TOUJOURS le module avec les deux mains. Assurez-vous d'être bien en équilibre et évitez les mouvements brusques lorsque vous enlevez et installez les modules.

- Faites glisser délicatement les galets du module (22) dans les guides de montage du module (21) puis rabaisser doucement le module, Fig. F.
- Faites glisser les deux verrouillages du module (20) en position de verrouillage, Fig. G

Remarque : assurez-vous que les vis bobine de mise à niveau du module (27) sont correctement placées dans l'emplacement des bobines. Les vis bobine de mise à niveau doivent être réglées pour supprimer le jeu entre le module et de châssis du Workcentre.

Enlever le module :

- Ouvrez les verrouillages du module (20), Fig. G. Soulever le module en utilisant les trous de positionnement (23) et faites glisser les galets du module (22) hors des guides de montage du module, Fig. F.

Remarque : le module peut être ouvert à environ 120°. Cette position peut être utilisée lorsque des réglages sur le dessous du module sont nécessaires, ex. régler l'outil installé, il n'y a pas besoin d'enlever le module.

Mettre les modules de niveau :

- Mettez le module de niveau en réglant les vis bobine de mise à niveau du module (27) et les vis de mise à niveau du module (25) dans l'ordre indiqué en Fig. H
- Vérifiez que le module est de niveau avec le châssis du Workcentre en utilisant une règle, comme indiqué en Fig. I. Si le module n'est pas de niveau, recommencez l'opération décrite précédemment.

Branchements électriques

Remarque : le Workcentre dispose d'une prise sur câble (18) afin de permettre un accès facile pour brancher les outils. Il peut être nécessaire d'enlever cette prise afin de pouvoir brancher des modules ne disposant pas d'une prise pour le secteur.

1. Branchez le Workcentre en utilisant la prise principale (19).
2. Utilisez la prise sur câble pour brancher les outils à l'alimentation électrique.

- Les outils doivent être branchés sur le Workcentre via la prise du Workcentre
- Si cela est nécessaire, une rallonge adaptée peut être utilisée pour rallonger le câble d'alimentation du Workcentre.

⚠ **AVERTISSEMENT :** n'utilisez que des rallonges en bon état, dont la section est suffisante pour transporter le courant demandé par l'outil. Une rallonge trop petite entraînera une baisse de la tension, occasionnant une perte de puissance, une surchauffe et le moteur de l'outil peut griller.

Extraction de la poussière

⚠ **AVERTISSEMENT :** utilisez TOUJOURS un aspirateur ou un système d'extraction de la poussière d'atelier si la poussière contient des substances dangereuses lorsque vous travaillez sur certains types de bois, peintures, vernis, revêtements, etc. Jetez les poussières en accord avec les lois et régulations locales.

Remarque : la plupart des accessoires du Workcentre Tritons sont conçus pour être branchés sur un système d'extraction de la poussière d'atelier ou un aspirateur. Il s'agit de la méthode d'extraction de la poussière la plus efficace.

Instructions d'utilisation

Utilisation de l'interrupteur du Workcentre

- L'interrupteur marche/arrêt (10) du Workcentre se situe à l'avant, en dessous du bouton d'arrêt coup de genoux (11), Fig. J.
- Soulevez le bouton d'arrêt coup de genoux pour accéder à l'interrupteur marche/arrêt et assurez-vous qu'il est en position « O ».
- Branchez la prise principale (19) sur une prise de courant afin d'alimenter la prise du Workcentre (Image F).

Mise en marche/arrêt

- Allumez l'alimentation du Workcentre lorsque celui-ci est branché.
- Branchez l'outil désiré sur la prise du Workcentre.
- Allumez et alimentez l'outil associé au Workcentre en soulevant le bouton d'arrêt coup de genoux (11) et en basculant l'interrupteur marche/arrêt (10).
- Arrêtez l'outil en basculant le bouton marche/arrêt en position « O ». Cela peut également être fait en appuyant sur le bouton d'arrêt coup de genoux (11).

Remarque : en cas de coupure de courant, la machine ne redémarrera pas. Le bouton marche/arrêt devra être actionné de nouveau pour reprendre les opérations.

Position de l'utilisateur et sens d'avancée

- La position de l'utilisateur principale est définie par l'emplacement du bouton d'arrêt d'urgence.
- Restez TOUJOURS à proximité du bouton d'arrêt d'urgence afin de pouvoir arrêter la machine instantanément en cas d'urgence.
- Faites avancer la pièce à travailler en partant de cette position et dans la direction de la flèche présente sur la table du module.

Utilisation des trous de serrage

- La table de serrage présente des trous de 19 mm de diamètre pour y installer des outils de serrage ou des butées.

Utilisation des rallonges de la table (disponible comme accessoire)

- Les barres de support de sortie et latérales peuvent être réglées afin de fournir un support pour les grandes pièces à travailler. Pour les régler, desserrez les boutons du support de sortie (15) et/ou les boutons du support latéral et réglez le support correspondant.

Accessoires

- Une gamme complète d'accessoires pour le Workcentre et des outils Triton compatibles, tels que des scies circulaires et des défonceuses de précision, sont disponibles auprès de votre revendeur Triton.
- Vous pouvez également commander des pièces de rechange sur toolsparesonline.com.

Entretien

⚠ **AVERTISSEMENT :** débranchez TOUJOURS le Workcentre de sa source d'alimentation avant d'installer ou d'enlever un accessoire, d'effectuer des réglages, de nettoyer ou d'effectuer l'entretien.

⚠ **AVERTISSEMENT :** portez TOUJOURS un équipement de protection individuelle des lunettes de protection et des protections auditives ainsi que des gants anti-coupures lorsque vous effectuez la maintenance du Workcentre.

Inspection générale

- Vérifiez régulièrement que les vis de fixation sont bien serrées
- Vérifiez l'état du câble d'alimentation avant chaque utilisation et vérifiez qu'il n'est pas usé ou endommagé. Toute réparation doit être effectuée dans un centre technique Triton agréé. Ce conseil vaut pour les rallonges utilisées avec cet outil, ainsi que pour le cordon d'alimentation de l'outil installé sur le Workcentre.

Nettoyage

- Gardez le Workcentre propre. La poussière et la saleté provoquent l'usure rapide des éléments internes de l'appareil et réduit sa durabilité.
- Utilisez une brosse souple ou un chiffon sec pour le nettoyage.
- Nettoyez le boîtier de la machine avec un chiffon doux et humide.
- N'utilisez jamais d'agents caustiques sur les parties plastiques. Si un nettoyage sec ne suffit pas, il est recommandé d'utiliser un détergent doux sur un chiffon humide.
- L'appareil ne doit jamais être mis en contact avec de l'eau.
- Assurez-vous que l'appareil soit complètement sec avant de l'utiliser.
- Si possible, nettoyez les orifices de ventilation à l'air comprimé propre et sec (si applicable).

Lubrification

- Lubrifiez régulièrement les parties mobiles avec un vaporisateur de lubrifiant au PTFE, surtout après l'utilisation intensive ou le nettoyage.

⚠ **AVERTISSEMENT :** ne lubrifiez PAS avec de l'huile ou des lubrifiants en spray à base de silicone. Les résidus de lubrifiants s'associeront à la sciure de bois et créeront des accumulations de saleté qui interféreront avec les parties et mécanisme en mouvement. N'utilisez QUE des lubrifiants en spray au PTFE.

Rangement

Ranger cet outil dans un endroit sûr, sec et hors portée des enfants.

Contact – GB / UE

Pour tout conseil technique ou réparation, veuillez nous contacter au (+44) 1935 382 222.

Site web : www.tritontools.com

Adresse (GB) : Toolstream Ltd., Boundary Way, Lufton Trading Estate, Yeovil, Somerset, BA22 8HZ, Royaume-Uni.

Adresse (UE) : Toolstream B.V., Holtum-Noordweg 11, Unit 4, 6121 RE Born, Pays-Bas.

Contact – USA

Pour tout conseil technique ou réparation, veuillez nous contacter au 855-227-3478 (numéro gratuit).

Site web : www.tritontools.com

Adresse : Toolstream Inc., Triton Products, 380 Crompton St., Charlotte, NC 28273

Recyclage

Lorsque l'appareil n'est plus en état de fonctionner et qu'il n'est pas réparable, recyclez l'appareil conformément aux régulations nationales.

- Ne jetez pas les outils électriques, batteries et autres équipements électriques ou électroniques (DEEE) avec les ordures ménagères.
- Contactez les autorités locales compétentes en matière de gestion des déchets pour vous informer de la procédure à suivre pour recycler les outils électriques.

En cas de problème

Problème	Cause possible	Solution
La table n'est pas de niveau	Les vis de mise à niveau ne sont pas correctement réglées	À l'aide d'un niveau à bulle, réglez les vis de mise à niveau du module (25) jusqu'à ce que la surface du module soit de niveau.
	La surface n'est pas de niveau	Assurez-vous que le Workcentre est sur une surface plane et sûre. Déplacez la table si le sol n'est pas adapté.
	Les pieds ne sont pas réglés correctement	Suivez les instructions du paragraphe 'Configuration initiale' ; assurez-vous que les pieds reposent correctement au sol et qu'ils sont enclenchés dans la bonne position.
Jeu entre le module et le châssis	Les vis de mise à niveau ne sont pas correctement réglées	À l'aide d'un niveau à bulle, réglez les vis de mise à niveau du module (27) jusqu'à ce que la surface du module soit de niveau.

Garantie

Pour valider votre garantie, rendez-vous sur notre site internet tritontools.com* et saisissez vos coordonnées.

Pense-bête

Date d'achat : ____ / ____ / _____

Modèle: TWX7

Veuillez conserver votre ticket de caisse comme preuve d'achat.

Si toute pièce de ce produit s'avérait défectueuse du fait d'un défaut de fabrication ou de matériau dans les 3 ANS à compter de la date d'achat, Triton Precision Power Tools s'engage auprès de l'acheteur de ce produit à réparer ou, à sa discrétion, à remplacer gratuitement la pièce défectueuse.

Cette garantie ne s'applique pas lors d'un usage commercial et ne couvre pas l'usure normal du produit ou les dommages liés à un accident, un usage abusif ou un usage non-conforme de l'appareil.

* Enregistrez votre produit en ligne dans les 30 jours suivant la date d'achat.

Offre soumise à conditions.

Ceci n'affecte pas vos droits statutaires.

FR

Einführung

Vielen Dank für den Kauf dieses Triton-Produktes. Dieses Produkt verfügt über einzigartige Funktionen. Die vorliegende Anleitung enthält wichtige Informationen für das sichere und effektive Arbeiten mit diesem Produkt. Selbst wenn Sie bereits mit ähnlichen Produkten vertraut sind, lesen Sie diese Anleitung bitte sorgfältig durch, um den größtmöglichen Nutzen aus diesem Werkzeug ziehen zu können. Stellen Sie sicher, dass alle Benutzer diese Bedienungsanleitung vollständig gelesen und verstanden haben. Bitte bewahren Sie diese Anweisung für spätere Nachschlagezwecke mit dem Artikel zusammen auf.

Symbolerklärung

Gehörschutz tragen
Schutzbrille tragen
Atemschutz tragen
Kopfschutz tragen

Schutzhandschuhe tragen

Bedienungsanleitung sorgfältig lesen

Schutzklasse I (Schutzleiter)

Erfüllt die einschlägigen Rechtsvorschriften und Sicherheitsnormen

Stromschlaggefahr!

Achtung, Rückschlaggefahr!

WARNUNG!
GEFAHR DURCH SCHWERE LASTEN
Nicht allein anheben!
Nur mit mehreren Personen anheben und verschieben.
WARNUNG! Dieser Artikel ist schwer und muss von mind. zwei Personen montiert werden.

Achtung, Gefahr!

Giftige Dämpfe oder Gase!

Nicht berühren! Berühren Sie die Schutzvorrichtung nicht, wenn das Gerät noch ans Stromnetz angeschlossen ist. Halten Sie Kinder und Umstehende während des Betriebs fern. Ablenkungen können dazu führen, dass Sie die Kontrolle über das Gerät verlieren. Alle Umstehenden müssen einen sicheren Abstand zum Arbeitsbereich einhalten.

Nur für den Innengebrauch!

Nicht im Regen oder in feuchter Umgebung verwenden!

Umweltschutz
Elektrowerkzeuge dürfen nicht über den Haushaltsmüll entsorgt werden. Nach Möglichkeit bitte über entsprechende Einrichtungen entsorgen. Lassen Sie sich bezüglich der sachgemäßen Entsorgung von Elektrowerkzeugen von der zuständigen Behörde oder dem Händler beraten.

WARNUNG! Risiko von Quetsch- und Schnittverletzungen durch bewegliche Teile!

MAX 150kg 330lbs

Maximale Belastung

Verzeichnis der technischen Symbole und Abkürzungen

V	Volt
~	Wechselstrom
A, mA	Ampere, Milliampere
Ø	Durchmesser
°	Grad
Hz	Hertz
W, kW	Watt, Kilowatt

Technische Daten

Gestell	
Modellbezeichnung:	TWX7
Abmessungen (Standmaße, L x B x T):	1036 x 737 x 900 mm / 40 ¾ Zoll x 29 Zoll x 35 ½ Zoll
Abmessungen (Klappmaße, L x B x T):	995 x 737 x 317 mm / 39 ¼ Zoll x 29 Zoll x 12 ½ Zoll
Abmessungen Einsatzmodul (L x B x T):	660 x 410 x 50 mm / 26 Zoll x 16 ¼ Zoll x 2 Zoll
Abmessungen des Staubabzuges:	Innendurchmesser: 28 mm (1 3/32 Zoll) Außendurchmesser: 32 mm (1 ¼ Zoll)
Tragfähigkeit:	150 kg / 330 lb
Eigengewicht Gestell:	23,2 kg / 51 lb
Elektroschaltkasten	
Anschlussleistung:	220-240 V~, 50/60 Hz (GB/EU/RUS), 120 V~, 60 Hz (USA)
Nennleistung:	13 A / 3100 W (GB), 16 A / 3500 W (EU), 15 A / 3400 W (AUS), 15 A (USA)
Kniebetriebener Nullspannungsschalter:	An der Vorderseite des Gestells installiert
Schutzart:	IP52
Netzkabel:	1,2 m / 4 ft
Schutzklasse:	⏚
Technische Daten des Spanntischmoduls (Nicht im Lieferumfang des TWX7RT1KIT enthalten)	
Modellbezeichnung:	TWX7CT001
Anzahl Bankhakenlöcher:	40
Abmessungen Bankhakenlöcher:	Ø 19 mm (für ¾-Zoll-Bankhaken)
Eigengewicht Spannbock:	3,8 kg / 8 lb 6 oz

Allgemeine Sicherheitshinweise

⚠ **WARNUNG!** Bei der Benutzung von Elektrowerkzeugen müssen stets grundliegende Sicherheitsmaßnahmen einschließlich der folgenden Anweisungen getroffen werden, um das Risiko von Bränden, Elektroschocks und Personenschäden zu vermindern. Lesen Sie alle Anweisungen aufmerksam durch und bewahren Sie diese für zukünftiges Nachschlagen mit dem Gerät auf.

⚠ **WARNUNG!** Dieses Gerät darf nicht von Personen (wie z.B. Kindern) mit eingeschränkten körperlichen oder geistigen Fähigkeiten oder von Personen ohne Erfahrung im Umgang mit einem solchen Gerät betrieben werden, außer wenn sie von einer für ihre persönliche Sicherheit verantwortlichen Person in der Benutzung unterwiesen worden sind und dabei beaufsichtigt werden. Kinder müssen beaufsichtigt werden, um sicherzustellen, dass sie das Gerät nicht als Spielzeug verwenden.

ACHTUNG! Verwenden Sie Elektrowerkzeuge stets in Übereinstimmung mit diesen Anweisungen und beachten Sie dabei die Arbeitsplatzbedingungen und die auszuführenden Tätigkeiten. Eine Benutzung von Elektrowerkzeugen für Tätigkeiten, für die sie nicht konzipiert wurden, kann zu gefährlichen Situationen führen.

Der Begriff „Elektrowerkzeug" in den folgenden Warnhinweisen bezieht sich sowohl auf netzgebundene Geräte sowie Akkugeräte (schnurlose Geräte).

1 **Halten Sie den Arbeitsbereich sauber und aufgeräumt. –** Unordnung auf Werkbänken und Böden begünstigt Verletzungen.

2 **Beachten Sie die Arbeitsplatzbedingungen.**
- Verwenden Sie Werkzeuge niemals im Regen.
- Verwenden Sie Werkzeuge niemals in feuchten oder nassen Bereichen.
- Sorgen Sie für angemessene Beleuchtung von Arbeitsbereichen.
- Verwenden Sie Werkzeuge niemals in der Nähe von brennbaren Flüssigkeiten.

DE

3 **Schützen Sie sich vor elektrischen Schlägen. –** Vermeiden Sie Kontakt mit geerdeten Objekten und Oberflächen wie z.B. Rohrleitungen, Heizkörpern, Haushaltsgeräten usw.

4 **Halten Sie andere Personen vom Arbeitsplatz fern. –** Achten Sie darauf, dass Personen, die nicht direkt am Arbeitsvorgang beteiligt sind, insbesondere Kinder, von Werkzeugen und Werkstücken fernbleiben, Werkzeuge und deren Anschlussleitungen nicht berühren und sich nicht im Arbeitsbereich aufhalten.

5 **Entfernen Sie nicht benötigte Werkzeuge aus dem Arbeitsbereich. –** Nicht verwendete Werkzeuge sollten an einem sicheren, trockenen Ort außerhalb der Reichweite von Kindern gelagert und eingeschlossen werden.

6 **Wenden Sie bei der Benutzung von Werkzeugen keine Gewalt an. –** Werkzeuge erzeugen die besten und effektivsten Ergebnisse, wenn sie mit der Geschwindigkeit und dem Vorschub verwendet werden, für welche sie konzipiert wurden.

7 **Verwenden Sie für die auszuführende Aufgabe geeignete Werkzeuge. –** Kleine, leichte Werkzeuge verfügen nicht über die gleiche Leistung wie schwere Profi-Werkzeuge.

- Verwenden Sie Werkzeuge niemals zweckentfremdet; z.B. dürfen Kreissägen nicht zum Sägen von Baumstämmen oder Ästen verwendet werden.

8 **Tragen Sie geeignete Arbeitskleidung.**

- Tragen Sie weder lose Kleidung noch Schmuck, da sich diese in den beweglichen Komponenten von Maschinen verfangen könnten.
- Tragen Sie stets geeignete Sicherheitsschuhe.
- Decken Sie lange Haare ab.

9 **Verwenden Sie geeignete persönliche Schutzausrüstung.**

- Tragen Sie stets eine geeignete Schutzbrille.
- Tragen Sie bei staubigen Arbeiten stets eine Atemschutzmaske.

⚠ **WARNUNG!** Falls keine persönliche Schutzausrüstung getragen wird, können schwerwiegende Verletzungen und Erkrankungen auftreten.

10 **Verwenden Sie Staubabsaugausrüstung. –** Verwenden Sie Geräte mit Staubabsauganschluss stets mit einer geeigneten Absaugvorrichtung.

11 **Verwenden Sie die Anschlussleitung nicht missbräuchlich. –** Ziehen Sie niemals am Kabel, um dieses aus der Steckdose zu entfernen. Halten Sie Anschlussleitungen fern von Hitze, Schmiermitteln und scharfen Kanten. Beschädigte und abgenutzte Leitungen erhöhen das Risiko von elektrischen Schlägen.

12 **Fixieren Sie Ihre Werkstücke. –** Verwenden Sie stets Schraubzwingen, Schraubstöcke und andere Klemmvorrichtungen, um Werkstücke sicher zu fixieren. Dies ist sicherer als das Halten von Hand.

13 **Nicht zu weit hinauslehnen. –** Bleiben Sie standfest und halten Sie stets Ihr Gleichgewicht.

14 **Führen Sie Instandhaltungsarbeiten sorgfältig durch.**

- Halten Sie Schneidwerkzeuge scharf. Werkzeuge mit scharfen Schneiden sind besser zu kontrollieren und verkanten sich weniger leicht.
- Befolgen Sie die Anweisung zur Schmierung und zum Austausch von Zubehörteilen.
- Überprüfen Sie Anschlussleitungen in regelmäßigen Abständen und lassen Sie diese bei Beschädigung oder Abnutzung von einem autorisierten Servicetechniker austauschen.
- Halten Sie Griffe trocken, sauber und frei von Schmierstoffen.

⚠ **WARNUNG!** Viele Unfälle mit Elektrowerkzeugen sind auf unzureichende Instandhaltung zurückzuführen.

15 **Trennen Sie Geräte nach dem Gebrauch vom Stromnetz. –** Trennen Sie Elektrowerkzeuge stets von der Spannungsversorgung, bevor Sie Wartungsarbeiten durchführen und Zubehör abnehmen oder anbringen.

⚠ **WARNUNG!** Die Verwendung von Zubehör, das nicht vom Hersteller des Elektrowerkzeugs empfohlen wird, kann zu schwerwiegenden Sach- und Personenschäden führen.

16 **Entfernen Sie stets alle Werkzeuge vom Gerät. –** Machen Sie es sich zur Gewohnheit, vor dem Einschalten von Elektrowerkzeugen zu überprüfen, dass alle beim Zubehörwechsel oder zur Justierung verwendeten Werkzeuge (z.B. Innensechskant-, Maul- u. Stiftschlüssel) entfernt wurden.

17 **Vermeiden Sie unbeabsichtigtes Einschalten. –** Vergewissern Sie sich, dass sich der Betriebsschalter von Elektrowerkzeugen im ausgeschalteten Zustand befindet, bevor Sie das Werkzeug mit dem Stromnetz verbinden bzw. Akkus einsetzen.

⚠ **WARNUNG!** Ein unbeabsichtigtes Einschalten von Elektrowerkzeugen kann zu schwerwiegenden Sach- und Personenschäden führen.

18 **Verwenden Sie geeignete Verlängerungsleitungen. –** Falls das Elektrowerkzeug in Außenbereichen verwendet wird, muss eine speziell für Außenbereiche geeignete Verlängerungsleitung verwendet werden. Dies vermindert das Risiko von elektrischen Schlägen.

19 **Seien Sie aufmerksam.**

- Achten Sie darauf, was Sie tun, wenden Sie gutes Urteilsvermögen an und verwenden Sie Werkzeuge niemals, wenn Sie müde sind.
- Verwenden Sie Elektrowerkzeuge niemals, wenn Sie unter dem Einfluss von Drogen, Alkohol oder Medikamenten stehen.

⚠ **WARNUNG!** Ein Moment der Unachtsamkeit kann zu schweren Verletzungen führen.

20 **Überprüfen Sie den Zustand von Werkzeugen vor der Benutzung.**

- Das Werkzeug muss vor jeder Verwendung auf Beschädigungen überprüft werden. Vergewissern Sie sich, dass sich das Gerät in einem Zustand befindet, in dem es seine normale Funktion sicher erfüllen kann.
- Begutachten Sie bewegliche Teile auf feste Verbindung, korrekte Ausrichtung, Schäden, korrekte Montage und andere Fehlerzustände, die ihre Funktion beeinträchtigen könnten.
- Beschädigte Schutzvorrichtungen und andere fehlerhafte Komponenten müssen von einem autorisierten Servicetechniker repariert oder ausgetauscht werden, außer wenn in dieser Bedienungsanleitung abweichend beschrieben.
- Defekte Schalter müssen von einem autorisierten Servicetechniker ausgetauscht werden.

⚠ **WARNUNG!** Verwenden Sie das Gerät nicht, falls es sich nicht über den Ein-/Ausschalter einschalten und auch ausschalten lässt. Der Schalter muss zur sicheren Verwendung ausgetauscht werden.

21 **Lassen Sie das Werkzeug ausschließlich von qualifizierten Technikern warten und reparieren.** – Dieses Elektrowerkzeug entspricht den relevanten Sicherheitsvorschriften. Reparaturen dürfen ausschließlich von autorisierten Servicetechnikern durchgeführt werden, da unsachgemäße Reparaturen eine ernstzunehmende Gefahr darstellen können.

⚠ **WARNUNG!** Verwenden Sie zur Instandhaltung ausschließlich identische Originalersatzteile.

⚠ **WARNUNG!** Eine beschädigte Anschlussleitung muss durch den Hersteller oder eine autorisierte Fachwerkstatt ausgetauscht werden.

22 **Der Netzstecker des Gerätes darf ausschließlich an einer geeigneten Steckdose verwendet werden. –** Der Netzstecker des Gerätes darf niemals modifiziert werden. Verwenden Sie keine Adapter mit geerdeten Elektrowerkzeugen. Dies trägt zum Schutz vor elektrischen Schlägen bei.

23 **Bei der Verwendung in Außenbereichen muss das Gerät an einem Stromkreis betrieben werden, der von einem Fehlerstromschutzschalter abgesichert ist.** Die Verwendung von FI-Schaltern vermindert die Gefahr elektrischer Schläge.

HINWEIS: Fehlerstromschutzschalter werden auch als FI-Schalter, FI-Schutzschalter oder RCDs bezeichnet.

24 **Benutzen Sie ein geeignetes Verlängerungskabel. Stellen Sie sicher, dass Ihr Verlängerungskabel in einwandfreiem Zustand ist. Verwenden Sie nur Verlängerungskabel, die für die Stromaufnahme des Produkts ausgelegt sind.** Ein unterdimensioniertes Kabel verursacht Spannungsabfälle und führt zu Leistungsverlust und Überhitzung. Tabelle A zeigt die richtige Größe an, die je nach Netzkabellänge und Strombelastbarkeit (Amperezahl) des Typenschilds zu verwenden ist. Verwenden Sie im Zweifelsfall die nächsthöhere Stromstärke. Je kleiner die Nennstromstärke, desto schwerer das Stromkabel.

⚠ **WARNUNG!** In Australien und Neuseeland darf dieses Gerät nur unter Verwendung einer Fehlerstromschutzeinrichtung (FI-Schalter) mit einem Bemessungsfehlerstrom von höchstens 30 mA an die Spannungsversorgung angeschlossen werden.

⚠ **WARNUNG!** Stellen Sie vor Anschluss eines Werkzeugs an eine Stromquelle (Steckdose, Stromanschluss u. ä.) sicher, dass die Netzspannung der auf dem Typenschild des Werkzeugs angegebenen Spannung entspricht. Eine Stromquelle mit einer höheren Spannung als der für das Werkzeug spezifizierten Spannung kann zu schweren Verletzungen des Bedieners sowie Beschädigung des Werkzeugs führen. Schließen Sie das Werkzeug im Zweifelsfall nicht an. Eine niedrigere Spannung als auf dem Typenschild angegeben schadet dem Motor.

⚠ **WARNUNG!** Bestimmte Stäube, die beim Schmirgeln, Sägen, Schleifen, Bohren und bei anderen Herstellungs- und Bautätigkeiten entstehen, enthalten Chemikalien, die nach dem Informationsstand des US-Bundesstaates Kalifornien Krebs sowie embryonale Missbildungen oder sonstige Störungen der Fortpflanzungsorgane hervorrufen. Unter anderem sind folgende Chemikalien schädlich:

- Blei aus bleihaltigen Farben und Lacken,
- kristalliner Silikastein, Zement und sonstige Baustoffe sowie
- Arsen und Chrom aus chemisch behandeltem Gummi.

Das Ausmaß Ihrer Gefährdung hängt u.a. von der Häufigkeit ab, mit der Sie diesen Stoffen ausgesetzt sind. Um sich gegen solche Chemikalien zu schützen, sollten Sie für eine gute Belüftung Ihres Arbeitsplatzes sorgen und geprüfte, zugelassene Sicherheitsvorrichtungen benutzten, z.B. spezielle Staubschutzmasken, die mikroskopisch kleine Partikel aus der Atemluft herausfiltern.

Tabelle A

Strombelastbarkeit		Volt	Gesamtlänge des Netzkabels in Metern / Fuß			
		120	7,5 / 25	15 / 50	30,5 / 100	46 / 150
		240	15 / 50	30,5 / 100	61 / 200	92 / 300
Mehr als	Nicht mehr als		Mindestquerschnitt für Kabel			
0	6		18	16	16	14
6	10		18	16	14	12
10	12		16	16	14	12
12	16		14	12	Nicht empfohlen	

Zusätzliche Sicherheitshinweise für den Workcenter

⚠ **WARNUNG!** Wenn ein Frästischmodul am Workcenter montiert ist, sind die nachfolgenden Sicherheitshinweise zu beachten.

⚠ **WARNUNG!** Bei diesem Workcenter handelt es sich um eine komplexe Arbeitsvorrichtung, die mehrere Werkzeuge in einem Werkstattsystem vereint. Der Workcenter darf nur für die in dieser Gebrauchsanweisung genannten Anwendungen eingesetzt werden. Es dürfen nur die aufgeführten Zubehörteile und Elektrowerkzeuge montiert werden. Der Workcenter darf nicht für Zwecke verwendet werden, für die er nicht vorgesehen ist. Andernfalls drohen Gefahren, die zu schweren bis tödlichen Verletzungen und/oder erheblichen Sachschäden führen können.

⚠ **WARNUNG!** Tragen Sie bei der Montage von Elektrowerkzeugen an Workcenter-Modulen stets persönliche Schutzausrüstung (PSA) einschließlich Schutzbrille und Schnittschutzhandschuhen.

⚠ **WARNUNG!** Verwenden Sie diese Vorrichtung nicht mit Einsätzen für Elektrowerkzeuge, mit denen Sie nicht vertraut sind. Holen Sie vor der Arbeit mit Ihnen nicht vertrauten Elektrowerkzeugen fachkundigen Rat ein und lassen Sie sich entsprechend schulen.

⚠ **WARNUNG!** Stellen Sie vor Anschluss eines Werkzeugs an eine Stromquelle (Steckdose, Stromanschluss u. ä.) sicher, dass die Netzspannung der auf dem Typenschild des Werkzeugs angegebenen Spannung entspricht. Eine Stromquelle mit einer höheren Spannung als der für das Werkzeug spezifizierten Spannung kann zu schweren Verletzungen des Bedieners sowie Beschädigung des Werkzeugs führen. Schließen Sie das Werkzeug im Zweifelsfall nicht an. Eine niedrigere Spannung als auf dem Typenschild angegeben schadet dem Motor.

1. **Halten Sie Hände und Finger von Bereichen fern, an denen sie eingeklemmt werden könnten,** *besonders während des Aufstellens bzw. Zusammenklappens und beim Wechseln von Moduleinsätzen.*
2. **Belasten Sie das Workcenter-Gestell nicht mit Lasten, deren Gewicht die in den „Technischen Daten" aufgeführte, maximale Tragfähigkeit überschreitet.**
3. **Setzen und stellen Sie sich nicht auf den Spannbock und klettern Sie auch nicht auf ihn.** *Verwenden Sie diese Vorrichtung nicht als Arbeitsplattform oder Gerüst.*
4. **Das Werkbanksystem darf nicht in nasser oder feuchter Umgebung verwendet werden.** *Der Workcenter und seine Module und Komponenten sind nur für den Einsatz in Innenräumen konzipiert und müssen stets trocken gehalten werden.*

5. **Achten Sie stets darauf, dass die verwendeten Elektrowerkzeuge ordnungsgemäß und sicher montiert sind,** *wenn durch handgeführte Elektrowerkzeuge angetriebene Module verwendet werden.*
6. **Lesen Sie sich die Betriebsanweisung des Elektrowerkzeugs sorgfältig durch.** *Befolgen Sie alle Sicherheitshinweise und Gebrauchsverfahren.*
7. **Alle handgeführten, mit Workcenter-Modulen verwendeten Elektrowerkzeuge müssen über den Workcenter-Schaltkasten angeschlossen werden.** *Schließen Sie Elektrowerkzeuge nicht direkt an die Stromversorgung an. Andernfalls werden wichtige Sicherheitsfunktionen des Workcentersystems außerstand gesetzt.*
8. **Trennen Sie den Workcenter stets von der Stromversorgung, bevor Sie Elektrowerkzeuge oder Zubehör wechseln oder Einstellungsänderungen vornehmen.** *Schalten Sie den Workcenter stets ab, bevor Sie ihn von der Stromversorgung trennen. Dadurch wird ein unbeabsichtigtes Anlaufen verhindert, wenn das Werkzeug wieder an die Stromquelle angeschlossen wird.*
9. **Trennen Sie den Workcenter stets von der Stromversorgung,** *wenn der Feierabend erreicht ist oder das Werkbanksystem unbeaufsichtigt gelassen wird.*
10. **Verwenden Sie, wenn erforderlich, einen Schiebestock, wie in der Anweisung des jeweiligen Workcenter-Moduls erläutert.** *Bewahren Sie den Schiebestock bei Nichtgebrauch am Workcenter auf.*
11. **Stützen Sie große Werkstücke an den Zuführ- und Abnahmeseiten und bei Bedarf auch an den anderen Seiten des Frästisches ab.** *Verwenden Sie nach Möglichkeit Rollenständer oder Sägeböcke.*
12. **Beschränken Sie das Gewicht und die Abmessungen des Werkstücks soweit, dass es sich sicher bearbeiten lässt, ohne die Standfestigkeit des Workcenters zu gefährden.** *Schneiden Sie keine Werkstücke, die nicht sicher vom Bediener gehandhabt werden können oder die sich bei der Zuführung und/oder Abnahme nicht abstützen lassen.*

Zusätzliche Sicherheitshinweise für Spannböcke

⚠ **WARNUNG**! Belasten Sie den Spannbock nicht mit Lasten, deren Gewicht die in den „Technischen Daten" aufgeführte, maximale Tragfähigkeit überschreitet.

1. **Spannen Sie das Werkstück stets gleichmäßig ein.** *Legen Sie niemals ungleichmäßig verteilte Lasten auf. Andernfalls könnte der Tisch umkippen.*
2. **Sorgen Sie dafür, dass das Werkstück sicher eingespannt bzw. anderweitig gesichert ist, bevor Sie ein handgeführtes Elektrowerkzeug (z.B. Bohrer, Schleifer, Hobel usw.) verwenden.**
3. **Unterstützen Sie lange und breite Werkstücke stets mithilfe entsprechend geeigneter Seitenstützen.**
4. **Verwenden Sie nur mit dem Werkbanksystem kompatible Bankhakenzwingen mit dem richtigen Durchmesser,** *um zuverlässiges Einspannen zu gewährleisten.*
5. **Montieren Sie keine Stationärgeräte (z.B. Gehrungssägen, Dickenhobelmaschinen usw.) auf dem Spannbock, welche die maximale Tragfähigkeit des Workcenters von 150 kg übersteigen.** *Andernfalls drohen schwere Verletzungen.*
6. **Schneiden oder bohren Sie nicht in die Tischplatte des Spannbocks.** *Legen Sie ein Stück Ausschussholz unter das Werkstück, um Schäden am Modul und dem Workcenter-Gestell zu verhindern.*
7. **Entfernen Sie Holzleim, Beize und andere Rückstände umgehend mit einem leicht angefeuchteten Lappen.** *Warten Sie nicht, bis die Substanz getrocknet ist und verwenden Sie keine Lösungsmittel.*

Geräteübersicht

1. Hintere Standbeine
2. Montagepunkte für Seitenstütze
3. Beindrehknöpfe
4. Drehknöpfe für Seitenstütze
5. Tischplatte
6. T-Nut
7. Anschlagsklammern (4 Stck.)
8. Transportgriff (optional)
9. Vordere Standbeine
10. Ein-/Ausschalter
11. Stoppschalter
12. Positionierrad
13. Beinriegel
14. Montagepunkte für Abnahmestütze
15. Drehknöpfe für Abnahmestütze
16. Transportrollenaufnahme (Transportrollen optional)
17. Positionierradaufnahme
18. Steckdose
19. Netzschalter
20. Modulriegel
21. Modul-Montageschiene
22. Modulrollen
23. Grifflöcher
24. Bankhaken loch
25. Modulstellschrauben
26. Spanntischmodul (nicht im Lieferumfang des TWX7RT1KIT enthalten)
27. Modulspulenschraube
28. Hängebügel
29. Parallelanschlagsführung
30. Positionsanzeiger für Parallelanschlag

DE

Bestimmungsgemäße Verwendung

Der Triton Workcenter ist ein multifunktionales Werkbanksystem, das die Aufnahme von Elektrowerkzeugen in dafür speziell entwickelte Module für den stationären Einsatz ermöglicht. Die einfach installierbaren Module, darunter ein Frästischmodul (TWX7RT001), Baukreissägemodule (TWX7CS001 u. 2), ein Laminatsägemodul (TWX7PS001) und ein Spanntischmodul, machen den Workcenter ideal für eine Vielzahl von Holzbearbeitungsaufgaben.

Auspacken des Gerätes

1. Packen Sie Ihr Werkzeug vorsichtig aus und überprüfen Sie es. Machen Sie sich vollständig mit all seinen Eigenschaften und Funktionen vertraut.
2. Vergewissern Sie sich, dass sämtliche Teile des Werkzeugs vorhanden und in einwandfreiem Zustand sind. Sollten Teile fehlen oder beschädigt sein, lassen Sie diese ersetzen, bevor Sie das Gerät verwenden.

Eine Videoanleitung finden Sie auf www.tritontools.com.

Vor Inbetriebnahme

⚠ **WARNUNG!** Vergewissern Sie sich stets, dass das Gerät vom Stromnetz getrennt ist, bevor Sie Zubehörwechsel vornehmen, Elektrowerkzeuge anschließen bzw. trennen oder Einstellungsänderungen, Reinigungs- oder Wartungsarbeiten durchführen.

Parallelanschlagsklammern montieren

Nur für das Baukreissägemodul TWX7CS001. Das spätere Modell TWX7CS002 verwendet andere Parallelanschlagsklemmen, die im Lieferumfang des Baukreissägemoduls enthalten sind.

- Schieben Sie die Anschlagsklammern (7) auf die Schienen an den Zuführ- und Abnahmeseiten (siehe Abb. D).
- Schieben Sie die Hängebügel auf die Schienen an den Seiten des Workcenter-Gestells.

Hinweis: An den Hängebügeln kann Workcenter-Zubehör wie u.a. der Schiebestock (nicht im Lieferumfang enthalten), der Winkelmesser (nicht im Lieferumfang enthalten) oder der Parallelanschlag (nicht im Lieferumfang enthalten) bequem aufgehängt werden.

Modulstellschrauben installieren

Hinweis: Das Spanntischmodul (26) ist nicht im Lieferumfang des Workcenter 7 mit Frästischmodulsatz (TWX7RT1KIT) enthalten.

- Legen Sie das Spanntischmodul auf eine stabile, flache Fläche und montieren Sie die Modulspulenschrauben (27), Modulstellschrauben (25) und Modulrollen gemäß Abb. E.

Module anbringen und abnehmen

Modul anbringen:

⚠ **WARNUNG!** Finger und/oder andere Körperteile nicht zwischen das Modul und das Workcenter-Gestell bringen.

⚠ **WARNUNG!** Einige Module sind sehr schwer, insbesondere bei installiertem Elektrowerkzeug. Heben Sie die Module daher immer mit beiden Händen an, stellen Sie sich aufrecht hin, achten Sie auf einen sicheren Stand und vermeiden Sie ungünstige Bewegungen.

- Schieben Sie die Modulrollen (22) in die Modul-Montageschienen (21) und senken Sie das Modul vorsichtig ab (siehe Abb. F).
- Bringen Sie beide Modulriegel (20) in Sperrstellung (siehe Abb. G).

Hinweis: Vergewissern Sie sich, dass die Modulspulenschrauben (27) richtig in den Spulenpositionsgebern sitzen. Die Spulenschrauben müssen so angepasst werden, dass kein Spiel zwischen dem Modul und dem Workcenter-Gestell besteht.

Modul entfernen:

- Bringen Sie beide Modulriegel (20) in die geöffnete Stellung (siehe Abb. G). Heben Sie das Modul mithilfe der Grifflöcher (23) vom Gestell ab und ziehen Sie die Modulrollen (22) aus den Modul-Montageschienen (21) (siehe Abb. F).

Hinweis: Die Module können in einem Winkel von ca. 120° aufgestellt werden. Diese Position lässt sich verwenden, wenn Einstellungsänderungen an den Modulunterseiten notwendig sind, z.B. bei Einstellungsänderungen am montierten Elektrowerkzeug; auf diese Weise muss nicht das gesamte Modul entnommen werden.

Tischmodule nivellieren

- Das Modul lässt sich in der auf Abb. H dargestellten Reihenfolge über die Modulspulenschrauben (27) und die Modulstellschrauben (25) nivellieren.
- Vergewissern Sie sich, dass das Modul plan mit dem Workcenter-Gestell ist, indem Sie ein Lineal gemäß Abb. I anlegen. Wiederholen Sie den oben beschriebenen Vorgang bei Bedarf.

Elektrische Anschlüsse

Hinweis: Der Workcenter verfügt zum Anschluss von Elektrowerkzeugen über einen Netztrennschalter mit Steckdose (18).

- Schließen Sie den Workcenter über den Netzschalter (19) ans Stromnetz an.
- Schließen Sie Elektrowerkzeuge über die Steckdose an die Stromversorgung an.

1. Elektrowerkzeuge müssen an den Workcenter-Schaltkasten angeschlossen sein.
2. Bei Bedarf können entsprechend geeignete Verlängerungsleitungen an das Netzkabel des Workcenters angeschlossen werden.

⚠ **WARNUNG!** Die verwendeten Verlängerungsleitungen müssen sich in einwandfreiem Zustand befinden und über einen ausreichend großen Leiterquerschnitt verfügen, um den vom Elektrowerkzeug benötigten Strom zu leiten. Zu kleine Verlängerungsleitungen führen zum Abfall der Netzspannung und folglich zu einem Leistungsverlust, Überhitzung und Ausbrennen des Gerätemotors.

Staubabsaugung

⚠ **WARNUNG!** Verwenden Sie stets einen entsprechend geeigneten Staubsauger oder eine Werkstattentstaubungsanlage, wenn bei der Arbeit schädliche Substanzen enthaltender Staub entsteht, z.B. durch die Bearbeitung bestimmter Holzarten oder lackierter oder anderweitig beschichteter Werkstücke usw. Entsorgen Sie schädlichen Staub stets vorschriftsmäßig.

Hinweis: Das meiste mit dem Triton-Workcentersystem verwendete Zubehör ist auf den Anschluss an eine Werkstattentstaubungsanlage oder einen Staubsauger ausgelegt. Dieses Vorgehen zur Staubabsaugung wird aufgrund seiner hohen Wirksamkeit empfohlen.

Bedienung

Workcenter-Schaltkasten bedienen

- Der Ein-/Ausschalter (10) des Workcenters befindet sich an der Vorderseite hinter dem kniebetätigten Stoppschalter (11) (siehe Abb. J).
- Heben Sie die Schalterabdeckung an, so dass der Ein-/Ausschalter sichtbar wird, und vergewissern Sie sich, dass dieser auf O steht.
- Stecken Sie den Netzschalter (19) in eine Netzsteckdose ein, um die Workcenter-Steckdose mit Strom zu versorgen.

Ein- und Ausschalten

- Schließen Sie den Workcenter ans Stromnetz an.
- Stecken Sie das Netzkabel des zu verwendenden Elektrowerkzeugs in die Workcenter-Steckdose (18) ein.
- Schalten Sie das Elektrowerkzeug ein und stellen Sie die Stromversorgung zum angeschlossenen Gerät her, indem Sie die Abdeckung des Stoppschalters (11) anheben und den Ein-/Ausschalter (10) auf I stellen.
- Schalten Sie das Elektrowerkzeug aus, indem Sie den Ein-/Ausschalter wieder auf O stellen. Dazu kann der Stoppschalter (mit dem Knie) nach unten gestellt werden.

Hinweis: Falls die Stromversorgung während des Einsatzes unterbrochen wird, läuft das Gerät nicht selbsttätig wieder an. Vielmehr muss der Ein-/Ausschalter erneut betätigt werden, um den Betrieb fortzusetzen.

Bedienposition und Vorschubrichtung

- Die vorrangige Bedienposition hängt davon ab, wo sich der Sicherheitsschalter (11) befindet.
- Bleiben Sie stets in der Nähe des Sicherheitsschalters, damit Sie die Maschine im Notfall sofort abschalten können.
- Führen Sie Ihre Werkstücke der Maschine von dieser Position aus in der durch die Pfeile an der jeweiligen Modultischplatte angegebenen Richtung zu.

Aufnahmebohrungen verwenden

- Das Spannbockmodul verfügt über mehrere Bohrungen mit 19 mm Durchmesser, die sich für Spannvorrichtungen und Bankhaken verwenden lassen.

Tischverlängerungen (separat erhältlich) verwenden

- Die Abnahme- und seitlichen Stützstangen lassen sich so verstellen, dass sie größeren Werkstücken stabilen Halt bieten. Lösen Sie zum Verstellen die Drehknöpfe für die Abnahmestütze (15) bzw. die Drehknöpfe für die Seitenstütze (4) und ziehen Sie die benötigte Stützstange auf die durch das Werkstück vorgegebene Länge aus.

Zubehör

- Das gesamte Sortiment an Zubehör für diesen Workcenter sowie damit kompatible Triton-Elektrowerkzeuge einschließlich Kreissägen und Tauchfräsen ist über Ihren Triton-Fachhandel erhältlich. Ersatzteile können über toolsparesonline.com bezogen werden.

Wartung und Pflege

⚠ **WARNUNG!** Trennen Sie den Workcenter stets vom Stromnetz, bevor Sie Zubehörwechsel, Einstellungsänderungen, Wartungs- oder Reinigungsarbeiten vornehmen.

⚠ **WARNUNG!** Verwenden Sie bei der Durchführung von Reinigungs- und/oder Wartungsarbeiten stets Schutzausrüstung einschließlich Schutzbrille und schnittfesten Schutzhandschuhen.

Allgemeine Überprüfung

- Überprüfen Sie alle Befestigungsschrauben in regelmäßigen Abständen auf festen Sitz, da sie sich mit der Zeit durch Vibration lockern können.
- Kontrollieren Sie das Netzkabel des Gerätes vor jedem Gebrauch auf Schäden und Verschleiß. Reparaturen müssen durch eine zugelassene Triton-Reparaturwerkstatt erfolgen. Dies gilt auch für mit dem Gerät verwendete Verlängerungskabel sowie die Netzkabel der am Workcenter montierten Elektrowerkzeuge.

Reinigung

- Halten Sie den Workcenter stets sauber. Durch Schmutz und Staub verschleißen die inneren Teile schnell und die Lebensdauer des Gerätes wird verkürzt.
- Reinigen Sie das Gerät mit einer weichen Bürste oder einem trockenen Tuch.
- Reinigen Sie Kunststoffteile niemals mit Ätzmitteln. Falls eine Trockenreinigung nicht ausreichend ist, sollte die Reinigung mit einem feuchten Lappen und mildem Reinigungsmittel erfolgen.
- Dieses Gerät darf niemals mit Wasser in Berührung kommen.
- Stellen Sie sicher, dass das Gerät vor dem (erneuten) Gebrauch vollständig trocken ist.
- Die Entlüftungsöffnungen ggf. mit sauberer, trockener Druckluft reinigen, sofern verfügbar.

Schmierung

- Schmieren Sie alle beweglichen Teile in regelmäßigen Abständen mit einem geeigneten Sprühschmiermittel, insbesondere nach intensivem Gebrauch und der Reinigung.

⚠ **WARNUNG!** Verwenden Sie zur Schmierung kein Wartungsspray auf Öl- oder Silikonbasis. Andernfalls mischen sich Schmiermittel-Rückstände mit Holzstaub, wodurch es zu einer Ansammlung von Schmutz kommt und die Funktion beweglicher Teile und von Mechanismen beeinträchtigt wird. Schmieren Sie das Werkzeug nur trocken unter Verwendung von PTFE-Spray.

Lagerung

- Gerät an einem sicheren, trockenen Ort außerhalb der Reichweite von Kindern lagern.

Kontakt – GB/EU

Informationen zu Reparatur- und Kundendiensten erhalten Sie unter der Rufnummer (+44) 1935/382222.

Web: www.tritontools.com

GB-Postanschrift: Toolstream Ltd., Boundary Way, Lufton Trading Estate, Yeovil, Somerset, BA22 8HZ, Großbritannien.

EU-Postanschrift: Toolstream B.V., Holtum-Noordweg 11, Unit 4, 6121 RE Born, Niederlande.

Kontakt – USA

Informationen zu Reparatur- und Kundendiensten erhalten Sie unter der Rufnummer 855-227-3478 (gebührenfrei).

Web: www.tritontools.com

Postanschrift: Toolstream Inc., Triton Products, 380 Crompton St., Charlotte, NC 28273

Entsorgung

Beachten Sie bei der Entsorgung von defekten und nicht mehr reparablen Elektrowerkzeugen die geltenden Vorschriften und Gesetze.

- Elektrowerkzeuge und andere elektrische und elektronische Altgeräte nicht über den Hausmüll entsorgen.
- Lassen Sie sich von der zuständigen Behörde bezüglich der ordnungsgemäßen Entsorgung von Elektrowerkzeugen beraten.

Fehlerbehebung für das Spanntischmodul

Störung	Mögliche Ursache	Empfohlene Abhilfe
Tischmodul nicht waagerecht	Stellschrauben nicht korrekt eingestellt	Modul mithilfe einer Wasserwaage über die Modulstellschrauben (25) so einstellen, dass es absolut waagerecht liegt
	Unebener Untergrund	Workcenter muss auf stabilem, flachem Boden stehen; bei unebenem Untergrund an anderer Stelle aufstellen
	Beine nicht ordnungsgemäß eingesetzt	Anweisungen im Abschnitt „Grundkonfiguration" befolgen und darauf achten, dass die Beine richtig eingesetzt und fixiert sind
Spiel zwischen Tischmodul und Gestell	Modulspulen nicht ordnungsgemäß eingestellt	Modulspulenschraube (27) justieren, bis kein Spiel mehr besteht

Garantie

Zur Anmeldung Ihrer Garantie besuchen Sie bitte unsere Website tritontools.com* und tragen dort Ihre persönlichen Daten ein.

Triton garantiert der kaufenden Person dieses Produkts, dass, wenn sich ein Teil aufgrund von Material- oder Verarbeitungsfehlern innerhalb von 3 JAHREN ab dem ursprünglichen Kaufdatum als defekt erweist, Triton das defekte Teil kostenlos repariert oder nach eigenem Ermessen ersetzt.

Diese Garantie gilt nicht für kommerzielle Verwendung und erstreckt sich nicht auf normalen Verschleiß oder Schäden infolge von Unfall, Missbrauch oder unsachgemäßer Verwendung.

*Bitte registrieren Ihren Artikel innerhalb von 30 Tagen nach dem Kauf online.

Es gelten die allgemeinen Geschäftsbedingungen.

Ihre gesetzlich festgelegten Rechte werden dadurch nicht eingeschränkt.

Kaufinformation

Kaufdatum: ____ / ____ / _____

Modell: TWX7

Bewahren Sie bitte Ihren Beleg als Kaufnachweis auf.

Introduzione

Grazie per aver acquistato questo prodotto Triton. Questo manuale contiene le informazioni necessarie per un funzionamento sicuro ed efficace di questo prodotto. Questo prodotto ha caratteristiche uniche e, anche se si ha familiarità con prodotti simili, è necessario leggere attentamente questo manuale per assicurarsi di comprendere a pieno le istruzioni. Assicurarsi che tutti gli utenti del prodotto leggano e comprendano a pieno questo manuale. Conservare le istruzioni con il prodotto per eventuali consultazioni future.

Descrizione dei simboli

Indossare una protezione acustica
Indossare una protezione per gli occhi
Indossare una protezione respiratoria
Indossare un casco protettivo

Indossare una protezione per le mani

Leggere il manuale di istruzioni

Costruzione di classe I (messa a terra)

Conforme agli attuali standard legislativi e di sicurezza

Rischio di fulminazione!

Pericolo di contracolpo!

AVVERTENZA:
PERICOLO DI SOLLEVAMENTO
Il sollevamento da parte di una singola persona potrebbe causare lesioni
Farsi assistere da qualcuno per lo spostamento o il sollevamento
AVVERTENZA: Questo prodotto è pesante, per questo, per precauzione, è consigliabile che venga assemblato da due persone.

AVVERTENZA

Fumi o gas tossici!

NON toccare! NON accedere alla protezione prima di spegnere l'alimentazione. Tenere altre persone e i bambini a distanza di sicurezza durante l'impiego dell'utensile elettrico. Eventuali distrazioni potrebbero far perdere il controllo dell'apparecchio all'operatore. Tutti i visitatori devono essere tenuti a distanza di sicurezza dall'area di lavoro.

Esclusivamente per utilizzo interno!

NON utilizzare in caso di pioggia o in ambienti umidi!

Protezione ambientale
I rifiuti elettrici non possono essere smaltiti con i rifiuti domestici. Riciclare dove esistono strutture idonee. Verificare con le autorità locali o con il vostro rivenditore per consigli sul riciclaggio.

AVVERTENZA: le parti in movimento possono causare danni e/o lesioni da taglio

MAX 150kg 330lbs
Carico massimo

Abbreviazioni tecniche

V	Volt
~	Corrente alternata
A, mA	Ampere, milliampere
Ø	Diametro
°	Gradi
Hz	Hertz
W, kW	Watt, Kilowatt

Specifiche tecniche

Specifiche telaio	
Numero di modello:	TWX7
Dimensioni (in piedi) (L x l x p):	1036 x 737 x 900 mm / 40 ¾" x 29" x 35 ½"
Dimensioni (piegata) (L x l x p):	995 x 737 x 317 mm / 39 ¼" x 29" x 12 ½"
Dimensioni dell'inserto (L x l x p):	660 x 410 x 50 mm / 26" x 16 ¼" x 2"
Dimensioni della porta di estrazione della polvere:	Interna: 28 mm (1-3/32") Esterna: 32 mm (1-1/4")
Capacità di carico massima:	150 kg / 330 lb
Peso netto (Solo telaio):	23,2 kg / 51 lb
Specifiche commutatore elettrico	
Voto:	220-240 V~, 50/60 Hz (RU/UE/RUS), 120 V~, 60 Hz (USA)
Potenza massima:	13 A / 3100 W (RUS), 16 A / 3500 W (UE), 15 A / 3400 W (AUS), 15 A (USA)
Interruttore a rilascio tensione (NVR) con il funzionamento del ginocchio:	Montato nella parte anteriore del telaio
Grado di protezione:	IP52
Lunghezza del cavo di alimentazione:	1,2 m / 4 piedi
Classe di protezione:	⏚
Specifiche del banco di serraggio unità (non fornito con TWX7RT1KIT)	
Numero di modello:	TWX7CT001
Fori Bench Dog:	40
Diametro del foro Bench Dog:	19 mm / ¾"
Peso netto dell'unità:	3,8 kg / 8 lb 6 oz

Avvertenze generali di sicurezza

⚠ **AVVERTENZA:** Quando si utilizzano utensili elettrici, le precauzioni di sicurezza di base dovrebbero essere sempre seguite per ridurre il rischio di incendi, scosse elettriche e lesioni personali incluse le seguenti informazioni di sicurezza. Leggere tutte le istruzioni prima di utilizzare il prodotto e conservare queste istruzioni per un utilizzo futuro.

⚠ **AVVERTENZA:** Questo apparecchio non è destinato all'uso da parte di persone (inclusi i bambini) con capacità ridotta, fisiche o mentali o con mancanza di esperienza o di conoscenza, a meno che non siano controllati o istruiti all'uso dell'apparecchio da una persona responsabile della loro sicurezza. I bambini devono essere sorvegliati per assicurarsi che non giochino con l'apparecchio.

⚠ **AVVERTENZA:** Utilizzare lo strumento, accessori, attrezzi, ecc in conformità alle presenti istruzioni, tenendo conto delle condizioni di lavoro e il lavoro da svolgere. L'uso di utensili elettrici per usi diversi da quelli consentiti potrà dar luogo a situazioni di pericolo.

Il termine "elettroutensile" nelle avvertenze si riferisce ad un elettroutensile di rete fissa (con filo) o un utensile a batteria (senza filo).

1 **Mantenere l'area di lavoro libero -** Il disordine e panchine invitano gli infortuni
2 **Considerare l'ambiente di lavoro**
   - Non esporre gli utensili alla pioggia
   - Non utilizzare gli strumenti in luoghi umidi o bagnati
   - Mantenere l'area di lavoro ben illuminata
   - Non usare utensili in presenza di liquidi o gas infiammabili
3 **Protezione contro le scosse elettriche -** Evitare il contatto fisico con superfici collegate a terra (p.es. tubi, caloriferi, fornelli, frigoriferi)
4 **Tenere le altre persone lontane -** Non consentire a persone, soprattutto bambini, non coinvolti nei lavori toccare l'utensile o il cavo di prolunga e tenerli lontani dall'area di lavoro
5 **Riporre gli elettroutensili -** Quando non è in uso, gli strumenti devono essere conservati in un luogo chiuso a chiave asciutto, fuori dalla portata dei bambini

6 **Non forzare lo strumento -** Si eseguirà il lavoro meglio e più sicuro alla velocità per la quale è stato previsto

7 **Utilizzare lo strumento giusto -** Non forzare piccoli attrezzi per fare il lavoro di un attrezzo pesante

- Non usare utensili per scopi non previsti, ad esempio non utilizzare seghe circolari per tagliare grossi tronchi

8 **Abbigliamento adeguato**

- Non indossare abiti larghi o gioielli , che possono rimanere impigliati nelle parti in movimento
- Calzature di sicurezza adatte sono consigliate quando si lavora all'aperto .
- Indossare rivestimento di protezione per contenere i capelli lunghi

9 **Utilizzare dispositivi di protezione**

- Usare occhiali di sicurezza
- Utilizzare una mascherina antipolvere , se le operazioni di lavoro creano polvere

⚠ **AVVERTENZA:** Non utilizzare dispositivi di protezione o abbigliamento adeguato che può causare lesioni personali o aumentare la gravità di un infortunio .

10 **Collegare apparecchiature di aspirazione -** Se lo strumento è previsto per il collegamento di aspirazione della polvere e di raccolta delle apparecchiature , assicurarsi che siano collegati e utilizzati correttamente

11 **Non abusare del cavo di alimentazione -** Non tirare mai il cavo di alimentazione per scollegarlo dalla presa. Tenere il cavo di alimentazione lontano da bordi di calore , olio e bordi taglienti . Cavi di alimentazione danneggiati o aggrovigliati aumentano il rischio di scosse elettriche

12 **Lavoro sicuro -** Dove possibile utilizzare pinze o morse per bloccare il lavoro . E 'più sicuro che usare la mano

13 **Non sbilanciarsi -** Mantenere sempre la posizione e l'equilibrio in ogni momento

14 **Mantenere gli utensili elettrici con cura**

- Mantenere gli utensili da taglio affilati e puliti rende più facile da controllare lo strumento e meno probabilità di legarsi o bloccare il pezzo in lavorazione
- Seguire le istruzioni per la lubrificazione e la sostituzione degli accessori
- Controllare i cavi di alimentazione degli strumenti periodicamente e se danneggiato mandarle in riparazione presso un centro di assistenza autorizzato
- Controllare che i cavi di prolunga periodicamente e sostituirlo se danneggiato
- Mantenere le impugnature asciutte, pulite e prive di olio e grasso

⚠ **AVVERTENZA:** Molti incidenti sono causati da una scarsa manutenzione.

15 **Strumenti di disconnessioni -** Quando non è in uso, prima della manutenzione e durante il cambio accessori come lame, punte e frese, scollegare strumenti dalla rete elettrica

⚠ **AVVERTENZA:** L'uso di accessori o ricambi non raccomandati dal produttore può comportare un rischio di lesioni alle persone.

16 **Rimuovere le chiavi di registro e chiavi -** formare l'abitudine di controllare per vedere che le chiavi di registro vengono rimossi dallo strumento prima di accenderlo

17 **Evitare avviamenti accidentali -** Controllare che l'interruttore sia in posizione " off ' per il collegamento ad una presa di rete o durante l'inserimento di una batteria, o al quando ritirando o trasportando lo strumento

⚠ **AVVERTENZA:** L'avviamento non intenzionale di uno strumento è in grado di causare lesioni importanti .

18 **Utilizzare prolunghe esterne -** Quando lo strumento viene utilizzato all'aperto , utilizzare solo prolunghe per uso esterno e in modo marcato . L'uso di un cavo di prolunga adatto per l'uso esterno riduce il rischio di scosse elettriche

19 **Fare attenzione**

- Fate attenzione a quello che state facendo , usare il buon senso e non azionare l'utensile quando si è stanchi
- Non utilizzare uno strumento di potere , mentre si è sotto l'effetto di droghe , alcol o medicinali

⚠ **AVVERTENZA:** Un attimo di distrazione durante l'uso può causare gravi lesioni personali.

20 **Controllare le parti danneggiate**

- Prima di un ulteriore utilizzo dell'utensile , esso deve essere attentamente controllato per determinare che funzioni correttamente per svolgere la funzione prevista
- Verificare l'allineamento di parti in movimento , legando di parti in movimento , danni ai componenti , montaggio e altre condizioni che possono compromettere il funzionamento
- Una guardia o altre parti danneggiate devono essere adeguatamente riparate o sostituite da un centro di assistenza autorizzato se non diversamente indicato nel presente manuale di istruzioni
- Gli interruttori difettosi devono essere sostituiti da un centro di assistenza autorizzato

⚠ **AVVERTENZA:** Non utilizzare lo strumento se l' interruttore on / off non si accende e spegne . L'interruttore deve essere riparata prima di utilizzare l' utensile .

21 **Far riparare da personale qualificato -** Questo utensile elettrico è conforme alle norme di sicurezza. Le riparazioni devono essere eseguite esclusivamente da personale qualificato, altrimenti questo può comportare un notevole pericolo per l'utente

⚠ **AVVERTENZA:** Per la manutenzione utilizzare solo parti di ricambio identiche.

⚠ **AVVERTENZA:** Se il cavo di alimentazione è danneggiato, deve essere sostituito dal produttore o da un centro di assistenza autorizzato.

22 **La presa dello strumento deve corrispondere alla presa di corrente -** Non modificare la spina in alcun modo. Non usare adattatori per spine con utensili elettrici messa a terra (messa a terra). Le spine non modificate e le prese adatte allo scopo riducono il rischio di scosse elettriche

23 **In caso di funzionamento di un utensile elettrico all'esterno utilizzare un dispositivo di corrente residua (RCD) -** Utilizzo di un RCD riduce il rischio di scosse elettriche

NB: Il termine "dispositivo di corrente residua (RCD)" può essere sostituito con il termine "interruttore differenziale (salvavita)" o "interruttore differenziale (ELCB)".

24 **Utilizzare il cavo di estensione appropriato. Assicurarsi che la prolunga sia in buone condizioni. Quando usi una prolunga, assicurati di usarne una abbastanza pesante da sopportare la corrente che il tuo prodotto attirerà.** Un cavo sottodimensionato causerà una caduta di tensione di linea con conseguente perdita di potenza e surriscaldamento. La tabella A mostra le dimensioni corrette da utilizzare in base alla lunghezza del cavo e all'amperaggio della targhetta dati. In caso di dubbio, utilizzare il calibro più alto. Più piccolo è il numero del calibro, più pesante è il filo elettrico.

⚠ **AVVERTENZA:** Se utilizzato in Australia o in Nuova Zelanda, si raccomanda che questo strumento viene sempre fornito con dispositivo di corrente residua (RCD) con una corrente differenziale nominale di 30 mA o meno.

⚠ **AVVERTENZA:** Prima di collegare uno strumento ad una fonte di alimentazione (interruttore di rete, presa, ecc), assicurarsi che la tensione è la stessa di quella indicata sulla targhetta dello strumento. Una fonte di alimentazione con tensione superiore a quella specificata per lo strumento è in grado di causare gravi lesioni per l'utente, e danni allo strumento. In caso di dubbio, non attaccare lo strumento. Utilizzando una fonte di alimentazione con tensione inferiore a quella di targa è dannoso per il motore.

⚠ **AVVERTENZA:** Alcune polveri create dalla levigatura, segatura, molatura, trapanatura e da altre attività di costruzione contengono elementi chimici che lo stato della California considera cause responsabili di cancro, difetti della nascita e altri danni agli apparati riproduttivi. Alcuni di questi elementi sono:

- Piombo da vernici a base di piombo
- Silice cristallina da mattoni, cementi e altri prodotti di muratura
- Arsenico e cromo da gomme trattate chimicamente

Il rischio da esposizione a questi elementi varia, dipendendo sulla frequenza con cui si svolgono questi lavori. Per ridurre la tua esposizione a questi prodotti chimici: lavorare in un'area ben ventilata, lavorare con equipaggiamento idoneo come maschere antipolvere che sono progettate per filtrare e lasciare all'esterno particelle microscopiche.

Tabella A

Valutazione ampere		Volt	Lunghezza totale del cavo in metri / piedi			
		120	7,5 / 25	15 / 50	30,5 / 100	46 / 150
		240	15 / 50	30,5 / 100	61 / 200	92 / 300
Maggiore di	Non più di		Calibro minimo per il cavo			
0	6		18	16	16	14
6	10		18	16	14	12
10	12		16	16	14	12
12	16		14	12	Non raccomandato	

Sicurezza durante l'uso del Workcentre

⚠ **AVVERTENZA:** Se il Workcentre è dotato di una banco a fresa, le seguenti istruzioni di sicurezza devono essere considerate.

⚠ **AVVERTENZA:** Si tratta di un dispositivo complesso che combina più strumenti in un unico sistema della macchina. Esso può essere utilizzato solo per le applicazioni descritte in questo manuale. NON tentare di montare accessori o utensili elettrici diversi da quelli specificati. NON utilizzare questo dispositivo per scopi per i quali non è stato progettato. Questo potrebbe essere molto pericoloso e potrebbe portare a lesioni gravi, anche alla morte, o a danni materiali.

⚠ **AVVERTENZA:** Indossare sempre dispositivi di protezione personale, inclusa la protezione degli occhi e guanti antitaglio durante il montaggio di utensili elettrici ai moduli Workcentre.

⚠ **AVVERTENZA:** NON utilizzare questo dispositivo con inserti per utensili elettrici non familiari. Cercare formazione professionale e consigli prima di lavorare con strumenti non familiari.

⚠ **AVVERTENZA:** Prima di collegare uno strumento ad una fonte di alimentazione (interruttore di rete, rete principale ricettacolo, fonte di uscita, etc) assicurarsi che la tensione di alimentazione è la stessa di quella indicata sulla targhetta dell'utensile. Una fonte di alimentazione con tensione superiore a quella indicata per lo strumento è in grado di provocare gravi lesioni all'utente e danni allo strumento. In caso di dubbio, non inserire nello strumento. Utilizzando una fonte di alimentazione con una tensione inferiore alla valutazione targa è dannoso per il motore.

1. **Evitare SEMPRE di posizionare le mani o le dita dove potrebbero essere 'pizzicati',** *in fase di montaggio / piegatura o quando si cambiano gli inserti del modulo.*
2. **Non caricare mai il telaio Workcentre con i pesi al di là della sicura capacità di carico max di cui presente in 'Specifiche'.**
3. **NON sedersi, stare in piedi, o salire sul banco.** *NON usare questo strumento come una piattaforma di lavoro o impalcature.*
4. **Non usare in ambienti umidi o bagnati.** *Il Workcentre, i suoi moduli e componenti sono progettati esclusivamente per uso interno, e deve rimanere sempre asciutto.*
5. **Assicurarsi sempre che gli utensili elettrici sono montati correttamente e in modo sicuro** *utilizzando l'unità quando alimentata da utensili elettrici portatili.*
6. **SEMPRE leggere e comprendere il manuale di istruzioni fornito dal produttore dello strumento di potere.** *Seguire tutte le procedure di consulenza di sicurezza e di utilizzo.*
7. **Tutti utensili elettrici portatili utilizzati con i moduli Workcentre DEVONO essere collegati sul commutatore del Workcentre.** *NON collegare utensili elettrici direttamente alla rete di alimentazione, in quanto ciò potrebbe disattivare importanti funzioni di sicurezza del sistema WorkCentre.*
8. **Scollegare sempre il Workcentre dalla rete di alimentazione prima di cambiare utensili elettrici, accessori o le regolazioni.** *Spegnere SEMPRE il Workcentre prima di scollegare dalla rete elettrica, per evitare l'attivazione accidentale quando lo strumento viene ricollegato al potere.*
9. **Scollegare sempre il Workcentre dalla rete di alimentazione** *quando il lavoro è completato per il giorno, o quando si lascia l'unità incustodita.*
10. **Utilizzare sempre il bastone spinta quando adeguata, come indicato nelle istruzioni di moduli Workcentre applicabili.** *Conservare il bastone spinta con Workcentre quando non in uso.*
11. **Sostenere sempre pezzi di grandi dimensioni sui lati di entrata e uscita del banco fresa, e, se necessario, anche ai lati.** *Utilizzare supporti a rullo o supporti a cavallo dove possibile.*
12. **Limitare il peso e la dimensione del pezzo a una dimensione che può tranquillamente essere tagliato senza compromettere la stabilità della Workcentre.** *MAI tentare di tagliare un pezzo che non può essere gestito con sicurezza dall'operatore, o che non possono essere supportate, in entrata e / o in uscita.*

Sicurezza del bloccaggio banco

⚠ **AVVERTENZA:** NON caricare il banco di chiusura con i pesi al di là della sicura capacità di carico max di cui elencato in 'Specifiche'.

1. **ASSICURARSI sempre anche il bloccaggio del pezzo.** MAI applicare un carico squilibrato, che potrebbe tradursi nel ribaltamento del banco

2. **ASSICURARSI che il pezzo viene bloccato o fissato in modo sicuro prima di utilizzare uno strumento di potere a mano (ad esempio trapano, smerigliatrice, pialla, ecc).**
3. **Sostenere SEMPRE pezzi lunghi o larghi utilizzando appositi supporti laterali.**
4. **Usare soltanto mrse da Bench Dog compatibile con il diametro corretto** per ottenere risultati affidabili di bloccaggio.
5. **NON montare utensili fissi di potenza (ad esempio troncatrici, piallatrici pialla etc) sulla parte superiore del banco di bloccaggio, che superano la capacità massima di carico 150 kg del Workcentre.** Ciò potrebbe causare gravi lesioni.
6. **NON tagliare o perforare la superficie del tavolo di serraggio.** Posizionare un pezzo di legname sacrificale sotto al pezzo per evitare danni all'unità e al telaio del Workcentre.
7. **Rimuovere colla per legno, macchie o altri residui immediatamente, con un panno leggermente umido.** NON attendere che i composti sono asciugati, e NON usare solventi.

Familiarizzazione del prodotto

1. Gambe del telaio posteriore
2. Punti di sostegno laterale di montaggio
3. Manopole blocco gambe
4. Manopole di sostegno laterale
5. Superficie del banco
6. T-fessura
7. Morsetti di guida parallela (x4)
8. Maniglia di trasporto robusta (opzionale)
9. Gambe anteriori del telaio
10. Interruttore ON / OFF
11. Pulsante di arresto a ginocchio
12. Ruote di posizionamento
13. Fermo di bloccaggio gamba
14. Punti di montaggio di asporto
15. Manopole di supporto asporto
16. Robusta ruota di montaggio (Ruote robuste opzionale)
17. Ruota di posizionamento
18. Presa di collegamento strumento
19. Spina di rete
20. Blocco unità
21. Guida di montaggio unità
22. Rulli dell'unità
23. Fori per pollici
24. Foro per Bench Dog
25. Viti di livellamento unità
26. Modulo di serraggio da banco (non fornito con TWX7RT1KIT)
27. Vite a bobina di livellamento unità
28. Gancio per la conservazione
29. Guida per tagli longitudinali
30. Indicatore di posizione della guida da taglio

Destinazione d'uso

Il Triton Workcentre è un sistema multifunzionale progettato per il montaggio di utensili elettrici in moduli dedicati per uso stazionario. Unità facili da montare, tra cui un Modulo banco fresa (TWX7RT001), Moduli sega a banco (TWX7CS001 e 2), Modulo sega per pavimentazione (TWX7PS001), e un Modulo banco di fissaggio, rendono il Workcentre adatto per una vasta gamma di attività di lavorazione del legno.

Disimballaggio dello strumento

1. Disimballare e ispezionare lo strumento. Familiarizzarsi completamente con tutte le sue caratteristiche e funzioni
2. Assicurarsi che tutte le parti dello strumento sono presenti e in buone condizioni. In caso di parti mancanti o danneggiate, sostituite tali parti prima di utilizzare questo strumento

Per il video di istruzioni, andare su www.tritontools.com

Prima dell'uso

⚠ **AVVERTENZA:** SEMPRE garantire che l'utensile sia spento e scollegato dalla rete di alimentazione prima di collegare o rimuovere gli accessori, prima di eseguire il montaggio o la rimozione di strumenti di potere, le regolazioni, la pulizia o la manutenzione.

Installazione morsetto guida parallela

Solo per il Modulo sega a banco modello TWX7CS001. La versione successiva TWX7CS002 utilizza morsetti diversi forniti con la sega.

- Far scorrere i morsetti della guida parallela (7) nelle guide situate alle estremità dell'entrata e uscita, Fig. D
- Far scorrere i ganci di conservazione nelle guide poste ai lati del telaio del Workcentre

NB: I ganci di conservazione sono utilizzati per appendere comodamente accessori del Workcentre-correlati, come il bastone di spinta (non incluso), goniometro (non incluso), guida parallela (non incluso) e altro ancora.

Vite di livellamento installazione unità

Nota: Il modulo di serraggio da banco (26) non è fornito con Workcentre 7 e con il kit della fresa da tavolo (TWX7RT1KIT).

- Con l'unità di bloccaggio banco su una superficie piana e sicura, installare la vite di livellamento a bobina (27), modulo livellamento Viti (25) e dei rulli di modulo, come illustrato in Fig. E

Installazione e rimozione dei moduli

Installazione dell'unità:

⚠ **AVVERTENZA:** Non mettere le dita e / o parti del corpo tra l'unità e il telaio WorkCentre.

⚠ **AVVERTENZA:** Alcuni moduli sono pesanti, in particolare con gli strumenti di potenza installata. Afferrare SEMPRE le unità con entrambe le mani, assicura un appoggio sicuro, stare in piedi, ed evitare movimenti goffi durante la rimozione e il montaggio delle unità

- Far scorrere i rulli dell'unità (22) nell'unità di montaggio (21) e con attenzione abbassare il modulo in posizione, vedi Fig. F
- Giocare con i blocchi dell'unità (20) nella posizione di blocco, Fig. G

NB: Assicurarsi che le viti di livellamento unità (27), si trovano correttamente nei locatori bobina. Le viti di livellamento devono essere adeguate per eliminare il gioco tra il modulo e il telaio del Workcentre.

Rimozione del modulo:

- Alternare il blocco modulo (20) nella posizione 'sbloccato', Fig. G. Sollevare il modulo dal telaio utilizzando i fori per le dita (23), e far scorrere i rulli del modulo (22) dal modulo di montaggio (21), vedi Fig. F

NB: I moduli possono essere posizionati in piedi da loro angolazione di circa 120 °. Questa posizione può essere utilizzata, quando regolazioni sul lato inferiore dei moduli sono necessari aggiustamenti, ad esempio agli utensili elettrici montati, non c'è necessità di rimuovere il modulo.

Livellamento unità da banco

- Livellare il modulo regolando le viti del modulo livellamento (27), e viti di livellamento (25) nell'ordine illustrato in Fig. H
- Controllare che il modulo è a livello contro il telaio circostante con un regolo, come mostrato nel diagramma Fig. I. Se il modulo è ancora irregolare, ripetere il processo di cui sopra

Collegamenti elettrici

NB: Il Workcentre dispone di un sezionatore di rete con presa di trascinamento (18), per consentire una facile connettività a strumenti di potere

- Collegare il Workcentre con la corrente tramite la spina principale (19)
- Utilizzare la presa sospeso per collegare strumenti di potere per l'alimentazione.

1. Gli utensili elettrici devono essere collegati al commutatore Workcentre
2. Se sono necessarie, prolunghe appropriate possono essere utilizzate per estendere il proprio cavo di alimentazione del Workcentre

⚠ **AVVERTENZA:** Utilizzare solo prolunghe che sono in buone condizioni, con una sezione sufficiente per portare la corrente che lo strumento di potere estrarre. Estensioni sottodimensionati causerà tensione in linea a goccia, con conseguente perdita di potenza, surriscaldamento e bruciatura del motore.

Aspirazione della polvere

⚠ **AVVERTENZA:** Utilizzare sempre un sistema di estrazione o una aspirapolvere adatto se si produce polveri, contenenti sostanze nocive, ad esempio, quando si lavora con certi tipi di legno, pezzi verniciati, pezzi con rivestimenti superficiali ecc SEMPRE smaltire polveri nocive in base alle leggi e ai regolamenti.

NB: La maggior parte degli accessori utilizzati con il sistema Triton Workcentre sono progettati per essere collegati ad un sistema di aspirazione professionale o un aspirapolvere. Questo è il metodo preferito e più efficace di aspirazione della polvere.

Funzionamento

Operazione commutatore del Workcentre

- L'interruttore Workcentre ON / OFF (10) si trova nella parte anteriore, dietro il pulsante di arresto "funzione ginocchio" (11), vedi fig. J
- Sollevare il pulsante di arresto per rivelare l'interruttore ON / OFF, Assicurarsi che l'interruttore è in posizione 'O'
- Inserire la spina (19) in una presa di corrente, per alimentare la presa di alimentazione del Workcentre

Accensione e spegnimento

- Con il Workcentre collegato, attivare l'alimentazione di rete
- Collegare l'utensile desiderato alla presa strumento di potenza (18)
- Accendere e fornire energia ai strumenti associati al Workcentre sollevando il pulsante di arresto 'funzione ginocchio' (11) e posizionare il tasto ON / OFF (10) nella posizione 'I'
- Spegnere l 'apparecchio premendo l'interruttore ON / OFF nella posizione' O '. Ciò può essere ottenuto anche premendo il tasto di arresto ' funzione ginocchio'

NB: Se l'alimentazione viene interrotta durante l'uso, la macchina non si riavvierà. L'interruttore ON / OFF dovrà essere nuovamente attivato per riprendere il funzionamento.

La posizione dell'utente e direzione di alimentazione

- La posizione dell'utente principale è definita dalla posizione del pulsante di arresto (11)
- Rimanere sempre in prossimità del commutatore per passare istantaneamente la macchina in caso di emergenza
- Allineare i tuoi pezzi da questa posizione, nella direzione indicata dalle frecce sulla superficie del banco del singolo modulo

Utilizzando i fori di fissaggio

- Il banco di bloccaggio presenta una serie di fori di 19 mm di diametro per l'uso dei dispositivi di bloccaggio, e banchi Bench dog.

Utilizzando le estensioni da banco (disponibile come accessorio)

- Le barre di supporto uscita e laterali possono essere regolati per fornire un sostegno robusto per pezzi grandi. Regolabilità può essere eseguita allentando le manopole di asporto di supporto (15), e / o le manopole di supporto laterale (4) e la barra di supporto estendentesi corrispondente alle dimensioni del pezzo

Accessori

- Una gamma completa di accessori Workcentre e utensili elettrici compatibili Triton, tra cui seghe circolari e fresatrici di precisione, sono disponibile presso i rivenditori Triton. Ricambi possono essere ottenuti da toolsparesonline.com

Manutenzione

⚠ **AVVERTENZA:** Scollegare SEMPRE il Workcentre dalla rete elettrica, prima di pulire, di cambiare gli accessori, eseguire le regolazioni o interventi di manutenzione.

⚠ **AVVERTENZA:** Indossare sempre dispositivi di protezione, inclusa la protezione degli occhi e adeguati, guanti tagliati a prova durante la pulizia o la manutenzione.

Ispezione generale

- Controllare regolarmente che tutte le viti di fissaggio siano serrate. Essi possono vibrare allentandosi nel tempo
- Controllare il cavo di alimentazione dello strumento, prima di ogni utilizzo, per danni o usura. Le riparazioni devono essere eseguite da un centro assistenza autorizzato Triton. Questo consiglio vale anche per prolunghe utilizzate con questo strumento, così come corde degli strumenti di potere installati in questo Workcentre

Pulizia

- Mantenere lo strumento pulito in ogni momento. Sporcizia e polvere possono causare l'usura delle parti interne, e ridurre la durata del dispositivo
- Pulire il corpo della macchina con una spazzola morbida, o un panno asciutto
- Non utilizzare agenti caustici per pulire le parti in plastica. Se il lavaggio a secco non è sufficiente, si raccomanda un detergente delicato su un panno umido
- L'acqua non deve mai entrare in contatto con l'utensile
- Assicurarsi che lo strumento sia completamente asciutto prima di utilizzarlo
- Se disponibile, utilizzare aria compressa pulita e asciutta per soffiare attraverso i fori di ventilazione (dove possibile)

Lubrificazione

- Lubrificare tutte le parti mobili con spray PTFE a intervalli regolari, soprattutto dopo un uso intenso o di pulizia

⚠ **AVVERTENZA:** NON lubrificare con spray di manutenzione a base di silicone o di olio. Residui del lubrificante uniti con polvere di legno e porta all'accumulo di sporcizia ed interferire con le parti e meccanismi in movimento. Lubrificare solo a secco, utilizzando spray PTFE.

Conservazione

- Conservare con cura questo strumento in un luogo sicuro e asciutto fuori dalla portata dei bambini

Contatti – RU/UE

Per consigli tecnici e per eventuali riparazioni, si prega di contattare il nostro servizio di assistenza telefonico al numero (+44) 1935 382 222

Pagina web: www.tritontools.com

Indirizzo (RU): Toolstream Ltd., Boundary Way, Lufton Trading Estate, Yeovil, Somerset, BA22 8HZ, Regno Unito

Indirizzo (UE): Toolstream B.V., Holtum-Noordweg 11, Unit 4, 6121 RE Born, Paesi Bassi

Contatti – USA

Per consigli tecnici e per eventuali riparazioni, si prega di contattare il nostro servizio di assistenza telefonico al numero 855-227-3478 (gratuito)

Pagina web: www.tritontools.com

Indirizzo: Toolstream Inc., Triton Products, 380 Crompton St., Charlotte, NC 28273

Smaltimento

Rispettare sempre le normative nazionali per lo smaltimento di strumenti di potere che non sono più funzionali e non sono vitali per la riparazione.

- Non gettare utensili elettrici o apparecchiature elettriche ed elettroniche di altri rifiuti (RAEE), con i rifiuti domestici
- Contattare l'autorità locale di smaltimento rifiuti per informazioni sul modo corretto di smaltire utensili elettrici

Risoluzione dei problemi per banco a bloccaggio

Problema	Possibile causa	Soluzione
Unità banco non è livello	Viti di livellamento non sono regolate correttamente	Utilizzando una livella, regolare le viti di livellamento (25) finche la superficie sia piatta
	Superficie ruvida	Assicurarsi che il Workcentre si trova su una superficie piana. Riposizionare il banco se il terreno si trova ad essere ruvido
	Gambe non posizionate correttamente	Seguire le istruzioni fornite in '**Configurazione iniziale**', e assicurarsi che le gambe sono correttamente posizionate e bloccate in posizione
'Gioca' tra l'unità banco e il telaio	Viti di livellamento a bobine, non regolate correttamente	Regolare le viti a bobina di livellamento (27) per rimuovere "gioco" in modalità Workcentre

Garanzia

Per la registrazione della garanzia visitare il sito web tritontools.com* e inserire i propri dettagli.

Informazioni sull'acquisto

Data di acquisto: ___ / ___ / ____

Modello N.: TWX7

Conservare lo scontrino come prova dell'acquisto

Triton Precision Power Tools garantisce all'acquirente di questo prodotto che, se qualsiasi parte dovesse presentare difetti di materiale o di fabbricazione entro 3 ANNI dalla data di acquisto originale, Triton riparerà o sostituirà, a sua discrezione, la parte difettosa gratuitamente.

Questa garanzia non si applica ad uso commerciale né si estende alla normale usura o a danni a seguito di incidenti, abuso o uso improprio dell'utensile.

Registra il tuo prodotto on-line entro 30 giorni dall'acquisto.

Vengono applicati i termini e le condizioni generali.

Ciò non pregiudica i tuoi diritti legali

Introducción

Gracias por haber elegido esta herramienta Triton. Estas instrucciones contienen la información necesaria para utilizar este producto de forma segura y eficaz. Lea atentamente este manual para obtener todas las ventajas y características únicas de su nueva herramienta. Conserve este manual a mano y asegúrese de que todas las personas que utilicen esta herramienta lo hayan leído y entendido correctamente. Guarde estas instrucciones con el producto para poder consultarlas en el futuro.

Descripción de los símbolos

Lleve protección auditiva
Lleve protección ocular
Lleve protección respiratoria
Lleve un casco de seguridad

Lleve guantes de seguridad

Lea el manual de instrucciones

Protección de clase I (protección a tierra)

Conforme a las normas de seguridad y la legislación correspondiente.

¡Riesgo de electrocución!

Tenga precaución – ¡Peligro de contragolpe!

ADVERTENCIA
LEVANTAMIENTO DE CARGAS PESADAS.
Riesgo de lesiones. Solicite asistencia para levantar o mover este producto.
ADVERTENCIA: Producto pesado. Se necesitan más de una persona para montar esta herramienta.

¡Peligro!

¡Peligro! Gases o humo tóxico

¡No tocar! Desenchufe la herramienta antes de acceder al protector. Mantenga a las personas y niños alejados de la zona de trabajo. Las distracciones pueden causar la pérdida de control de la herramienta. Las personas deben situarse a una distancia de seguridad de la zona de trabajo.

¡Solamente para uso interior!

No utilizar en ambientes húmedos o bajo la lluvia

Protección medioambiental
Los productos eléctricos usados no se deben mezclar con la basura convencional. Están sujetos al principio de recogida selectiva. Solicite información a su ayuntamiento o distribuidor sobre las opciones de reciclaje.

ADVERTENCIA: Los mecanismos móviles de esta herramienta pueden causar cortes y lesiones personales

MAX 150kg 330lbs

Carga máxima

Abreviaturas de términos técnicos

V	Voltio/s
~	Corriente alterna
A, mA	Amperio/s, miliamperio/s
Ø	Diámetro
°	Grados
Hz	Hercio/s
W, kW	Vatio/s, kilovatio/s

Características técnicas

Especificaciones del bastidor:	
Modelo:	TWX7
Dimensiones (montado) (L x An x A):	1.036 x 737 x 900 mm / 40 ¾" x 29" x 35 ½"
Dimensiones (plegado)(L x An x A):	995 x 737 x 317 mm / 39 ¼" x 29" x 12 ½"
Dimensiones de los insertos de mesa (L x An x A):	660 x 410 x 50 mm / 26" x 16 ¼" x 2"
Diámetro de la salida de extracción de polvo:	Interno: 28 mm (1-3/32") Externo: 32 mm (1-1/4")
Capacidad de carga:	150 kg / 330 lbs
Peso neto (bastidor):	23,2 kg / 51 lbs
Especificaciones de la fuente de alimentación:	
Tensión de entrada:	220 - 240 V~, 50/60 Hz (RU/UE/RUS), 120 V~, 60 Hz (EUA)
Potencia máxima:	13 A / 3100 W (RU), 16 A / 3500 W (UE), 15 A / 3400 W (AUS), 15 A (EUA)
Interruptor con parada de seguridad accionado con la rodilla:	Situado en la parte frontal del bastidor
Grado de protección:	IP52
Longitud del cable de alimentación:	1,2 m / 4 pies
Clase de protección:	⏚
Especificaciones de la mesa de trabajo (no incluida con el TWX7RT1KIT)	
Modelo:	TWX7CT001
Número de orificios ciegos:	40
Diámetro de los orificios ciegos:	19 mm / ¾"
Peso neto del módulo:	3,8 kg / 8 lbs 6 oz

Instrucciones de seguridad para herramientas eléctricas

⚠ **ADVERTENCIA:** Lea siempre el manual de instrucciones antes de utilizar esta herramienta. Las herramientas eléctricas pueden ser peligrosas y causar riesgo de incendio o descarga eléctrica si no se utilizan correctamente. Guarde estas instrucciones con la herramienta para poderlas consultar en el futuro.

⚠ **ADVERTENCIA:** No permita que los niños, personas discapacitadas o personas no cualificadas utilicen esta herramienta. Mantenga esta herramienta fuera del alcance de los niños.

PRECAUCIÓN: Utilice la herramienta eléctrica y los accesorios siguiendo siempre las instrucciones suministradas por el fabricante. El uso de cualquier accesorio diferente a los mencionados en este manual podría ocasionar daños o lesiones graves.

La expresión "herramienta eléctrica" se refiere a su herramienta alimentada por corriente eléctrica (herramienta alámbrica) o una herramienta eléctrica alimentada por baterías (herramienta inalámbrica).

1 **Mantenga el área de trabajo limpia y bien iluminada -** Las áreas de trabajo desordenadas y oscuras son peligrosas y pueden provocar un accidente.

2 **Entorno de trabajo adecuado.**
- No utilice esta herramienta bajo la lluvia.
- No utilice esta herramienta en áreas húmedas o mojadas.
- Mantenga el área bien iluminada.
- No utilice esta herramienta en áreas con gases o líquidos inflamables.

3 **Descargas eléctricas.** Evite el contacto con superficies puestas a tierra tales como tuberías, radiadores, estufas y refrigeradores.

ES

4 **Mantenga alejadas a otras personas.** Mantenga alejados a los niños y personas que se encuentren a su alrededor mientras esté trabajando con una herramienta eléctrica.

5 **Almacenaje.** Guarde siempre las herramientas eléctricas en un lugar seco fuera del alcance de los niños.

6 **No fuerce la herramienta.** La herramienta correcta funcionará mejor y con más seguridad a la velocidad para la que se ha diseñado.

7 **Utilice las herramientas y accesorios adecuados.** No intente realizar un trabajo con una herramienta o accesorio que no sea adecuado.

8 **Vístase adecuadamente.**

- No lleve ropa holgada ni joyas.
- Lleve calzado antideslizante
- Mantenga el pelo recogido.

9 **Use equipo de protección personal.**

- Utilice siempre protección ocular.
- Use mascara de protección anti-polvo.

⚠ **ADVERTENCIA:** No utilizar el equipo de protección adecuado puede provocar lesiones graves.

10 **Sistema de extracción de polvo.** Utilice siempre sistemas de extracción de polvo y asegúrese de que esté colocado adecuadamente.

11 **No doble el cable de alimentación.** No use nunca el cable de alimentación para transportar la herramienta eléctrica, tirar de ella o desenchufarla. Mantenga el cable de alimentación alejado de fuentes de calor, del aceite, de los bordes afilados o de las piezas móviles.

12 **Sujete las piezas de trabajo.** Utilice siempre abrazaderas o un tornillo de banco para sujetar la pieza de trabajo.

13 **No adopte posturas forzadas.** Manténgase en posición firme y el equilibrio en todo momento.

14 **Mantenimiento de las herramientas.**

- Las herramientas de corte deben estar siempre afiladas y limpias. Las herramientas de corte correctamente afiladas son menos propensas a trabarse y son más fáciles de controlar.
- Lubrique las piezas y accesorios necesarios.
- Inspeccione el cable de alimentación periódicamente. En caso de estar dañado, contacte con un servicio técnico autorizado para su reparación.
- Inspeccione los cables de extensión regularmente y repárelos si están dañados.
- Mantenga siempre las empuñaduras limpias de grasa y aceite.

⚠ **ADVERTENCIA:** Muchos accidentes son causados por herramientas eléctricas que carecen de un mantenimiento adecuado.

15 **Desenchufe la herramienta.** Desconecte la herramienta eléctrica antes de instalar accesorios (brocas, fresas, disco de corte) o realizar cualquier tarea de mantenimiento.

⚠ **ADVERTENCIA:** Utilice sólo accesorios y piezas recomendadas por el fabricante.

16 **Retire todas las llaves de ajuste.** Retire siempre todas las llaves de ajuste antes de encender y utilizar la herramienta.

17 **Encendido accidental.** Asegúrese de que el interruptor esté en la posición de apagado antes de enchufar la herramienta.

⚠ **ADVERTENCIA:** El encendido accidental puede causar lesiones graves.

18 **Cables de extensión para exteriores.** Cuando utilice una herramienta eléctrica en el exterior, use un cable de extensión adecuado para uso en exteriores. La utilización de un cable adecuado para exteriores reduce el riesgo de descargas eléctricas.

19 **Manténgase alerta.**

- Fíjese en lo que está haciendo y use el sentido común cuando esté utilizando una herramienta eléctrica.
- No use herramientas eléctricas si se encuentra cansado o bajo la influencia de drogas, alcohol o medicamentos.

⚠ **ADVERTENCIA:** Un momento de distracción mientras esté utilizando una herramienta eléctrica puede provocar lesiones graves.

20 **Piezas en mal estado.**

- Compruebe que su herramienta funcione correctamente antes de utilizarla.
- Revise que no haya piezas en movimiento mal alineadas, trabadas, piezas rotas o cualquier otra condición que pueda afectar el funcionamiento de la herramienta eléctrica.
- Algunas de las piezas (ej. protector) deben ser reparadas solamente por un servicio técnico autorizado.
- Los enchufes dañados deben repararse únicamente por un servicio técnico autorizado.

⚠ **ADVERTENCIA:** No utilice la herramienta si el botón de encendido/apagado no funciona correctamente. Repárelo en un servicio técnico autorizado.

21 **Reparación de su herramienta.** Lleve siempre su herramienta eléctrica a un servicio técnico cualificado. No seguir estas instrucciones podría provocar lesiones graves e invalidar la garantía.

⚠ **ADVERTENCIA:** Utilice únicamente piezas de recambio idénticas.

⚠ **ADVERTENCIA:** Si el cable de alimentación está dañado, deberá repararlo en un servicio técnico autorizado.

22 **El enchufe de la herramienta eléctrica debe coincidir con la toma de corriente. No modifique nunca el enchufe de ninguna manera.** No utilice ningún enchufe adaptador con herramientas eléctricas con tomas a tierra. Los enchufes no modificados y las tomas de corriente adecuadas reducirán el riesgo de descargas eléctricas.

23 **Si debe trabajar con una herramienta eléctrica en lugares húmedos, use un suministro protegido por un interruptor diferencial o disyuntor por corriente diferencial o residual (RCD).** El uso de un RCD reduce el riesgo de descargas eléctricas.

NOTA: El término "Dispositivo de protección de corriente diferencial residual" puede ser reemplazado por "Interruptor del circuito de fuga a tierra" o "Interruptor de cortocircuito de fuga a tierra".

24 **Utilice un cable alargador adecuado. Asegúrese de que el cable alargador este en perfectas condiciones. Asegúrese de que el cable sea lo suficientemente resistente para el nivel de corriente requerido.** Un cable más fino disminuirá la tensión de corriente y provocará la pérdida de potencia y sobrecalentamiento de la herramienta. La tabla A mostrada a continuación muestra el tipo de cable adecuado dependiendo de la longitud y amperaje requerido. Para mayor seguridad se recomienda utilizar siempre el cable más grueso. A menor calibre mayor será la resistencia del cable.

⚠ **ADVERTENCIA:** Cuando utilice esta herramienta en Australia o Nueva Zelanda, se recomienda conectar esta herramienta a tomas de corriente protegida con dispositivo de protección de corriente diferencial residual de 30 mA o inferior.

⚠ **ADVERTENCIA:** Antes de conectar esta herramienta a la red eléctrica, asegúrese de que la tensión eléctrica sea la misma que el especificada en la placa de datos indicada en esta herramienta. No conecte esta herramienta a una fuente con una tensión inadecuada, podría dañar gravemente la herramienta y al usuario. Si tiene alguna duda, no enchufe la herramienta. Utilizar una fuente con un voltaje inferior al valor nominal indicado en la placa de datos será perjudicial para el motor.

⚠ **ADVERTENCIA:** El polvo creado al lijar, aserrar, amolar, perforar y al realizar otros trabajos de construcción puede contener sustancias químicas identificadas por el estado de California como causantes de cáncer, o defectos de nacimientos, y/u otros daños reproductivos. Algunos ejemplos de estos productos químicos son:

- Plomo de pinturas a base de plomo.
- La sílice cristalina de los ladrillos y cemento y otros productos de mampostería.
- El arsénico y el cromo de goma tratados químicamente.

El riesgo derivado de estas exposiciones puede variar dependiendo de la frecuencia con que se realice este tipo de trabajo. Para reducir la exposición a estas sustancias químicas, trabaje siempre en áreas bien ventilada y lleve equipos de seguridad adecuados, tales como máscaras contra el polvo especialmente diseñadas para filtrar partículas microscópicas.

Tabla A

Amperaje		Voltios	Longitud del cable (metros / pies)			
		120	7,5 / 25	15 / 50	30,5 / 100	46 / 150
		240	15 / 50	30,5 / 100	61 / 200	92 / 300
Superior a	Inferior a		Calibre mínimo del cable			
0	6		18	16	16	14
6	10		18	16	14	12
10	12		16	16	14	12
12	16		14	12	No recomendado	

Conexión eléctrica a tierra (SÓLO PARA EUA - Alimentación de 120 V~, 60 Hz)

Conexión a tierra de herramientas eléctricas:

En el caso de un mal funcionamiento o avería, la toma a tierra provee de una trayectoria de menor resistencia para la corriente eléctrica y reduce el riesgo de choque eléctrico. Esta herramienta está equipada con un cable eléctrico que tiene un conductor de tierra y una clavija preparada para conectarse a una toma de corriente con conexión a tierra. La clavija debe ser enchufada en un receptáculo compatible de acuerdo a las leyes y normas locales.

No modifique la clavija si no encaja correctamente en la toma de corriente, consulte antes con un electricista cualificado.

La conexión incorrecta a tierra puede provocar riesgo de descarga eléctrica. El cable aislado con aislamiento que tiene una superficie exterior verde con o sin rayas amarillas es el cable de toma a tierra. Desconecte el enchufe antes de sustituir el cable de tierra.

Consulte a un electricista calificado o servicio técnico si las instrucciones de conexión a tierra son confusas o en caso de duda.

Utilice únicamente cables de extensión con 3 clavijas y tomas de corriente con 3 receptáculos compatible con la herramienta.

Repare y sustituya inmediatamente los cables dañados o desgastados.

Los cables con toma a tierra de las herramientas suelen tener de una capacidad nominal inferior a 150 V:

Esta herramienta ha sido diseñada para utilizarse con tomas de corriente similares a la figura I / A. La herramienta tiene un enchufe de conexión a tierra que se parece al ilustrado en la figura I / A. Se puede usar un adaptador temporal, que se parece al ilustrado en la figura I / C, para conectar este enchufe a un receptáculo de dos polos, como se muestra en la figura I / B, si no se dispone de un enchufe de conexión a tierra adecuada. Si es necesario, puede utilizar un adaptador (no compatible para uso en Canadá) similar al de la figura B para conectar este tipo de enchufe a una toma de corriente de 2 receptáculos. La instalación debe realizarse únicamente de forma temporal. La clavija de color verde y el tornillo metálico del adaptador **deberán conectarse a una toma de corriente con conexión a tierra.**

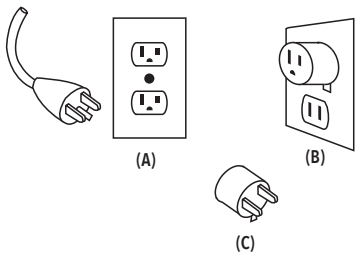

Instrucciones de seguridad para Workcentre

⚠ **ADVERTENCIA:** Lea atentamente estas instrucciones especialmente cuando utilice el Workcentre junto con la mesa de fresado.

⚠ **ADVERTENCIA:** Este producto combina varias herramientas en un mismo banco de trabajo. NUNCA instale accesorios o herramientas adicionales que no sean las especificadas en este manual. Utilice el Workcentre solo para realizar trabajos para el cual ha sido destinado, de lo contrario podría ser peligroso, dañar la herramienta, provocar un accidente o riesgo de muerte.

⚠ **ADVERTENCIA:** Lleve siempre protección adecuada cuando utilice esta herramienta, incluido protección ocular, protección auditiva y guantes de protección resistentes a los cortes.

⚠ **ADVERTENCIA:** NUNCA utilice este producto para montar herramientas eléctricas con las cuales no esté familiarizado. Asegúrese de disponer de la formación adecuada sobre las herramientas que vaya a utilizar.

⚠ **ADVERTENCIA:** Antes de conectar esta herramienta a la red eléctrica, asegúrese de que la tensión eléctrica sea la misma que el especificada en la placa de datos indicada en esta herramienta. No conecte esta herramienta a una fuente con una tensión inadecuada, podría dañar gravemente la herramienta y al usuario. En caso de duda, no conecte la herramienta a la red eléctrica. Utilizar una fuente con un voltaje inferior al valor nominal indicado en la placa de datos puede dañar el motor.

1. **Evite colocar las manos o los dedos en zonas donde puedan quedar atrapados,** especialmente durante el montaje y al plegar la herramienta.
2. **NUNCA cargue demasiado peso sobre el chasis del Workcentre, véase la capacidad máxima indicada en la sección "Características técnicas".**
3. **NUNCA se siente o se suba en la mesa de sujeción.** NUNCA utilice esta mesa como plataforma o andamio.
4. **NO utilice esta herramienta en zonas húmedas o mojadas.** El Workcentre y todos los componentes deben permanecer secos en todo momento.
5. **Asegúrese SIEMPRE de que las herramientas eléctricas estén sujetas correctamente,** cuando estén instaladas en el Workcentre.
6. **Siga SIEMPRE todas las instrucciones indicadas por el fabricante de su herramienta eléctrica.** Lea todas las instrucciones de uso y seguridad.
7. **Todas las herramientas eléctricas utilizadas en el Workcentre deben conectarse en la caja de conexiones del Workcentre.** Para utilizar todos los mecanismos de protección del Workcentre, nunca enchufe las herramientas eléctricas directamente a la toma eléctrica.
8. **Desconecte SIEMPRE el Workcentre de la toma eléctrica antes de cambiar, ajustar o sustituir cualquier accesorio o herramienta eléctrica.** Par evitar cualquier accidente, apague SIEMPRE el Workcentre antes de desenchufarlo de la toma eléctrica.
9. **Desconecte SIEMPRE el Workcentre de la toma eléctrica** después de cada uso o cuando vaya a estar desatendido.
10. **Utilice SIEMPRE un empujador adecuado tal y como se describe en este manual de instrucciones.** Guarde siempre el empujador dentro de la unidad del Workcentre después de cada uso.
11. **Apoye SIEMPRE las piezas de trabajo de gran tamaño en la parte posterior o lateral de la mesa de aserrado.** Utilice soportes con rodillos siempre que sea posible.
12. **Tenga en cuenta el peso y las dimensiones de la pieza de trabajo a cortar para no alterar la estabilidad del Workcentre.** NUNCA intente cortar una pieza de trabajo cuando no pueda sujetarla, apoyarla o introducirla correctamente

Instrucciones de seguridad para mesas de trabajo

⚠ **ADVERTENCIA:** Nunca coloque cargas superiores a la carga máxima especificada en la sección "Características técnicas".

1. **Sujete siempre la pieza de trabajo de forma adecuada.** La carga debe estar correctamente nivelada para evitar que la mesa se pueda volcar.
2. **Asegúrese de que la pieza de trabajo esté colocada de forma segura antes de utilizar cualquier herramienta eléctrica (taladro, lijadora, cepillo eléctrico).**
3. **Sujete las piezas de gran tamaño con la ayuda un soporte lateral.**
4. **Para mayor eficacia, utilice solamente abrazaderas con el diámetro adecuado.**
5. **Nunca instale herramientas de banco estacionarias (sierra ingletadora, regruesadora, etc…) sobre la mesa de trabajo con peso superior a la carga máxima permitida (150 kg).**
6. **Nunca corte o perfore la superficie de la mesa de trabajo.** Coloque siempre un listón madera debajo de la pieza de trabajo para evitar dañar la mesa y el bastidor del Workcentre.
7. **Limpie siempre los restos de adhesivo, pintura y otros residuos utilizando un trapo húmedo.** Limpie los residuos antes de que se puedan secar y nunca utilice disolventes.

Características del producto

1. Patas posteriores
2. Puntos de montaje del soporte lateral
3. Perillas de bloqueo de las patas
4. Perillas de ajuste del soporte lateral
5. Parte superior del bastidor
6. Carril
7. Abrazaderas de la guía de corte
8. Asa de trasporte (Opcional)
9. Patas frontales
10. Interruptor de encendido/apagado
11. Botón de parada de seguridad
12. Ruedecillas pequeñas
13. Cierre de las patas
14. Puntos de montaje del soporte de salida
15. Perillas de ajuste del soporte de salida
16. Orificio de montaje de la rueda de transporte (ruedas opcionales)
17. Orificio de montaje de la ruedecilla pequeña
18. Toma de corriente
19. Enchufe
20. Cierres de la mesa
21. Guía de montaje de la mesa
22. Rodillos de la mesa
23. Orificios para los dedos
24. Orificios ciegos
25. Tornillos para nivelar la mesa
26. Mesa de trabajo (no incluida con el TWX7RT1KIT)
27. Tornillo para nivelar el bastidor
28. Soporte con gancho
29. Guía de corte
30. Indicador de la posición de la guía de corte

ES

Aplicaciones

El Workcentre de Triton es un sistema multifuncional diseñado para el montaje de herramientas eléctricas en módulos específicos para usarlas en modo estacionario. Los módulos fáciles de instalar, incluido el módulo de mesa de fresado (TWX7RT001), los módulos de sierra de banco (TWX7CS001 y 2), el módulo de sierra para suelos laminados (TWX7PS001) y el módulo de mesa de sujeción, hacen que el Workcentre sea adecuado para realizar una gran variedad de tareas de carpintería.

Desembalaje

Desembale e inspeccione la herramienta con cuidado. Familiarícese con todas sus características y funciones.

Asegúrese de que el embalaje contiene todas las partes y que están en buenas condiciones. Si faltan piezas o están dañadas, sustitúyalas antes de utilizar esta herramienta.

Video tutorial disponible en www.tritontools.com

Antes de usar

⚠ **ADVERTENCIA:** Desconecte siempre la herramienta de la toma de corriente antes de cambiar o sustituir cualquier accesorio, instalar una herramienta o realizar cualquier ajuste.

Montaje de la guía de corte

Compatible solamente con el modelo de módulo sierra de banco TWX7CS001. La versión posterior TWX7CS002 utiliza diferentes abrazaderas suministradas con el correspondiente módulo sierra de banco.

- Coloque las abrazaderas de la guía de corte (7) en las guías situadas en el soporte lateral y de salida (Fig. D).
- Coloque los soportes con gancho en las guías situadas en el bastidor del Workcentre.

Nota: Los soportes con gancho sirven para colgar accesorios compatibles (no incluidos) con el Workcentre (empujadores, transportador, guía de corte, etc…).

Instalación de los tornillos para nivelar la mesa

Nota: El módulo de mesa de trabajo (26) no se suministra con el Workcentre 7 y el módulo de mesa de fresado (TWX7RT1KIT).

- Coloque la mesa de trabajo boca abajo sobre una superficie plana y segura. Coloque los tornillos para nivelar el bastidor (27), los tornillos para nivelar la mesa (25) y los rodillos de la mesa (Fig. E).

Instalación y desmontaje de accesorios

Instalación de un accesorio:

⚠ **ADVERTENCIA:** Nunca coloque las manos/dedos entre el accesorio y el bastidor del Workcentre

⚠ **ADVERTENCIA:** Algunos accesorios pueden ser muy pesados, especialmente los accesorios con herramientas eléctricas. Sujete SIEMPRE los accesorios con ambas manos y colóquese en una posición adecuada antes de retirar o instalar cualquier accesorio.

- Deslice los rodillos de la mesa (22) a través de la guía de montaje (21) y coloque la mesa sobre el bastidor del Workcentre (Fig. F).
- Coloque los cierres de la mesa (20) en posición de bloqueo (Fig. G).

Nota: Asegúrese de que los tornillos para nivelar la mesa (27) estén colocados correctamente. Los tornillos deben ajustarse de forma adecuada para evitar el movimiento entre la mesa y el bastidor del Workcentre.

Desmontaje de un accesorio:

- Desbloquee los cierres de la mesa (20) (Fig. G). Utilice los orificios para los dedos (23) de la mesa para levantar el accesorio. A continuación, deslice el accesorio para que los rodillos de la mesa (22) se deslicen a través de la guía de montaje de la mesa (21) (Fig. F).

Nota: Los accesorios pueden colocarse verticalmente inclinándolos a 120°. Utilice esta posición para realizar ajustes por debajo de la mesa (ej: para ajustar y retirar herramientas eléctricas)

Nivelado de accesorios

- Apriete los tres tornillos para nivelar el bastidor (27) y los tornillos para nivelar la mesa (25) en el orden mostrado en la (Fig. H).
- Compruebe que no exista movimiento entre el accesorio y el bastidor del Workcentre (Fig. I). Vuelva a ajustar los tornillos si es necesario para comprobar que el accesorio esté correctamente nivelado.

Conexión eléctrica

Nota: El Workcentre dispone de una toma de corriente (18) diseñada para conectar herramientas eléctricas. Retire la toma de corriente antes de colocar accesorios que no hayan sido diseñados para utilizarse con herramienta eléctricas.

- Coloque el enchufe (19) del Workcentre en la toma de corriente.
- Utilice la toma de corriente del Workcentre para conectar herramientas eléctricas.

1. Las herramientas eléctricas deben conectarse a la toma de corriente del Workcentre.
2. Utilice un cable de extensión para extender la longitud del cable de alimentación del Workcentre si es necesario.

⚠ **ADVERTENCIA:** Utilice solo cables de extensión en buenas condiciones con el diámetro adecuado compatible con la herramienta que vaya a utilizar. Utilizar cables no adecuados puede provocar una bajada de tensión, pérdida de potencia y sobrecalentamiento en el motor de la herramienta eléctrica.

Salida de extracción de polvo

⚠ **ADVERTENCIA:** Utilice SIEMPRE un aspirador o Sistema de extracción de polvo cuando trabaje con materiales que contengan substancias tóxicas, especialmente con maderas pintadas o barnizadas. Recicle siempre el polvo tóxico según la regulación vigente.

Nota: La mayoría de accesorios diseñados para utilizarse con el Workcentre son compatibles con sistemas de extracción de polvo y aspiradoras. Utilice uno de estos sistemas para extraer el polvo de forma eficaz.

Funcionamiento

Funcionamiento de la caja del interruptor

- El interruptor de encendido/apagado (10) está situado en la parte frontal de la herramienta, abajo del botón de parada de seguridad (11) (Fig. J).
- Levante la tapa del botón de parada de seguridad para ver el interruptor de encendido/apagado. Compruebe que esté colocado en la posición de apagado "O".

- Coloque el enchufe (19) en la toma de corriente para alimentar el Workcentre.

Encendido/apagado

- Enchufe el Workcentre a la toma eléctrica.
- Enchufe la herramienta eléctrica en la toma de corriente del Workcentre.
- Levante la tapa del botón de parada de seguridad (11) y coloque el interruptor de encendido/apagado (10) en la posición de encendido "I".
- Para apagar la herramienta, coloque el interruptor de encendido/apagado en la posición "O". También puede apagar la herramienta mediante el botón de parada de seguridad accionado con la rodilla (Imagen G).

Nota: En caso de interrupción de suministro eléctrico, la herramienta no volverá a encenderse automáticamente, en este caso deberá volver a colocar el interruptor en la posición de encendido.

Dirección de avance del material y posición del usuario

- El usuario deberá colocarse en la parte frontal donde está situado el botón de parada de seguridad (11).
- Colóquese SIEMPRE cerca del botón de parada de seguridad para poder accionarlo en caso de emergencia.
- Avance la pieza de trabajo siguiendo las flechas indicadas en la superficie de la mesa.

Uso de los orificios de sujeción

- La mesa de trabajo dispone de orificios de 19 mm de diámetro diseñados para utilizar con sargentos y topes de banco.

Uso de los soportes laterales (accesorios adicionales)

- El soporte lateral y el soporte de salida sirven para utilizarse con piezas de trabajo de gran tamaño. Ajuste los soportes a la longitud requerida utilizando las perillas del soporte de salida (15) y las perillas de ajuste del soporte lateral (4).

Accesorios

Existen gran variedad de accesorios, sierras circulares y fresadoras para esta herramienta disponibles en su distribuidor Triton más cercano o a través de www.toolsparesonline.com

Mantenimiento

⚠ **ADVERTENCIA:** Desconecte siempre la herramienta de la toma de corriente antes de cambiar o sustituir cualquier accesorio, instalar una herramienta o realizar cualquier ajuste.

⚠ **ADVERTENCIA:** Lleve siempre protección adecuada cuando utilice esta herramienta, incluido protección ocular, protección auditiva y guantes de protección resistentes a los cortes.

Inspección general

- Compruebe regularmente que todos los tornillos y elementos de fijación estén bien apretados. Con el paso del tiempo pueden vibrar y aflojarse.
- Inspeccione el cable de alimentación y las herramientas eléctricas antes de utilizar este producto. Las reparaciones deben realizarse por un servicio técnico Triton autorizado.

Limpieza

⚠ **ADVERTENCIA:** Utilice SIEMPRE guantes y protección ocular cuando limpie esta herramienta.

- Mantenga la herramienta siempre limpia. La suciedad y el polvo pueden dañar y reducir la vida útil su herramienta.
- Utilice un cepillo suave o un paño seco para limpiar la herramienta.
- Nunca utilice agentes cáusticos para limpiar las piezas de plástico. Se recomienda utilizar un paño humedecido con un detergente suave.
- Nunca deje que el agua entre en contacto con la herramienta.
- Asegúrese de que la herramienta esté completamente seca antes de utilizarla.
- Si dispone de un compresor de aire comprimido, sople con aire seco y limpio para limpiar los orificios de ventilación.

Lubricación

- Aplique regularmente spray lubricante en seco PTFE en las piezas móviles.

⚠ **ADVERTENCIA:** Nunca utilice spray lubricante con silicona o aceite. Los residuos de lubricante y la suciedad/polvo acumulado pueden obstruir los mecanismos de esta herramienta. Utilice SOLO spray lubricante en seco PTFE.

Almacenaje

- Guarde esta herramienta y accesorios en un lugar seco y seguro fuera del alcance de los niños.

Contacto – RU/UE

Servicio técnico de reparación – Tel: (+44) 1935 382 222

Web: www.tritontools.com

Dirección (RU): Toolstream Ltd., Boundary Way, Lufton Trading Estate, Yeovil, Somerset, BA22 8HZ, Reino Unido.

Dirección (UE): Toolstream B.V., Holtum-Noordweg 11, Unit 4, 6121 RE Born, Países Bajos.

Contacto – EUA

Servicio técnico de reparación - Tel (gratuito): 855-227-3478

Web: www.tritontools.com

Dirección: Toolstream Inc., Triton Products, 380 Crompton St., Charlotte, NC 28273

Reciclaje

Deshágase siempre de las herramientas eléctricas adecuadamente respetando las normas de reciclaje indicadas en su país.

- No deseche las herramientas y aparatos eléctricos junto con la basura convencional. Recíclelos siempre en puntos de reciclaje.
- Póngase en contacto con la autoridad local encargada de la gestión de residuos para obtener más información sobre cómo reciclar este tipo de herramientas correctamente.

Solución de problemas (Mesa de trabajo)

Problema	Causa	Solución
La mesa de trabajo está desnivelada	Tornillos de nivelado mal ajustados	Utilice un nivel y ajuste los tornillos niveladores (25) hasta que la superficie está completamente plana
	Superficie irregular	Asegúrese de que el Workcentre esté colocado sobre una superficie plana y segura. Nunca coloque la herramienta sobre superficies irregulares.
	Patas montadas de forma incorrecta	Monte las patas correctamente siguiendo las instrucciones indicadas en la sección "Montaje inicial"
Movimiento entre la mesa y el bastidor del Workcentre	Los tornillos para nivelar la mesa no están correctamente ajustados	Vuelva a ajustar los tornillos para nivelar la mesa (27)

Garantía

Para registrar su garantía, visite nuestra página Web en tritontools.com* e introduzca sus datos personales.

Las herramientas Triton disponen de un período de garantía de 3 años. Para obtener esta garantía, deberá registrar el producto online en un plazo de 30 días contados a partir de la fecha de compra. Si durante ese período apareciera algún defecto en el producto debido a la fabricación o materiales defectuosos, Triton se hará cargo de la reparación o sustitución del producto adquirido.

Está garantía no se aplica al uso comercial por desgaste de uso normal, daños accidentales o por mal uso de esta herramienta.

* Registre el producto online en un plazo de 30 días contados a partir de la fecha de compra.

Se aplican los términos y condiciones.

Esto no afecta a sus derechos legales como consumidor.

Recordatorio de compra

Fecha de compra: ___ / ___ / ____

Modelo: TWX7

Conserve su recibo como prueba de compra.

ES

Introdução

Obrigado por comprar esta ferramenta Triton. Leia estas instruções, pois contêm as informações necessárias para a operação segura e eficiente desta ferramenta. Este produto possui uma série de características exclusivas e, mesmo que você tenha familiaridade com produtos similares, a leitura destas instruções permitirá que tire o máximo proveito de seu design exclusivo. Mantenha este manual sempre à mão, e assegure-se de que todos os usuários da ferramenta leram e compreenderam completamente seu conteúdo. Guarde todos os avisos e instruções para consulta futura.

Descrição dos símbolos

Use proteção auricular
Use proteção ocular
Use proteção respiratória
Use proteção de cabeça

Use proteção nas mãos

Leia o manual de instruções

Construção de classe I (com protecção terra)

Cumpre a legislação e os padrões de segurança aplicáveis

Risco de eletrocussão!

Cuidado com os contragolpes!

AVISO
PERIGO NA ELEVAÇÃO
O levantamento por uma única pessoa poderá provocar ferimentos.
Use assistência quando for mover ou erguer este equipamento.
AVISO: Este produto é pesado e, como precaução, aconselhamos que a máquina seja montada por duas pessoas.

Cuidado!

Fumaça ou gases tóxicos!

NÃO toque! NÃO TOQUE na proteção sem antes desligar a energia elétrica. Mantenha as crianças e observadores à distância, quando operar ferramentas elétricas. Distrações podem fazer você perder o controle. Todos os observadores devem ser mantidos a uma distância segura da área de trabalho.

Para utilização exclusivamente no interior!

NÃO use sob chuva ou em ambientes úmidos!

Proteção ambiental
O descarte de produtos elétricos não deve ser feito no lixo doméstico. Faça a reciclagem em locais próprios para isso. Consulte as autoridades locais ou seu revendedor para saber como reciclar.

AVISO: As peças móveis podem causar ferimentos por esmagamento ou corte.

MAX 150kg 330lbs

Carga máxima

Abreviações Técnicas

V	Volts
~	Corrente alternada
A, mA	Ampere, milliampere
Ø	Diâmetro
°	Graus
Hz	Hertz
W, kW	Watt, Quilowatt

Especificação do produto

Especificação da estrutura:	
Número do modelo:	TWX7
Dimensões (em pé) (C x L x P):	1036 x 737 x 900 mm / 40 ¾" x 29" x 35 ½"
Dimensões (dobrada) (C x L x P):	995 x 737 x 317 mm / 39 ¼" x 29" x 12 ½"
Dimensões do encaixe do módulo (C x L x P):	660 x 410 x 50 mm / 26" x 16 ¼" x 2"
Dimensões da boca de extração de pó:	Internas: 28 mm (1-3/32") Externas: 32 mm (1-1/4")
Capacidade máx. de carga:	150 kg / 330 lb
Peso líquido (apenas a estrutura):	23,2 kg / 51 lb
Especificação da caixa de conexões elétricas:	
Classificação:	220-240 V~, 50/60 Hz (RU/UE/RUS), 120 V~, 60 Hz (EUA)
Potência máx:	13 A / 3100 W (RU), 16 A / 3500 W (UE), 15 A / 3400 W (AUS), 15 A (EUA)
Interruptor NVR (operação com o joelho):	Instalação na frente da estrutura
Proteção de entrada:	IP52
Comprimento do cabo de energia:	1,2 m / 4 pés
Classe de proteção:	⏚
Especificação do módulo da mesa de fixação (não fornecido com o TWX7RT1KIT)	
Número do modelo:	TWX7CT001
Furos das cavilhas de bancada:	40
Diâmetro dos furos das cavilhas de bancada:	19 mm / ¾"
Peso líquido do módulo:	3,8 kg / 8 lb 6 oz

Segurança geral

⚠ **AVISO:** Quando se trabalha com ferramentas elétricas, devem ser tomadas precauções básicas de segurança para se reduzir o risco de incêndio, choques elétricos e ferimentos pessoais, incluindo as seguintes informações de segurança. Leia todas estas instruções antes de tentar operar este produto e guarde-as para uso posterior.

⚠ **AVISO:** Este equipamento não foi projetado para ser usado por pessoas (inclusive crianças) com capacidade física ou mental reduzida ou com falta de experiência ou conhecimento, exceto se estiverem sob supervisão, ou houverem recebido instruções relativas ao uso do equipamento pela pessoa responsável por sua segurança. As crianças devem ser supervisionadas para garantir que não brinquem com o equipamento.

CUIDADO: Use a ferramenta elétrica, seus acessórios e outros elementos de acordo com estas instruções, considerando as condições de trabalho e o serviço a ser executado. O uso da ferramenta para operações diferentes daquelas para as quais foi projetada pode resultar em uma situação de risco

O termo "ferramenta elétrica", nos avisos, se refere a uma ferramenta que usa alimentação da rede elétrica (com cabo elétrico) ou uma bateria (sem cabo elétrico).

1 **Mantenha o local de trabalho limpo -** Locais e bancadas desordenadas são um convite a ferimentos.

2 **Providencie um ambiente de trabalho adequado**
- Onde as ferramentas não fiquem expostas à chuva
- Onde as ferramentas não tenham contato com água ou umidade
- Que seja bem iluminado
- Onde as ferramentas não sejam usadas na presença de gases ou líquidos inflamáveis

3 **Proteja-se contra choques elétricos -** Evite contato do seu corpo com superfícies aterradas (por ex., canos, radiadores, fogões, refrigeradores).

PT

4 **Mantenha outras pessoas afastadas do local -** Não deixe que outras pessoas, especialmente crianças, não envolvidas no trabalho, toquem a ferramenta ou o cabo de alimentação elétrica, e mantenha-as afastadas dolocal de trabalho.

5 **Guarde ferramentas que não estejam em uso -** Quando não estiverem sendo usadas, as ferramentas deverão ser guardadas em um local seco e trancado, longe do alcance de crianças.

6 **Não force a ferramenta -** Ela fará o trabalho de uma maneira melhor e mais segura, se usada da forma para a qual foi concebida.

7 **Use a ferramenta correta -** Não force ferramentas pequenas a fazerem o trabalho de uma ferramenta de serviço pesado.

Não use as ferramentas para fins não pretendidos; por exemplo, não use serras circulares para cortar galhos ou toras de árvores.

8 **Vista-se de forma apropriada**

- Não use roupas soltas ou joias, que podem ser agarradas por peças móveis.
- Recomenda-se o uso de calçados de segurança adequados, quando trabalhar ao ar livre.
- Use uma toca de proteção para prender cabelos longos.

9 **Use equipamento de proteção**

- Use óculos de segurança
- Use uma máscara contra poeira se o trabalho produzir poeira ou serragem.

⚠ **AVISO:** A não utilização de equipamentos de proteção ou de vestuário adequado poderá provocar ferimentos pessoais ou aumentar a gravidade dos ferimentos.

10 **Use equipamento de coleta e extração de poeira ou serragem -** Se a ferramenta tem encaixe para equipamento de coleta e extração de serragem e poeira, assegure-se de utilizá-lo.

11 **Não abuse do cabo de alimentação -** Nunca sacuda ou puxe o cabo de energia para desconectá-lo da tomada. Mantenha o cabo de alimentação longe do calor, óleo e bordas afiadas. Cabos danificados ou emaranhados aumentam o risco de choque elétrico.

12 **Prenda a peça de trabalho -** Sempre que possível, use braçadeiras ou uma morsa para prender a peça de trabalho. É mais seguro do que usar sua mão.

13 **Não se estique demais -** Mantenha sempre o equilíbrio e os pés em local firme.

14 **Faça a manutenção cuidadosa das ferramentas**

- Manter as ferramentas de corte afiadas e limpas, torna-as mais fáceis de controlas e reduz as chances de que travarem na peça de trabalho.
- Sigas as instruções de lubrificação e de substituição de acessórios.
- Inspecione os cabos de energia da ferramenta, periodicamente, e, caso estejam danificados, providencie o reparo por uma oficina de assistência técnica autorizada.
- Inspecione os cabos de extensão periodicamente e substitua-os, se estiverem danificados.
- Mantenha as empunhaduras secas, limpas e livres de óleo e graxa.

⚠ **AVISO:** Muitos acidentes são causados por ferramentas mal conservadas.

15 **Desconecte as ferramentas -** Quando não estiverem em uso e antes de efetuar a manutenção, ou quando for trocar acessórios, como lâminas brocas e facas, desconecte as ferramentas da alimentação elétrica.

⚠ **AVISO:** O uso de acessórios não recomendados pelo fabricante poderá resultar em risco de ferimentos.

16 **Remova as chaves e ferramentas -** Crie o hábito de verificar se não ficou nenhuma ferramenta ou chave dentro da máquina, antes de ligá-la à alimentação elétrica.

17 **Evite partidas não intencionais -** Assegure-se de que o interruptor está na posição 'desligada', quando ligar a máquina na tomada de energia, quando estiver inserindo um conjunto de baterias ou quando for pegar ou transportar a máquina.

⚠ **AVISO:** A partida não intencional de uma ferramenta pode causar ferimentos graves.

18 **Use extensões próprias para uso externo -** Quando a máquina for usada ao ar livre, use somente cabos de extensão próprios para uso externo, e que tenham esse tipo de indicação em seu corpo. A utilização de um cabo de extensão adequado para uso externo reduz o risco de choque elétrico.

19 **Fique alerta**

- Preste atenção ao que está fazendo, use o bom senso e não opere a máquina quando estiver cansado.
- Não use ferramentas elétricas quando estiver sob influência de drogas, álcool ou medicamentos.

⚠ **AVISO:** Um momento de desatenção, quando se opera uma ferramenta elétrica, pode resultar em ferimentos pessoais graves.

20 **Verifique se existem peças danificadas**

- Antes de usar a ferramenta, esta deverá ser cuidadosamente inspecionada para se garantir que funcionará corretamente e de acordo com sua finalidade pretendida.
- Verifique o alinhamento ou emperramento das peças móveis, se existem peças quebradas ou outras condições que possam afetar a operação da máquina.
- Uma proteção, ou peça, que esteja danificada deverá ser consertada de forma correta, ou substituída, em uma oficina de assistência técnica autorizada, a menos que o manual de instruções dê outra orientação.
- Interruptores defeituosos devem ser consertados em uma oficina de assistência técnica autorizada.

⚠ **AVISO:** Não use a máquina se o interruptor liga/desliga não estiver funcionando. Nesse caso, o interruptor precisará ser reparado, antes que a máquina volte a ser usada.

21 **A máquina deve ser reparada por uma pessoa qualificada -** Esta ferramenta elétrica atende as normas de segurança aplicáveis. Os reparos só devem ser efetuados por pessoal qualificado pois, de outro modo, poderão surgir perigos consideráveis para o usuário.

⚠ **AVISO:** Quando trocar peças, use apenas peça originais idênticas.

⚠ **AVISO:** Se o cabo de força estiver danificado, deverá ser substituído pelo fabricante, ou por um centro de assistência técnica autorizado.

22 **O plugue de tomada do cabo de alimentação da máquina deve corresponder ao padrão da tomada de parede**

- Nunca modifique o plugue. Nunca use conectores adaptadores em ferramentas elétricas com fio terra (aterradas). Plugues sem modificações e tomadas corretas reduzem o risco de choques elétricos.

23 **Caso esteja usando uma ferramenta elétrica, use um disjuntor DR -** O uso de um disjuntor DR reduz o risco de choques elétricos.

NOTA: O termo "Dispositivo de Corrente Residual" (Disjuntor DR, Disjuntor Diferencial, Disjuntor Diferencial Residual, ou, simplesmente, DR), poderá ser substituído pelo termo "ground fault circuit interrupter (GFCI)" (Disjuntor de Falha de Terra) ou "earth leakage circuit breaker (ELCB)" (Disjuntor de Fuga de Terra).

24 **Use um cabo de extensão elétrico adequado. Certifique-se de que o cabo de extensão está em boas condições. Quando usar um cabo de extensão, assegure-se de que suporta a corrente consumida pelo produto.** Um cabo subestimado provocará uma queda na tensão de alimentação e resultará em perda de potência e superaquecimento. A tabela A mostra a bitola correta a ser usada em função do comprimento do cabo e do valor nominal de consumo em Amperes. Caso esteja em dúvida, use a bitola imediatamente acima. Quanto menor o número de bitola, maior a corrente suportada.

⚠ **AVISO:** Quando usada na Austrália ou Nova Zelândia, recomenda-se que esta ferramenta seja SEMPRE alimentada através de um Dispositivo de Corrente Residual (DR), com corrente residual nominal de 30mA ou menos.

⚠ **AVISO:** Antes de conectar uma ferramenta a uma fonte de energia (conector do interruptor de energia da rede, tomada de parede, etc.), certifique-se de que a voltagem de alimentação tem o mesmo valor que o especificado na etiqueta de identificação da ferramenta. Uma fonte de energia com uma voltagem acima da especificada para a ferramenta poderá resultar em ferimentos graves e danificar a ferramenta. Se estiver em dúvida, não conecte a ferramenta. Usar uma fonte de energia com voltagem abaixo da voltagem nominal, especificada na placa de identificação, poderá ser prejudicial para o motor.

⚠ **AVISO:** Alguns pós, produzidos pelas operações de lixamento, serragem, esmerilamento e perfuração, efetuadas com ferramentas elétricas, contêm substâncias químicas, conhecidas no estado da Califórnia por provocar câncer, doenças congênitas e outras doenças reprodutivas. Alguns exemplos dessas substâncias químicas, incluem:

- Chumbo de tintas à base de chumbo
- Sílica cristalina de tijolos e cimento e outros produtos de alvenaria, e
- Arsênico e cromo de borrachas tratadas quimicamente

O risco a que você se expõe, devido a essas substâncias, depende da frequência com que você faz esses respectivos tipos de trabalho. Para reduzir sua exposição a essas substâncias químicas: trabalhe em áreas bem ventiladas e com os equipamentos de segurança aprovados, como máscaras respiratórias especificamente concebidas para filtrar partículas microscópicas.

Tabela A

Amperagem nominal		Volts	Compimento total do cabo em metros / pés			
		120	7,5 / 25	15 / 50	30,5 / 100	46 / 150
		240	15 / 50	30,5 / 100	61 / 200	92 / 300
Mais do que	Não mais do que		Amperagem mín. do cabo			
0	6		18	16	16	14
6	10		18	16	14	12
10	12		16	16	14	12
12	16		14	12	Não recomendado	

Instruções de aterramento (SOMENTE PARA OS EUA - fornecimento 120 V~, 60 Hz)

Todas as ferramentas aterradas e alimentadas por cabo:

Caso ocorra um mau funcionamento ou quebra, o Terra da ferramenta fornecerá a rota de menor resistência para a corrente elétrica, de modo a reduzir o risco de choques elétricos. Esta ferramenta é equipada com um cabo elétrico que possui um condutor para aterramento do equipamento e um plugue de terra. O plugue deve ser conectado em uma tomada correspondente, instalado e aterrado em conformidade com os regulamentos legais.

Não modifique o plugue fornecido. Caso não encaixe na tomada, solicite os serviços de um eletricista qualificado para fazer a adaptação.

A conexão incorreta do condutor de aterramento poderá resultar em choque elétrico. O condutor isolado, que possui uma superfície externa verde com ou sem listras amarelas, é o condutor de aterramento do equipamento. Se for necessário o reparo ou substituição do cabo elétrico, não conecte o condutor de aterramento em um terminal vivo.

Consulte um eletricista qualificado, ou a assistência técnica, caso as instruções não estejam claras, ou caso fique em dúvida se a ferramenta está aterrada corretamente.

Use apenas cabos de extensão de 3 fios, com plugues de aterramento de 3 pinos, e tomadas correspondentes, que aceitem o plugue da ferramenta.

Troque ou repare qualquer cabo gasto ou danificado, imediatamente.

Ferramentas aterradas, alimentadas por cabo, para uso em circuitos de alimentação elétrica com tensão nominal abaixo de 150 volts:

Esta ferramenta é destinada a uso em circuitos com uma tomada similar à ilustrada na Fig. I / A. A ferramenta tem um plugue de aterramento que se parece com o ilustrado na Fig. I / A. Caso não exista uma tomada com aterramento adequado, poderá ser usado um adaptador temporário, parecido com o ilustrado na Fig. I / C, para conectar este plugue a uma tomada de parede de 2 pinos, com o ilustrado na Fig. I / B. Neste caso, o adaptador temporário deve ser usado apenas até ao momento em que seja instalada uma tomada com o aterramento adequado, por um eletricista qualificado. (Este adaptador não é permitido no Canadá).
O fio verde e rígido, ou similar, que sai do adaptador, **deve ser conectado a uma terra permanente**, como no caso das tomadas de parede aterradas corretamente.

PT

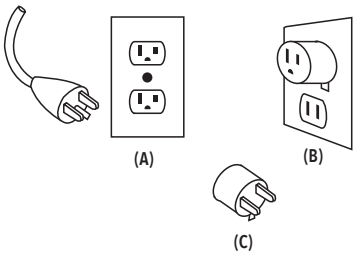

Segurança do Workcentre

⚠ **AVISO:** Caso seja instalado um módulo de tupia no Workcentre, deve-se observar as seguintes instruções de segurança:

⚠ **AVISO:** Este é um dispositivo complexo que combina diversas ferramentas em uma única máquina de oficina. Só deve ser usado nas aplicações descritas no manual. NÃO tente instalar acessórios ou ferramentas elétricas diferentes dos especificados. NÃO use este dispositivo para finalidades diferentes daquelas para as quais foi concebido. Isto poderia ser muito perigoso, provocando ferimentos graves e até a morte, ou grandes danos materiais.

⚠ **AVISO:** Use SEMPRE equipamento de proteção individual, incluindo proteção ocular e luvas à prova de cortes, quando for instalar ferramentas elétricas nos módulos do Workcentre.

⚠ **AVISO:** NÃO use este dispositivo com ferramentas elétricas com as quais não tenha familiaridade. Procure treinamento e consultoria de um profissional antes de trabalhar com ferramentas desconhecidas.

⚠ **AVISO:** Antes de conectar uma ferramenta a uma fonte de energia elétrica (conector do interruptor de energia da rede, tomada de parede, etc.), certifique-se de que a voltagem de alimentação tem o mesmo valor que o especificado na etiqueta de identificação da ferramenta. Uma fonte de energia com uma voltagem acima da especificada para a ferramenta poderá resultar em ferimentos graves e danificar a ferramenta. Se estiver em dúvida, não conecte a ferramenta. Usar uma fonte de energia com voltagem abaixo da voltagem nominal, especificada na placa de identificação, poderá ser prejudicial para o motor.

1. **Evite SEMPRE posicionar suas mãos ou dedos onde possam ser 'pegos',** durante a montagem/dobramento ou quando trocar as inserções dos módulos.
2. **NUNCA sobrecarregue a estrutura com um peso além da capacidade máx. segura apresentada na 'Especificação'.**
3. **NÃO se sente, pise ou suba na mesa de fixação.** NÃO use este equipamento como plataforma de trabalho ou andaime.
4. **NÃO use em ambientes úmidos ou molhados.** O Workcentre, seus módulos e componentes são concebidos apenas para uso interno, e devem ser mantidos sempre secos.
5. **Assegure-se SEMPRE de que as ferramentas elétricas estão instaladas de forma correta e firme,** quando usar módulos acionados por ferramentas elétricas manuais.
6. **SEMPRE, leia e compreenda completamente o manual de instruções fornecido pelo fabricante da ferramenta elétrica.** Siga todas as recomendações de segurança e procedimentos de utilização.
7. **TODAS as ferramentas elétricas manuais usadas nos módulos do Workcentre DEVEM ser conectadas eletricamente ao Workcentre por meio da caixa de conexões.** NÃO conecte ferramentas elétricas diretamente na fonte de alimentação elétrica, pois isso desabilitará recursos de segurança importantes do Workcentre.
8. **SEMPRE desconecte o Workcentre da alimentação elétrica, antes de trocar ferramentas elétricas, acessórios ou fazer ajustes.** Desligue SEMPRE o Workcentre antes de desconectá-lo da fonte de energia elétrica, para evitar ativação acidental quando a ferramenta for reconectada.
9. **Desconecte SEMPRE o Workcentre da fonte de alimentação elétrica** quando encerrar os trabalhos do dia, ou quando for deixar a unidade sozinha.
10. **Use SEMPRE um extensor, quando adequado, conforme descrito nas instruções dos respectivos módulos do Workcentre.** Guarde o extensor com o Workcentre, quando não o estiver usando.
11. **Apoie SEMPRE as peças de trabalho grandes nos lados de entrada e saída da mesa roteadora e, quando necessário, também nas laterais.** Use cavaletes ou roletes de apoio, sempre que possível.
12. **LIMTE o peso e tamanho da peça de trabalho a um tamanho que possa ser cortado com segurança, sem pôr em risco a estabilidade do Workcentre.** NUNCA tente cortar uma peça de trabalho que não possa ser manuseada com segurança pelo operador, ou que não possa ser apoiada na entrada e/ou saída.

Segurança da mesa de fixação

⚠ **AVISO:** NUNCA sobrecarregue sua mesa de fixação com pesos além da capacidade máx. segura, listada na 'Especificação'.

1. **Garanta SEMPRE que sua peça de trabalho esta presa uniformemente.** NUNCA aplique uma carga desigual no dispositivo, o que poderia causar o tombamento da mesa.
2. **ASSEGURE-SE de que a peça de trabalho está presa com firmeza antes de usar qualquer ferramenta elétrica manual (por ex. furadeira, lixadeira, plaina, etc.).**
3. **Apoie SEMPRE peças de trabalho compridas ou largas por meio de suportes laterais adequados.**
4. **Use APENAS garras de cavilha de bancada compatíveis com o diâmetro correto** para obter uma fixação confiável.
5. **NÃO instale ferramentas elétricas estacionárias (por ex. serra de esquadria, plainas desengrossadeiras, etc.) sobre a mesa de fixação, que ultrapassem a capacidade de carga máxima de 150kg do Workcentre.** Isto poderia provocar ferimentos graves.
6. **NÃO corte ou perfure a superfície da mesa de fixação.** Coloque uma ripa de madeira descartável sob a peça de trabalho para evitar danos ao módulo e à estrutura do Workcentre.
7. **Remova a cola da madeira, manchas e outros resíduos, imediatamente, usando um pano ligeiramente úmido.** NÃO espere até que os compostos tenham secado e NÃO use solventes.

Familiarização com o produto

1. Pernas traseiras da estrutura
2. Pontos de instalação do suporte lateral
3. Travas das pernas
4. Parafusos do suporte lateral
5. Superfície da mesa
6. Fenda em T
7. Travas da guia de corte (x4)
8. Manopla de transporte robusta (Opcional)
9. Pernas dianteiras da estrutura
10. Interruptor LIGA/DESLIGA
11. Botão de parada 'com o joelho'
12. Roda de posicionamento
13. Trava das pernas
14. Pontos de instalação do suporte de saída
15. Parafusos do suporte de saída
16. Mancal da roda grande (As rodas grandes são opcionais)
17. Mancal da roda posicionadora
18. Conector de energia da ferramenta
19. Tomada de energia elétrica
20. Trava do módulo
21. Guia de instalação do módulo
22. Roletes do módulo
23. Orifícios para os dedos
24. Furo de cavilha de bancada
25. Parafusos de nivelamento do módulo
26. Módulo da mesa de fixação (não fornecido com o TWX7RT1KIT)
27. Parafuso da bobina de nivelamento do módulo
28. Alça de armazenamento
29. Guia de corte
30. Indicador de posição da guia de corte

Uso Pretendido

O Workcentre da Triton é um sistema de ferramentas multifuncional concebido para a instalação de ferramentas elétricas em módulos dedicados e uso estacionário. Os módulos de fácil instalação, incluindo o Módulo de mesa de tupia (TWXRT001), os Módulos de serra de empreiteiro (TWX7CS001 e 2), o Módulo de serra de projeto (TWX7PS001) e o Módulo de mesa de fixação, tornam o Workcentre adequado para uma grande variedade de tarefas em madeira.

Desembalagem da sua ferramenta

1. Desembale e inspecione cuidadosamente seu produto. Familiarize-se completamente com todos os recursos e funções
2. Certifique-se de que todas as peças do produto estão presentes e em bom estado. Caso estejam faltando peças ou existam peças danificadas, substitua-as primeiro, antes de tentar usar a ferramenta.

Para ver um vídeo com instruções, acesse: www.tritontools.com

Antes do uso

⚠ **AVISO:** Garanta SEMPRE que o equipamento está desligado e desconecte-o da fonte de alimentação elétrica antes de encaixar ou remover qualquer acessório, instalar ferramentas, fazer ajustes, limpar ou realizar manutenções.

Instalação das travas da guia de corte

Somente para o Módulo de serra de empreiteiro modelo TWX7CS001. A versão posterior TWX7CS002 utiliza travas diferentes fornecidas com o módulo de serra de empreiteiro.

- Deslize as travas da guia de corte (7) para dentro das guias localizadas nas extremidades de entrada e saída, Fig. D
- Deslize as alças de armazenamento para dentro das guias localizadas nas laterais da estrutura do Workcentre.

Nota: As alças de armazenamento são usadas para erguer de forma conveniente os acessórios associados ao Workcentre, como o extensor (não incluso), a Guia de Corte (não inclusa) e outros.

Instalação do parafuso de nivelamento do módulo

Nota: O módulo da mesa de fixação (26) não é fornecido com o Workcentre 7 e Kit de mesa de tupia (TWX7RT1KIT).

- Com o módulo da mesa de fixação instalado firmemente em uma superfície plana, instale os parafusos da bobina de nivelamento do módulo (27), os parafusos de nivelamento do módulo (25) e os roletes do módulo, conforme mostrado na figura E.

Instalação e remoção de módulos

Instalação de módulo:

⚠ **AVISO:** Não colocar dedos e/ou partes da carroceria entre o módulo e o chassi do Workcentre.

⚠ **AVISO:** Alguns módulos são pesados, especialmente com as ferramentas elétricas instaladas. Segure os módulos SEMPRE com ambas as mãos, mantenha os pés firmes, fique ereto e evite movimentos desastrados quando estiver instalando ou removendo módulos.

- Deslize os roletes do módulo (22) para dentro da Guia de montagem do módulo (21) e abaixe o módulo até sua posição, cuidadosamente. Veja a figura F.
- Coloque ambas as Travas do módulo (20) na posição travada, Fig. G

Nota: Assegure-se de que os parafusos da bobina de nivelamento do módulo (27) estão posicionados corretamente nos localizadores das bobinas. Os parafusos de nivelamento da bobina precisam ser ajustados para eliminar a folga entre o módulo e a estrutura do Workcentre.

Remoção de módulo:

- Mude as travas do módulo (20) para a posição 'destravada', Fig. G. Erga o módulo da estrutura usando os orifícios de dedo (23), e deslize os roletes do módulo (22) dos trilhos de instalação do módulo (21). Ver a figura F.

Nota: Os módulos podem ser colocados na vertical ajustando-os em um ângulo de 120°. Esta posição pode ser usada, quando são necessários ajustes no lado inferior dos módulos, por ex. ajustes nas ferramentas elétricas instaladas, sem a necessidade de remover o módulo.

PT

Módulos da mesa de nivelamento

- Nivele o módulo ajustando os parafusos da bobina de nivelamento do módulo (27) e os parafusos de nivelamento do módulo (25) na ordem apresentada na figura H.
- Verifique se o módulo está nivelado em relação à estrutura em volta dele, usando uma borda reta, como mostrado no diagrama da figura I. Caso o módulo ainda esteja desnivelado, repita o procedimento acima.

Conexões elétricas

Nota: O Workcentre possui um interruptor isolador de rede elétrica no conector de energia da ferramenta (18), o que facilita a conexão das ferramentas elétricas.

1. Conecte o Workcentre à rede elétrica usando o conector de rede elétrica (19)
2. Use um barramento de tomadas de energia para ligar ferramentas elétricas na fonte de alimentação.

- As ferramentas elétricas devem ser conectadas à caixa de conexões do Workcentre.
- Caso necessário, poderão ser usados cabos de extensão para aumentar o comprimento do cabo de energia do Workcentre.

⚠ **AVISO:** Use apenas cabos de extensão que estejam em boas condições, com secção transversal de diâmetro suficiente para suportar a corrente consumida pela respectiva ferramenta. Cabos subdimensionados provocarão uma queda de voltagem na linha, resultando em perda de potência, superaquecimento e queima do motor elétrico da ferramenta.

Coleta de pó

⚠ **AVISO:** Use SEMPRE um aspirador de pó adequado ou sistema de coleta de pó de oficina, caso haja produção de pó que contenha substâncias nocivas, por exemplo quando trabalhar com certos tipos de madeira, peças pintadas ou envernizadas, peças com revestimentos, etc., e descarte SEMPRE os pós nocivos de acordo com as leis e regulamentos aplicáveis.

Nota: A maioria dos acessórios usados no Workcentre Triton são concebidos para serem conectados ao sistema de coleta de pó ou aspirador. Este é o método preferido, e o mais eficaz, para a coleta de pó.

Operação

Operação da caixa de conexões

- O interruptor LIGA/DESLIGA (10) do Workcentre fica localizado na frente, atrás do botão de parada 'com o joelho' (11), ver Fig. J
- Levante o botão de parada 'com o joelho' para acessar o interruptor LIGA/DESLIGA diretamente, e assegure-se de que o interruptor está na posição 'O'.
- Conecte o plugue de energia (19) em uma tomada de rede elétrica, para alimentar o soquete de energia do Workcentre.

Acionamento e desligamento

- Com o Workcentre conectado, ligue o interruptor de alimentação elétrica.
- Conecte a ferramenta elétrica desejada ao Soquete de conexão de ferramentas elétricas (18).
- Ligue a ferramenta e forneça energia às ferramentas instaladas no Workcentre, levantando o botão de parada 'com o joelho' (11) e pressionando o interruptor LIGA/DESLIGA (10) para a posição 'I'.
- Desligue a ferramenta elétrica colocando o interruptor LIGA/DESLIGA na posição 'O'. Isto também pode ser feito pressionando-se o botão de parada 'com o joelho'.

Nota: Caso a energia elétrica seja interrompida durante o uso, a máquina não reiniciará. O interruptor LIGA/DESLIGA terá de ser ativado novamente para se retomar a operação.

Posição do usuário e direção de alimentação

- A posição principal do operador é definida pela localização do botão de parada 'com o joelho' (11).
- Fique SEMPRE bem próximo ao interruptor para desligar a máquina instantaneamente caso ocorra uma emergência.
- Introduza as peças de trabalho na máquina a partir dessa posição, na direção indicada pelas setas da superfície da mesa do respectivo módulo.

Uso dos furos de fixação

- O módulo da mesa de fixação possui uma série de furos com 19 mm de diâmetro, para o uso de dispositivos de fixação, e cavilhas de bancada.

Uso das extensões de mesa (Disponíveis como acessórios)

- As barras de saída e de suporte lateral podem ser ajustadas para fornecer um suporte robusto para peças de trabalho maiores. O ajuste pode ser feito soltando-se os parafusos do suporte de saída (15), e/ou os parafusos do suporte lateral (4) e estendendo a barra do respectivo suporte até atingir o tamanho da peça de trabalho.

Acessórios

- A sua revenda Triton tem à disposição uma linha completa de acessórios para o Workcentre e para as ferramentas elétricas compatíveis, incluindo serras circulares e tupias de precisão. Peças de reposição podem ser obtidas através do site: www.toolsparesonline.com

Manutenção

⚠ **AVISO:** SEMPRE desconecte o Workcentre da fonte de alimentação, antes de limpar, trocar acessórios, fazer ajustes ou realizar manutenções.

⚠ **AVISO:** Use SEMPRE equipamento de proteção, incluindo proteção ocular e luvas à prova de corte adequadas, quando limpar ou realizar manutenção nesta ferramenta.

Inspeção geral

- Verifique regularmente se todos os parafusos de montagem estão apertados. Eles podem se soltar com o tempo, devido à vibração.
- Inspecione o cabo de energia da ferramenta, antes de cada utilização, em busca de desgaste ou danos. Os reparos devem ser realizados por um Centro de Serviços Autorizado pela Triton. Este aviso também se aplica aos cabos de extensão elétricos usados neste equipamento, bem como aos cabos de extensão usados pelas ferramentas elétricas conectadas ao Workcentre.

Limpeza

- Mantenha sua ferramenta limpa o tempo todo. A sujeira e o pó produzem desgaste acelerado das peças internas e encurtam a vida útil da ferramenta.
- Limpe o corpo de sua ferramenta com uma escova macia e pano seco.
- Nunca use agentes cáusticos para limpar peças plásticas. Caso não seja suficiente uma limpeza seca, recomenda-se o uso de um pano úmido com detergente suave.
- Água não deve nunca entrar em contato com a ferramenta.
- Assegure-se de que a ferramenta está completamente seca, antes de usá-la.
- Se houver ar comprimido disponível, use-o para soprar a sujeira dos orifícios de ventilação (onde aplicável).

Lubrificação

- Lubrifique todas as peças móveis a intervalos regulares com PTFE aerosol, especialmente depois de um uso intenso ou após a limpeza.

⚠ **AVISO:** NÃO lubrifique com óleo ou aerosois de manutenção à base de silicone. Os resíduos do lubrificante se combinarão com a madeira e com o pó provocando acúmulo de sujeira e interferindo com as peças móveis e mecanismos. Lubrifique APENAS a seco, usando PTFE aerosol.

Armazenamento

- Guarde esta ferramenta com cuidado, em um lugar seco e seguro, fora do alcance de crianças.

Contact – RU/UE

Para obter orientações técnicas ou sobre reparos, ligue para o número da Assistência ao Cliente: (+44) 1935 382 222

Web: www.tritontools.com

Endereço (RU): Toolstream Ltd., Boundary Way, Lufton Trading Estate, Yeovil, Somerset, BA22 8HZ, Reino Unido

Endereço (UE): Toolstream B.V., Holtum-Noordweg 11, Unit 4, 6121 RE Born, Países Baixos

Contact – EUA

Para obter orientações sobre serviços técnicos e de reparos, contate a linha de assistência (gratuito): 855-227-3478

Web: www.tritontools.com

Endereço: Toolstream Inc., Triton Products, 380 Crompton St., Charlotte, NC 28273

Descarte

- Cumpra sempre as leis nacionais ao descartar ferramentas elétricas que não funcionam mais e cujo reparo não é mais viável.
- Não descarte ferramentas elétricas, ou outros equipamentos elétricos e eletrônicos (WEEE) no lixo doméstico.
- Contate a autoridade local de eliminação de resíduos para saber o modo correto de descartar ferramentas elétricas.

Resolução de problemas

Problema	Possível causa	Solução
O módulo da mesa não está nivelado	Os parafusos de nivelamento não estão ajustados corretamente	Usando um indicador de nível, ajuste os parafusos de nivelamento do módulo (25), até que a superfície do módulo fique nivelada
	Superfície irregular	Assegure-se de que o Centro de Trabalho está situado em uma superfície plana e firme Reposicione a mesa, caso o piso esteja irregular no local atual
	Pernas assentadas de forma incorreta	Siga as instruções que constam em 'Configuração inicial ', e assegure-se de que as pernas ficam assentadas e travadas corretamente
'Jogo' (folga) entre o módulo da mesa e a estrutura	As bobinas de nivelamento do módulo não estão ajustadas corretamente	Ajuste o parafuso da bobina de nivelamento do módulo (27) para remover a folga do módulo do Centro de Trabalho

PT

Garantia

Para registrar sua garantia, visite nosso site em tritontools.com* e cadastre suas informações.

Registro de compra

Data de compra: ___ / ___ / _____

Modelo: TWX7

Retenha sua nota fiscal como comprovante de compra.

A Triton Precision Power Tools garante ao comprador deste produto que se qualquer peça estiver comprovadamente defeituosa devido a falhas de material ou mão de obra durante os próximos 3 anos a partir da data da compra original, Triton irá reparar ou, a seu critério, substituir a peça defeituosa sem custo.

Esta garantia não se aplica ao uso comercial nem se estende ao desgaste normal ou a danos decorrentes de acidente, abuso ou uso indevido.

* Registre-se online dentro de 30 dias após a compra.

Termos e condições aplicáveis.

Isto não afeta seus direitos legais.

Wprowadzenie

Dziękujemy za zakup narzędzia marki Triton. Zapoznaj się z niniejszymi instrukcjami: zawierają one informacje niezbędne dla bezpiecznej i wydajnej obsługi produktu. Produkt posiada szereg unikalnych funkcji, dlatego też nawet, jeśli jesteś zaznajomiony z podobnymi produktami, przeczytanie tego podręcznika jest niezbędne w celu pełnego zrozumienia instrukcji obsługi. Upewnij się, że wszyscy użytkownicy narzędzia przeczytali i w pełni zrozumieli instrukcje obsług. Przechowaj tę instrukcję wraz z produktem do wykorzystania w przyszłości.

Opis symboli

Należy nosić środki ochrony słuchu
Należy nosić okulary ochronne
Należy nosić środki ochrony dróg oddechowych
Należy używać kasku ochronnego

Należy nosić rękawice ochronne

Należy w całości przeczytać instrukcję obsługi

Konstrukcja klasy I (uziemienie ochronne)

Urządzenie zgodne z odpowiednimi przepisami i normami bezpieczeństwa.

Ryzyko porażenia prądem!

Bądź świadomy odrzutu!

OSTRZEŻENIE!
DOTYCZĄCE PODNOSZENIA CIĘŻKICH PRZEDMIOTÓW
Dźwiganie i przenoszenie ciężkich przedmiotów przez jedną osobę może spowodować obrażenia. Należy korzystać z pomocy drugiej osoby podczas przenoszenia lub podnoszenia.
OSTRZEŻENIE: Produkt ten jest ciężki, dwie osoby są wymagane do montażu urządzenia

Uwaga!

Toksyczne opary lub gazy!

NIE DOTYKAĆ! NIE WOLNO próbować dostać się do osłony bez uprzedniego wyłączenia zasilania. Należy trzymać dzieci oraz osoby postronne z dala od pracującego narzędzia. Dekoncentracja może spowodować utratę kontroli. Wszystkie osoby pojawiające się wokół miejsca prac powinny być bezpiecznie trzymane z dala od miejsca pracy.

Do użytku wyłącznie w pomieszczeniach!

NIE WOLNO korzystać z urządzenia w przypadku deszczu lub w wilgotnym środowisku!

Ochrona środowiska
Nie należy wyrzucać zużytych produktów elektrycznych wraz z odpadami komunalnymi. Jeśli jest to możliwe, należy przekazać produkt do punktu recyklingu. W celu uzyskania wskazówek dotyczących recyklingu należy skontaktować się z władzami lokalnymi lub sprzedawcą.

OSTRZEŻENIE: Ruchome części mogą spowodować obrażenia ciała w postaci zmiażdżeń i ran ciętych

MAX 150kg 330lbs
Maksymalne obciążenie

PL

Kluczowe skróty techniczne

V	Wolt
~	Prąd przemienny
A, mA	Amper, milli-Amp
Ø	Średnica
°	Stopnie
Hz	Herc
W, kW	Wat, kilowat

Dane techniczne

Podstawa stołu	
Numer modelu:	TWX7
Wymiary (po rozstawieniu) (dł. x szer.x gł.):	1036 x 737 x 900 mm / 40 ¾" x 29" x 35 ½"
Wymiary (po złożeniu) (dł. x szer.x gł.):	995 x 737 x 317 mm / 39 ¼" x 29" x 12 ½"
Wymiary wkładki blatu (dł. x szer.x gł.):	660 x 410 x 50 mm / 26" x 16 ¼" x 2"
Wymiary portu odsysania pyłu:	Wewnętrzny: 28 mm (1-3/32") Zewnętrzny: 32 mm (1-1/4")
Maks. obciążenie:	150 kg / 330 lb
Waga netto (tylko podstawa):	23,2 kg / 51 lb
Przełącznik elektryczny	
Ocena:	220-240 V~, 50/60 Hz (GBR/UE/RUS), 120 V~, 60 Hz (USA)
Maksymalny zakres mocy:	13 A / 3100 W (GBR), 16 A / 3500 W (UE), 15 A / 3400 W (AUS), 15 A (USA)
Przełącznik zerowego napięcia (NVR) sterowany kolanem:	zamontowany z przodu podstawy stołu
Stopień ochrony:	IP52
Długość przewodu zasilania:	1,2 m / 4ft
Klasa ochrony:	⏚
Moduł stolarski na ściski (brak w zestawie z TWX7RT1KIT)	
Numer modelu:	TWX7CT001
Ilość otworów:	40
Średnica otworu:	19 mm / ¾"
Waga netto blatu:	3,8 kg / 8 lb 6 oz

Ogólne instrukcje dotyczące bezpieczeństwa użytkowania elektronarzędzia

⚠ **OSTRZEŻENIE:** Zawsze należy się stosować do podstawowych zasad korzystania z elektronarzędzi (w tym informacji na temat bezpieczeństwa ujętych w niniejszej instrukcji) podczas ich użytkowania dla zmniejszenia ryzyka pożaru, porażenia prądem obrażeń ciała. Należy przeczytać wszystkie instrukcje przed rozpoczęciem pracy oraz zachować ją na przyszłość.

⚠ **OSTRZEŻENIE:** Urządzenie nie jest przeznaczone do użytkowania przez osoby (w tym dzieci) o ograniczonej sprawności fizycznej lub umysłowej, lub o braku doświadczenia i wiedzy, chyba, że będą one nadzorowane lub zostaną poinstruowane na temat korzystania z urządzenia przez osobę odpowiedzialną za ich bezpieczeństwo. Należy pilnować, aby dzieci nie wykorzystały urządzenia, jako zabawki.

⚠ **OSTRZEŻENIE:** Należy używać elektronarzędzia, akcesoriów oraz innych oprzyrządowań zgodnie z tą instrukcją, biorąc pod uwagę warunki pracy oraz rodzaj pracy, który ma być wykonywany. Korzystanie z elektronarzędzi niezgodnie z ich przeznaczeniem może doprowadzić do niebezpiecznych sytuacji.

Termin „elektronarzędzie" odnosi się do urządzenia zasilanego sieciowo (przewodowego) lub urządzenia zasilanego za pomocą baterii (bezprzewodowego).

1 **Utrzymanie miejsca pracy w czystości –** Brak porządku sprzyja wypadkom
2 **Przemyślany obszar pracy**
- Nie wystawiać urządzeń na deszcz
- Nie korzystać z narzędzi w miejscach wilgotnych i mokrych
- Miejsce pracy powinno być dobrze oświetlone
- Nie używać narzędzi w obecności cieczy palnych lub gazów

3 **Ochrona przed porażeniem prądem elektrycznym –** Należy unikać kontaktu elementów uziemionych (jak np. grzejniki, kuchenki, lodówki)

4 **Ochrona osób postronnych -** Nie wolno pozwolić osobom postronnym zwłaszcza dzieciom, na korzystanie z narzędzia, dotykanie przedłużacza, ani zbliżanie sie do miejsca pracy.

5 **Przechowywanie nieużywanych urządzeń -** Podczas niekorzystania z narzędzi, należy je przechowywać w suchym i bezpiecznym miejscu z dala od dzieci

6 **Nie przeciążanie urządzeń –** Zaleca się pracę w tempie dla lepszej eksploatacji I bezpieczeństwa pracy narzędzi.

7 **Korzystanie z odpowiednich narzędzi –** Nie wolno używać drobnych narzędzi do dużych prac, ani używać narzędzi nieprzeznaczonych do danych celów, np. korzystania z piły tarczowej do cięcia gałęzi lub pni

8 **Odpowiedni ubiór**

- Nie należy zakładać do pracy z elektronarzędziem luźnej odzieży ani biżuterii
- Należy nosić odpowiednie obuwie podczas pracy na zewnątrz.
- Nosić osłonę ochronną na długie włosy

9 **Korzystanie z środków ochorny**

-Use safety glassesNależy nosić okulary ochronne

-Należy nosić środki ochrony dróg oddechowych

⚠ **OSTRZEŻENIE:** Nie noszenie odpowiednich środków ochrony może spowodować uszkodzenie ciała bądź doprowadzić do urazu.

10 **Podłączenie system ssącego -** Jeśli narzędzie jest wyposażone w króciec ssący do odsysania pyłu, należy się upewnić, że jest przyłączone i prawidłowo zamocowane do system ssącego

11 **Nie wolno ciągnąć przewodu zasilającego –** Nigdy nie należy szarpać przewodu zasilającego, wcelu odłączenia go od gniazda. Należy utrzymywać go z dala od ciepła, oleju i ostrych krawędzi. Uszkodzony bądź splątany przewód zwiększa ryzyko porażenia prądem.

12 **Asekuracja -** Kiedy jest to możliwe należy użyć zacisków bądź imadła, zwiększa to komfort i bezpieczeństwo operatora.

13 **Nie należy się wychylać –** Należy utrzymywać balans I równowagę ciała podczas pracy

14 **Konserwacja narzędzi**

- Należy utrzymywać narzędzie w czystości i dobrze naostrzone. Zadbane narzędzia tnące z ostrymi krawędziami tnącymi rzadziej się zacinają i łatwiej nimi sterować
- Postępowanie zgodne z instrukcjami smarowania i wymiany akcesoriów
- Należy systematycznie dokonywać kontroli przewodów zasilających w razie jakichkolwiek uszkodzeń należy je naprawić w autoryzowanym serwisie
- Należy systematycznie dokonywać kontroli przewodów przedłużających i wymienić w razie uszkodzenia
- Należy utrzymywać uchwyty w czystości

⚠ **OSTRZEŻENIE:** Wiele wypadków została spowodowana przez niewłaściwą ich konserwację.

15 **Odłączać narzędzie z zasilania -** Podczas niekorzystania z elektronarzędzia, przed oddaniem do naprawy, podczas wymiany akcesoriów, ostrzy i innych oprzyrządzeń zawsze należy odłączyć elektronarzędzie od zasilania.

⚠ **OSTRZEŻENIE:** Korzystanie z akcesoriów i innego wyposażenia niezalecanego przez producenta może spowodować ryzyko powstania obrażeń

16 **Usunięcie kluczy regulacyjnych –** Przed włączeniem zasilania zawsze należy się upewnić o usunięciu kluczy z urządzenia.

17 **Unikanie przypadkowego włączenia -** Zawsze należy się upewnić, że przełącznik zasilania jest w pozycji "off" podczas podłączenia do gniazdka sieciowego lub włożeniu akumulatora, bądź podczas podnoszenia lub przenoszenia elektronarzędzia

⚠ **OSTRZEŻENIE:** Niezamierzony uruchomienie urządzenia może spowodować poważne obrażenia.

18 **Używanie przedłużaczy na zewnątrz tylko do tego przeznaczonych -** Podczas korzystania z elektronarzędzia na zewnątrz należy używać przedłużaczy przeznaczonych specjalnie do stosowania na dworze, co zmniejsza ryzyko porażenia prądem

19 **Zachowanie czujności**

- Należy uważać na to się robi, nie wolno korzystać z elektronarzędzia, gdy jest się zmęczonym
- Nie wolno korzystać z urządzenia będąc pod wpływem środków odurzających bądź leków

⚠ **OSTRZEŻENIE:** Chwila nieuwagi podczas użytkowania elektronarzędzia może spowodować poważne obrażenia ciała.

20 **Sprawdzanie uszkodzonych części**

- Przed dalszym korzystaniem z urządzenia należy się upewnić o poprawności ich działania
- Należy sprawdzić ustawienie ruchomych części, ich oprawy, pęknięć montażu oraz wszelkich innych warunków, które mogą mieć wpływ na jego działanie
- Osłona lub inne części, które zostały uszkodzone powinny zostać naprawione lub wymienione przez autoryzowany serwis, chyba, że zaznaczono inaczej w niniejszej instrukcji
- Uszkodzone przełączniki należy wymienić w autoryzowanym centrum serwisowym

⚠ **OSTRZEŻENIE:** Nie wolno korzystać z urządzenia, jeśli przełącznik on/off nie działa prawidłowo. Przełącznik musi zostać naprawiony przed dalszym użyciem narzędzia.

21 **Naprawa urządzenia przez wykwalifikowaną osobę –** Niniejsze elektronarzędzie jest zgodne z odpowiednimi normami i zasadami bezpieczeństwa. Naprawa powinna mieć miejsce tylko u wykwalifikowanej osoby, w przeciwnym razie może to spowodować niebezpieczeństwo podczas użytkowania

⚠ **OSTRZEŻENIE:** Podczas serwisowania należy używać tylko identycznych części zamiennych.

⚠ **OSTRZEŻENIE:** Jeśli przewód zasilający jest uszkodzony musi zostać wymieniony przez producenta lub autoryzowane centrum serwisowe.

22 **Dopasowane wtyczki zasilające do gniazda sieciowego** - Nigdy nie wolno modyfikować wtyczki w jakikolwiek sposób, ani stosować żadnych przejściówek z uziemieniem (uziemionych elektronarzędzi). Oryginalne i pasujące wtyczki zmniejszają ryzyko porażenia prądem.

23 **Podczas korzystania z urządzenia na zewnątrz należy korzystać z wyłącznika różnicoprądowego (RCD) –** Korzystaj z wyłącznika RCD, co zmniejszy porażenie prądem

UWAGA: Określenie "wyłącznika RCD" może zostać zastąpione przez termin "obwód doziemny" (GFCI) lub wyłącznik różnicowy (ELCB)

24 **Użyj odpowiedniego przedłużacza. Upewnij się, że przedłużacz jest w dobrym stanie. Korzystając z przedłużacza, upewnij się, że używasz przedłużacza wystarczająco ciężkiego, aby przenosić prąd pobierany przez produkt.** Zbyt mały przewód spowoduje spadek napięcia w sieci, co spowoduje utratę mocy i przegrzanie. Tabela A pokazuje właściwy rozmiar do użycia w zależności od długości przewodu i znamionowego prądu znamionowego. W razie wątpliwości użyj następnego cięższego miernika. Im mniejszy numer, tym cięższy przewód.

⚠ **OSTRZEŻENIE:** W przypadku korzystania z urządzenia w Australii lub Nowej Zelandii, zalecane jest zasilanie urządzenia TYLKO z wykorzystaniem wyłącznika różnicowoprądowego (RCD) o znamionowym prądzie różnicowym nieprzekraczającym 30 mA.

⚠ **OSTRZEŻENIE:** Przed podłączeniem narzędzia do źródła zasilania (gniazda zasilania wyłącznika sieciowego, sieci itp.) należy upewnić się, że napięcie zasilania jest takie samo, jak podano na tabliczce znamionowej urządzenia. Źródło zasilania o napięciu większym niż napięcie określone dla narzędzia może spowodować poważne obrażenia użytkownika oraz uszkodzenie narzędzia. W przypadku wątpliwości nie podłączać urządzenia do danego źródła zasilania. Korzystanie ze źródła zasilania o napięciu mniejszym niż napięcie określone na tabliczce znamionowej jest szkodliwe dla silnika.

⚠ **OSTRZEŻENIE:** Niektóry pył produkowany podczas szlifowania, cięcia i wiercenia oraz innych prac budowlanych zawiera substancje chemiczne znane w Stanie Kalifornia, jako rakotwórcze i prowadzące do powstania wad wrodzonych lub innych wad genetycznych. Przykłady takich substancji:

- Ołów z farb na bazie ołowiu
- Krzemionka krystaliczna z cegieł i cementu oraz innych wyrobów murarskich oraz
- Arsen i chrom z gumy poddanej obróbce chemicznej

Ryzyko pochodzące z ekspozycji powyższych substancji zmienia się, w zależności od tego, jak często są wykonywane tego typu czynności. W celu ograniczenia ryzyka narażenie na te substancje chemiczne, zaleca się: pracę w dobrze wentylowanym pomieszczeniu, używanie atestowanego sprzętu ochronnego, takiego jak maski przeciwpyłowe, które zostały specjalnie zaprojektowane do filtrowania mikroskopijnych cząstek.

Tabela A

Ocena w amperach		Wolty	Całkowita długość przewodu zasilania w metrach / stopach			
		120	7,5 / 25	15 / 50	30,5 / 100	46 / 150
		240	15 / 50	30,5 / 100	61 / 200	92 / 300
Więcej niż	Nie więcej niż		Minimalny rozmiar przewodu			
0	6		18	16	16	14
6	10		18	16	14	12
10	12		16	16	14	12
12	16		14	12	Nie zaleca się	

Bezpieczeństwo korzystania z Workcentre

⚠ **OSTRZEŻENIE:** To złożone urządzenie, które łączy wiele narzędzi w jednym systemie warsztatowym. Może być zastosowane wyłącznie do czynności opisanych w niniejszej instrukcji obsługi. NIE NALEŻY próbować mocować akcesoriów, bądź elektronarzędzi innych niż wyspecjalizowane dla powyższej maszyny. NIE WOLNO używać tego produktu, do celów innych niż zostało ono zaprojektowane. W przeciwnym wypadku, mogłoby to być wysoce niebezpieczne i skutkować ciężkimi obrażeniami, a nawet śmiercią, bądź znaczącymi uszkodzeniami mienia.

⚠ **OSTRZEŻENIE:** NALEŻY zawsze nosić osobiste wyposażenie ochronne, w tym środki ochrony oczu, a także rękawice odporne na przecięcia podczas montażu elektronarzędzia do danego modułu.

⚠ **OSTRZEŻENIE:** NIE WOLNO używać tego produktu z wkładkami do nieznanych elektronarzędzi. Należy zasięgnąć profesjonalnej porady, w celu korzystania z nieznanych narzędzi.

⚠ **OSTRZEŻENIE:** Przed podłączeniem narzędzia do źródła zasilania (ręczny przełącznik z gniazdem zasilania), należy się upewnić, iż napięcie zasilania jest takie samo jak to określone na tabliczce znamionowej danego narzędzia. Napięcie zasilania większe niż określono dla elektronarzędzie, może spowodować poważne obrażenia ciała użytkownika, bądź uszkodzenie produktu. W razie wątpliwości nie należy podłączać urządzenia. Korzystanie z elektronarzędzia z napięciem zasilania mniejszym niż określono na tabliczce znamionowej, jest szkodliwe dla silnika urządzenia.

1. **Workcentre powinno być ZAWSZE przenoszone i podnoszone przez dwie osoby.** ZAWSZE należy zdjąć moduł z elektronarzędziem przed przystąpieniem do przenoszenia, bądź przechowywania Workcentre; należy także zdjąć prowadnice oraz dodatkowe wyposażenie. Podnoszenie urządzenia przez jedną osobę, może spowodować obrażenia.
2. **ZAWSZE unikaj sytuacji, w których dłonie, bądź palce mogą zostać "przytrzaśnięte",** podczas montażu/składania, bądź wymiany modułu.
3. **NIGDY nie należy obciążać podstawy Workcentre,** ciężarem poza maksymalną wagą będącą w granicy bezpieczeństwa, patrz " Dane techniczne".
4. **NIE WOLNO siadać, stawać, bądź wspinać się na blat stolarski.** NIE WOLNO używać powyższego urządzenia, jako podestu, bądź rusztowania.
5. **NIE WOLNO korzystać z narzędzia w mokrych i wilgotnych warunkach.** Workcentre, a także jego poszczególne moduły zostały zaprojektowane do pracy wyłącznie wewnątrz pomieszczeń, a co za tym idzie muszą pozostać suche przez cały czas.
6. **Należy się ZAWSZE upewnić, że elektronarzędzie zostało poprawnie i bezpiecznie zamontowane,** podczas korzystania z modułów z ręcznymi elektronarzędziami.
7. **Należy ZAWSZE w pełni przeczytać i zrozumieć instrukcję obsługi dostarczoną przez producenta wraz z elektronarzędziem.** Należy przestrzegać wszystkich zaleceń dotyczących bezpieczeństwa podczas obsługi.
8. **WSZYSTKIE elektronarzędzia korzystane na modułach Workcentre MUSZĄ być podłączone poprzez gniazdo elektryczne znajdujące się na Workcentre.** NIE WOLNO podłączać elektronarzędzia bezpośrednio do głównego źródła zasilania, gdyż spowoduje to unieważnienie istotnych elementów bezpieczeństwa systemu Workcentre.
9. **ZAWSZE należy odłączyć Workcentre od źródła zasilania przed wymianą elektronarzędzia, akcesoriów, bądź dokonywaniem regulacji.** ZAWSZE należy wyłączyć Workcentre, przed odłączeniem go od źródła zasilania – zapobiegnie to przypadkowemu uruchomieniu, kiedy system zostanie ponownie podłączony do prądu.
10. **ZAWSZE odłącz Workcentre od źródła zasilania,** kiedy zakończymy pracę, bądź zamierzamy opuścić stanowisko pracy bez opieki.
11. **ZAWSZE należy korzystać z popychaczy, kiedy są adekwatne w użyciu, jak wskazano w instrukcji korzystania z modułów Workcentre.** Należy przechowywać popychacze wraz z Workcentre, kiedy nie są w użyciu.

PL

12. **ZAWSZE należy wspierać duże elementy obróbki po wejściowej i wyjściowej po stronie blatu do frezarki,** a także w razie konieczności. Należy korzystać z rolek podporowych oraz koziołków, jeśli to tylko możliwe.
13. **Należy OGRANICZAĆ ciężar obrabianego przedmiotu oraz rozmiar, który może być bezpiecznie obrabiany bez narażania stabilności Workcentre.** NIGDY nie należy próbować obrabiać elementu, który nie może być bezpiecznie wmanewrowany przez operatora bądź, jeśli nie można zastosować wsporników wejścia i wyjścia.

Bezpieczeństwo korzystania z modułu stolarskiego na ściski

⚠ **OSTRZEŻENIE:** NIGDY nie należy korzystać blatu stolarskiego na ściski z obciążeniem poza maksymalną wagą będącą w granicy bezpieczeństwa, patrz " Dane techniczne".

1. **ZAWSZE należy się upewnić, że obrabiany przedmiot został odpowiednio zaciśnięty.** *NIGDY nie należy obrabiać niezbalansowanego przedmiotu, gdyż może to skutkować przewróceniem stołu.*
2. **UPEWNIJ SIĘ, że obrabiany przedmiot został bezpiecznie zaciśnięty, bądź zabezpieczony przy korzystaniu z elektronarzędzia ręcznego (np. wiertarki, szlifierki, struga itp.).**
3. **ZAWSZE należy zabezpieczać długie oraz szerokie element obróbki poprzez korzystanie z odpowiednich podpór bocznych.**
4. **Należy używać WYŁĄCZNIE kompatybilnych imaków/ścisków o odpowiedniej średnicy, aby** *osiągnąć odpowiednie rezultaty.*
5. **NIE NALEŻY montować stacjonarnych elektronarzędzi (np. ukośnicy, strugarki/grubościówki itp.) na górze stolarskiego blatu, które przekroczą maksymalną nośność Workcentre, która wynosi 150 kg.** *Może to skutkować poważnymi obrażeniami ciała.*
6. **NIE WOLNO wiercić, ani ciąć powierzchni blatu stolarskiego.** *Zaleca się umieszczenie kawałka drewna pod obrabianym elementem, w celu uniknięcia uszkodzenia modułu oraz podstawy Workcentre.*
7. **Usuń klej do drewna, plamy natychmiast przy pomocy lekko wilgotnej tkaniny.** *NIE CZEKAJ, aż dane komponenty zaschną, gdyż nie wolno używać rozpuszczalników.*

Przedstawienie produktu

1. Tylne nogi podstawy
2. Punkty bocznego montażu wsparcia
3. Pokrętła blokady nóg
4. Pokrętła wsporników bocznych
5. Powierzchnia stołu
6. T-szczelina
7. Zaciski do prowadnicy wzdłużnej
8. Rączka do transportu (opcjonalnie)
9. Przednie nogi podstawy
10. Włącznik ON/OFF
11. Wyłącznik sterowany kolanem
12. Koło pozycjonujące
13. Zatrzask blokujący nogi
14. Wychodzące wsporniki montażowe
15. Pokrętła do wsporników montażowych
16. Koła transportowe
17. Mocowanie koła pozycjonującego
18. Listwa zasilająca
19. Główna wtyczka
20. Blokada modułu
21. Wyżłobienie naprowadzające moduł
22. Rolki wprowadzania modułu
23. Otwory na palce
24. Otwory na imaki
25. Wkręty poziomujące blat
26. Moduł stolarski na ściski (brak w zestwie z TWX7RT1KIT)
27. Wkręty szpulowe do poziomowania blatu
28. Wieszak do przechowywania
29. Osłona prowadnicy wzdłużnej
30. Wskaźnik pozycji prowadnicy wzdłużnej

Zastosowanie zgodne z przeznaczeniem

Triton Workcentre to multifunkcjonalny system do montażu elektronarzędzia w przeznaczonym dla niego module do stacjonarnego użycia. Łatwe w montażu moduły: Moduł do frezarki (TWX7RT001), Moduły do pilarki (TWX7CS001 i 2), Moduł do pilarki podłogowej (TWX7PS001), a także Moduł stolarski na ściski, sprawiają, że Workcentre jest przeznaczony do różnego rodzaju prac stolarskich.

PL

Rozpakowanie narzędzia

- Ostrożnie rozpakuj i sprawdź narzędzie. Zapoznaj się ze wszystkimi mechanizmami i funkcjami.
- Upewnij się, że narzędzie zawiera wszystkie części i są one w dobrym stanie. Jeśli brakuje pewnych części lub są one uszkodzone, należy uzupełnić lub wymienić je przed rozpoczęciem korzystania z narzędzia.

Instrukcja video dostępna na stronie www.tritontools.com

Przygotowanie do eksploatacji

⚠ **OSTRZEŻENIE:** Należy się upewnić, że urządzenie jest ZAWSZE odłączone od źródła zasilania przed montowaniem, wymianą akcesoriów, dokonaniem jakichkolwiek regulacji, czyszczeniem, czy też wykonywaniem prac konserwacyjnych.

Montaż zacisków do prowadnicy

Wyłącznie dla TWX7CS001 modelu pilarki stołowej. W późniejszej wersji TWX7CS002 zastosowano inne zaciski dołączone do pilarki stołowej.

- Wsuń zaciski do prowadnicy wzdłużnej (7) w szyny zlokalizowane na krawędziach wprowadzania i wyjścia materiału, rys. D
- Wsuń haki w szyny zlokalizowane z boku podstawy Workcentre

Uwaga: Haki te służą wyłącznie do zawieszenia akcesoriów Workcentre, takich jak: popychacz (brak w zestawie), Kątomierz (brak w zestawie), prowadnica wzdłużna (brak w zestawie) oraz wiele innych.

Instalacja wkrętów do poziomowania modułu

Uwaga: Moduł stolarski na ściski (26) nie jest dołączony z zestawem Workcentre 7 oraz modułem do frezarki górnowrzecionowej(TWX7RT1KIT).

- Wraz z Modułem stolarskim na ściski dla bezpiecznej i płaskiej powierzchni, należy zainstalować Szpulowe wkręty do poziomowania modułu (27), Wkręty poziomujące blat (25) oraz rolki wprowadzania blatu jak przedstawiono na rys. E

Instalacja i zdejmowanie modułu

Instalowanie modułu

⚠ **OSTRZEŻENIE:** Nie wolno wkładać palców i/lub innych części ciała pomiędzy moduł, a podstawę Workcentre.

⚠ **OSTRZEŻENIE:** Niektóre z modułów mogą być ciężkie, zwłaszcza z zamontowanymi elektronarzędziami. ZAWSZE należy chwytać moduł obiema rękami, zachowując bezpieczną postawę, stać prosto i unikać niezgrabnych ruchów podczas montażu i zdejmowania modułu

- Wsuń rolki wprowadzania blatu (22) wewnątrz wyżłobienia naprowadzającego moduł (21) i ostrożnie opuść moduł na swoje miejsce, patrz rys. F
- Przełącz obydwie blokady blatu (20) na pozycję zablokowania, rys. G

Uwaga: Upewnij się, że wkręty szpulowe do mocowania blatu(27) zostały prawidłowo ulokowane na swoich miejscach. Poziomujące wkręty szpulowe muszą być wyregulowane w celu uniknięcia luzu pomiędzy modułem oraz podstawą Workcentre.

Zdejmowanie modułu:

- Przełącz blokady modułów (20) na pozycję 'unlocked', czyli odblokowane, rys. G. Podnieś moduł z podstawy stołu korzystając z otworów na palce(23) i wysuń rolki modułu (22) z wyżłobienia naprowadzającego blat (21), patrz rys. F

Uwaga: Moduły mogą być umieszczone pionowo poprzez przechylenie o 120°. Niniejsza pozycja może być używana, kiedy regulacja, pod modułem jest konieczna, np. regulacja w celu zamieszczenia elektronarzędzia, nie ma, zatem potrzeby zdejmowania modułu.

Poziomowanie modułu

- Wypoziomowanie modułu odbywa się poprzez regulację przy pomocy wkrętów szpulowych do poziomowania blatu (27) oraz wkrętów poziomujących blat (25) w przedstawionej kolejności na rys. H
- Sprawdź, czy moduł jest na tym samym poziomie, co podstawa stołu, jak przedstawiono na wykresie rys. I. Jeśli moduł jest nadal nierówny, należy powtórzyć proces raz jeszcze

Podłączenie elektryczne

1. **Uwaga:** Workcentre posiada główny włącznik zasilania wraz z gniazdem elektrycznym (18), aby umożliwić łatwe podłączanie elektronarzędzi. Podłącz Workcentre do głównego zasilania poprzez listwę zasilającą (19)
2. Zastosuj wtyczkę z Listwy Zasilającej, aby podłączyć elektronarzędzie do źródła zasilania.

- Wtyczka elektronarzędzia musi być podłączona do gniazda Workcentre
- W razie konieczności istnieje możliwość zastosowania przedłużacza do wydłużenia własnego przewodu zasilania Workcentre

⚠ **OSTRZEŻENIE:** Należy stosować przedłużacze będące wyłącznie w dobrym stanie, o wystarczającym przekroju poprzecznym przewodu do prowadzenia wymaganej mocy. Zbyt małe przedłużacze spowodują spadek napięcia w sieci, a tym samym spadek mocy, przegrzaniem i spaleniem jednostek motorycznych.

Odsysanie pyłu

⚠ **OSTRZEŻENIE:** ZAWSZE należy korzystać z odpowiedniego odkurzacza, bądź warsztatowego systemu do odsysania pyłu, jeśli pył wydzielany zawiera w sobie szkodliwe substancje, podczas pracy na niektórych rodzajach drewna, malowanych, bądź lakierowanych elementach oraz materiałach z powierzchniową powłoką itp. ZAWSZE należy utylizować substancje szkodliwe zgodnie z przepisami i regulacjami.

Uwaga: Większość akcesoriów używanych z Triton Workcentre została zaprojektowana w celu podłączenia do warsztatowego systemu odsysania pyłu, bądź odkurzaczem. Jest to preferowana i najbardziej efektywna metoda ekstrakcji pyłu.

Obsługa

Obsługa gniazda elektrycznego Workcentre

- Włącznik ON/OFF Workcentre (10) znajduje się z przodu, zaraz za wyłącznikiem sterowanym kolanem (11) (rys. J)
- Należy podnieść wyłącznik sterowany kolanem, aby odsłonić włącznik ON/OFF Switch, upewnij się, że przełącznik znajduje się w pozycji 'O'
- Podłącz wtyczkę główną (19) do głównego zasilania, aby zapewnić zasilanie w gnieździe elektrycznym Workcentre

Włączanie i wyłączanie

- Podłącz przewód Workcentre do głównego zasilania
- Kolejno podłącz wybrane elektronarzędzie do gniazda Workcentre (18)
- Włącz i zapewnij zasilanie dla powiązanego elektronarzędzia Workcentre, poprzez podniesienie wyłącznika sterowanego kolanem (11) i wciśnięcie przycisku ON/OFF (10) na pozycję 'I'
- Wyłącz urządzenie poprzez wciśnięcie włącznika ON/OFF na pozycję 'O'. Można to również zrobić poprzez wciśnięcie wyłącznika sterowanego kolanem

Uwaga: Jeśli zasilanie zostanie przerwane podczas użytkowania, maszyna nie zrestartuje się sama. Należy, zatem aktywować ponownie włącznik ON/OFF, aby rozpocząć pracę na nowo.

Pozycja użytkownika oraz kierunek wprowadzania

- Pozycja użytkownika jest zdefiniowana poprzez lokalizację wyłącznika sterowanego kolanem (11)

- ZAWSZE należy pozostać w bliskim sąsiedztwie włącznika, by móc natychmiastowo wyłączyć maszynę w przypadku nagłego wypadku
- Obrabiany element należy umieścić z pozycji, w kierunku wskazywanym przez strzałki na powierzchni stołu danego modułu

Korzystanie z otworów na ściski

Moduł stolarski na ściski posiada serię otworów o średnicy 19 mm do zastosowania z imakami bądź ściskami stolarskimi

Korzystanie ze wsporników stołu

- Regulowany wspornik boczny oraz wspornik wyjścia może być wielokrotnie ustawiany do momentu osiągnięcia solidnego podparcia dla dużego elementu. Regulacja odbywa się poprzez poluzowanie pokrętła do wspornika (15), i/bądź Pokrętła wspornika bocznego (4) oraz przedłużenie bocznego pręta do rozmiaru obrabianego materiału

Akcesoria

- Ogromny zakres akcesoriów Workcentre oraz kompatybilnych elektronarzędzi Triton, w tym Pilarki tarczowe oraz Frezarki górnowrzecionowe są dostępne w sprzedaży u dystrybutora Triton. Zakup części zamiennych jest dostępny na stronie internetowej toolsparesonline.com.

Konserwacja

⚠ **OSTRZEŻENIE:** Przed przeprowadzeniem kontroli, czynności konserwacyjnych lub czyszczenia zawsze odłączaj urządzenie Workcentre od źródła zasilania.

⚠ **OSTRZEŻENIE:** ZAWSZE noś środki ochrony osobistej, w tym środki ochrony oczu oraz rękawice odporne na przecięcia.

Rutynowa kontrola

- Regularnie sprawdzać, czy wszystkie śruby mocujące są odpowiednio dokręcone. Wibracje mogą powodować ich poluzowanie.
- Sprawdzić przewód zasilania narzędzia przed każdym użyciem pod kątem uszkodzeń lub zużycia. Naprawy powinny być przeprowadzane przez autoryzowany punkt serwisowy Triton. Dotyczy to również przedłużaczy stosowanych przy urządzeniu.

Czyszczenie

- Utrzymuj Workcentre w czystości przez cały czas brud i kurz powodują szybsze zużycie elementów wewnętrznych i skracają okres eksploatacji urządzenia.
- Należy czyścić korpus urządzenia miękką szczotką lub suchą ścierką.
- Do czyszczenia elementów plastikowych nie należy używać środków żrących. Jeśli czyszczenie na sucho nie przynosi wystarczających efektów, zalecane jest użycie wilgotnej szmatki i łagodnego detergentu.
- Nie wolno dopuszczać do kontaktu urządzenia z wodą.
- Upewnij się, że urządzenie jest całkowicie suche przed ponownym włączeniem.
- Jeśli to możliwe, przedmuchaj otwory wentylacyjne czystym powietrzem sprężonym (w stosownych przypadkach).

Smarowanie

- Należy regularnie smarować wszystkie ruchome części urządzenia niewielką ilością środka smarnego w sprayu.

⚠ **OSTRZEŻENIE:** NIE NALEŻY stosować olejów na bazie silikonu. Pozostałości smaru mogą się łączyć z brudem i gromadzić, co może skutkować zakłóceniem ruchomych części i mechanizmu. Należy korzystać wyłącznie z suchych smarów PTFE.

Przechowywanie

- Należy przechowywać narzędzie w bezpiecznym, suchym miejscu niedostępnym dla dzieci.

Kontakt – GBR/UE

W celu uzyskania porady technicznej lub naprawy, skontaktuj się z infolinią pod numerem (+44) 1935 382 222

Strona online: www.tritontools.com

Adres (GBR): Toolstream Ltd., Boundary Way, Lufton Trading Estate, Yeovil, Somerset, BA22 8HZ, Wielka Brytania

Adres (UE): Toolstream B.V., Holtum-Noordweg 11, Unit 4, 6121 RE Born, Holandia

Contact – US

For technical or repair service advice, please contact the helpline (toll free) on: 855-227-3478

Strona online: www.tritontools.com

Adres: Toolstream Inc., Triton Products, 380 Crompton St., Charlotte, NC 28273

Utylizacja

- Należy zawsze przestrzegać przepisów krajowych dotyczących utylizacji elektronarzędzi, które nie są już funkcjonalne i nie nadają się do naprawy.
- Nie wyrzucaj elektronarzędzi lub innych odpadów elektrycznych i elektronicznych (WEEE) wraz z odpadami komunalnymi.
- Skontaktuj się z władzami lokalnymi zajmującymi się utylizacją odpadów, aby uzyskać informacje na temat prawidłowego sposobu utylizacji elektronarzędzi

Rozwiązywanie problemów dla modułu stolarskiego

Problem	Możliwa przyczyna	Rozwiązanie
Moduł stołu jest niewypoziomowany	Wkręty poziomujące blat zostały nieprawidłowo wyregulowane	Przy pomocy poziomicy, należy wyregulować wkręty poziomujące blat(25) do momentu wyrównania powierzchni modułu
	Nierówna powierzchnia	Upewnij się, że Workcentre zostało umieszczone stabilnie na płaskiej powierzchni. W razie potrzeby należy przenieść stół na bardziej odpowiednie miejsce
	Nogi nie prawidłowo ustawione	Odnieś się do instrukcji: **Podstawowe Ustawienia** ; upewnij się, że nogi zostały prawidłowo rozłożone i zablokowane
'Luz' pomiędzy modułem, a podstawą	Wkręty szpulowe do poziomowania blatu, nie zostały prawidłowo wyregulowane	Wyreguluje wkręty szpulowe (27) do poziomowania, w celu usunięcia luzu w module Workcentre

Gwarancja

W celu rejestracji gwarancji odwiedź naszą stronę internetową tritontools.com* i podaj odpowiednia dane.

Protokół zakupu

Data zakupu: ___ / ___ / ____

Model: TWX7

Należy zachować paragon jako dowód zakupu

Precyzyjne Elektronarzędzia Triton gwarantują nabywcy tego produktu pewność, iż w razie usterki bądź uszkodzenia z powodu wad materiałowych lub jakości wykonania, w ciągu 3 lat od daty zakupu, firma Triton naprawi bądź według własnego uznania bezpłatnie wymieni uszkodzoną część.

Powyższa gwarancja nie pokrywa szkód spowodowanych naturalnym zużyciem, nieprawidłowym użytkowaniem, nieprzestrzeganiem zaleceń obsługi, wypadkami lub wykorzystaniem urządzenia do celów komercyjnych.

* Zarejestruj swój produkt w ciągu 30 dni od daty zakupu.

Obowiązują zasady i warunki użytkowania.

Powyższe postanowienia nie mają wpływu na prawa ustawowe klienta.

Úvod

Děkujeme za zakoupení výrobku Triton. Tento návod obsahuje nezbytné informace pro bezpečné používání a správnou funkci tohoto výrobku. Tento výrobek nabízí mnoho jedinečných funkcí. Je možné, že jste již s podobným výrobkem pracovali; přesto si důkladně přečtěte tento návod, abyste rozuměli pokynům. Ujistěte se, že všichni, kdo s výrobkem pracují, tento návod četli a plně mu porozuměli. Uschovejte tyto pokyny spolu s výrobkem pro budoucí použití.

Použité symboly

Používejte chrániče sluchu
Používejte ochranné brýle
Používejte respirátory
Používejte ochrannou přilbu

Používejte ochranné rukavice

Přečtěte si návod

Třída ochrany I (uzemnění)

V souladu s příslušnou legislativou a bezpečnostními standardy.

Nebezpečí úrazu elektrickým proudem!

Pozor na zpětný ráz!

VAROVÁNÍ!
NEBEZPEČÍ PŘI ZVEDÁNÍ
Zvedání jednou osobou může způsobit poranění
Použijte pomoc jiné osoby, pokud nářadím pohybujete nebo ho zvedáte
VAROVÁNÍ: Tento výrobek je těžký a z preventivních důvodů doporučujeme, aby ho kompletovaly dvě osoby.

Pozor!

Nebezpečné výpary nebo plyny!

NEDOTÝKEJTE SE! NEOTEVÍREJTE ochranný kryt bez odpojení napájení. Při práci s elektrickým nářadím musí děti a přístojící stát mimo dosah nářadí. Při rozptýlení může dojít ke ztrátě kontroly. Všichni přístojící by měli stát v bezpečné vzdálenosti od pracovní plochy.

Pouze pro použití vevnitř!

NEPOUŽÍVEJTE při dešti nebo ve vlhkém prostředí!

Ochrana životního prostředí
Nevyhazujte elektronářadí do domovního odpadu. Zařízení odevzdejte k recyklaci. V případě dotazů kontaktujte příslušný úřad nebo prodejce.

CZ

VAROVÁNÍ: Pohybující se části mohou způsobit rozdrcení nebo řezné poranění.

MAX 150kg 330lbs
Maximální nosnost

Tabulka technických zkratek

V	volty
~	střídavý proud
A, mA	ampér, miliampér
Ø	průměr
°	stupně
Hz	hertz
W, kW	watt, kilowatt

Technická data

Technická data – rám	
Model:	TWX7
Rozměry (v rozloženém stavu) (vxšxh):	1036 x 737 x 900 mm / 40 ¾" x 29" x 35 ½"
Rozměry (ve složeném stavu) (vxšxh):	995 x 737 x 317 mm / 39 ¼" x 29" x 12 ½"
Rozměry vloženého nástavce (vxšxh):	660 x 410 x 50 mm / 26" x 16 ¼" x 2"
Rozměry portu pro odsávání prachu:	Vnitřní: 28 mm (1-3/32") Vnější: 32 mm (1-1/4")
Maximální nosnost:	150 kg / 330 liber
Hmotnost (pouze rám):	23,2 kg / 51 liber
Technická data – rozvaděč	
Napětí:	220-240 V~ 50/60 Hz (UK/EU/RU), 120 V~, 60 Hz (US)
Maximální výkon:	13 A / 3100 W (GBR), 16 A / 3500 W (UE), 15 A / 3400 W (AUS), 15 A (USA)
Beznapěťový (NVR) spínač ovládaný kolenem:	Připevněný na přední straně rámu
Krytí:	IP52
Délka přívodního kabelu:	1,2 m / 4 stopy
Tříd ochrany:	⏚
Technická data – nástavec upínacího stolu (není součástí TWX7RT1KIT)	
Model:	TWX7CT001
Počet otvorů Bench dog:	40
Průměr otvorů Bench dog:	19 mm / ¾"
Hmotnost stolu:	3,8 kg / 8lb 6oz

Obecná bezpečnostní opatření

⚠ **VAROVÁNÍ:** Když používáte elektronářadí, je třeba vždy dodržovat základní bezpečnostní opatření včetně následujících bezpečnostních pokynů, abyste minimalizovali riziko požáru, úraz elektrickým proudem a zranění osob. Přečtěte si všechna bezpečností varování před použitím tohoto nářadí a tento návod uschovejte pro budoucí použití.

⚠ **VAROVÁNÍ:** Toto nářadí není určeno pro použití osobami (včetně dětí) se sníženými fyzickými nebo mentálními schopnostmi nebo nedostatečnými zkušenostmi nebo znalostmi, pokud na ně nedohlíží osoba odpovědná za jejich bezpečnost nebo jim nebyla poskytnuta instrukce ohledně používání nářadí. Děti musí být pod dozorem, aby bylo zajištěno, že si s nářadím nebudou hrát.

POZOR! Používejte elektronářadí, příslušenství, bity atd. v souladu s těmito pokyny, s ohledem na pracovní podmínky a práci, kterou budete provádět. Použití elektronářadí k jiným než určeným činnostem může vést k nebezpečné situaci.

Výrazem "elektronářadí" zmiňovaným v bezpečnostních opatřeních se rozumí zařízení používané v elektrické síti (se síťovým kabelem) anebo zařízení, které využívá bateriový pohon (bez síťového kabelu).

1 **Udržujte pracovní místo čisté** – nepořádek v dílně nebo na pracovním stole může vést k úrazům
2 **Zvažte, kde nářadí použijete**
- Nevystavujte nářadí dešti
- Nepoužívejte nářadí ve vlhkém nebo mokrém prostředí
- Pracovní plochu mějte dobře osvětlenou
- Nepoužívejte elektronářadí v prostředí ohroženém explozí, kde se nacházejí hořlavé kapaliny nebo plyny

3 **Chraňte se před úrazem elektrickým proudem** - vyhněte se tělesnému kontaktu s uzemněnými povrchy (jako je potrubí, topná tělesa, sporáky a chladničky)

4 Ostatní osoby by se měly nacházet v dostatečné vzdálenosti – nenechejte přihlížející osoby, zvláště děti, dotýkat se kabelů a udržujte je v dostatečné vzdálenosti od pracovního místa

5 Nepotřebné nářadí ukliďte – pokud nářadí nepoužíváte, mělo by být skladováno na suchém a uzamčeném místě, mimo dosah dětí

6 Na nářadí netlačte – práci zvládne lépe a bezpečněji v rychlosti, která je doporučená

7 Používejte správné nářadí – nepoužívejte malé nářadí na práci, kterou lépe zvládne výkonnější nářadí. Nářadí nepoužívejte na práci, pro kterou není určené; např. nepoužívejte okružní pilu na řezání větví nebo polen

8 Používejte vhodný oděv

- Nenoste žádný volný oděv nebo šperky, které mohou být zachyceny pohybujícími se díly
- Pokud pracujete venku, noste vhodnou bezpečnostní obuv
- Noste pokrývku hlavy, která schová dlouhé vlasy

9 Používejte ochranné pomůcky

- Používejte ochranné brýle
- Používejte respirátor nebo masku proti prachu, pokud pracujete v prašném prostředí

⚠ **VAROVÁNÍ:** Nenošení ochranných pracovních pomůcek nebo vhodného oblečení může způsobit poranění nebo zvýšit pravděpodobnost úrazu.

10 Připojte odsávací vybavení – pokud je nářadí vybaveno připojením odsávacího systému nebo sběrným vybavením, ujistěte se, že je správně připojeno a používáno

11 Dbejte na účel kabelu - nepoužívejte jej k vytažení zástrčky ze zásuvky. Udržujte kabel daleko od tepla, oleje a ostrých hran. Poškozené nebo zapletené kabely zvyšují riziko zásahu elektrickým proudem

12 Zabezpečte práci – kdykoliv je to možné, používejte svěrky nebo svěrák pro držení materiálu. Je to bezpečnější, než materiál držet rukou

13 Nenaklánějte se příliš – stůjte ve správné poloze a vždy držte rovnováhu

14 S nářadím zacházejte svědomitě

- Řezné nástroje udržujte ostré a čisté - pečlivě ošetřované řezné nástroje s ostrými řeznými hranami se méně vzpříčují a snadněji se vedou
- Dodržujte pokyny týkající se mazání a výměny příslušenství
- Pravidelně kontrolujte přívodní kabel, a pokud je poškozený, nechejte ho opravit v autorizovaném servisním centru
- Prodlužovací kabely pravidelně kontrolujte, a pokud jsou poškozené, vyměňte je
- Rukojeti udržujte suché, čisté a beze stop oleje nebo mastnoty

⚠ **VAROVÁNÍ:** Mnoho úrazů je způsobeno nářadím, se kterým není svědomitě zacházeno.

15 Nářadí odpojujte ze sítě – pokud nářadí nepoužíváte, při úpravách nebo výměně příslušenství jako jsou nože, bity a kotouče, nářadí vždy vypněte ze sítě

⚠ **VAROVÁNÍ:** Použití příslušenství, které není doporučeno výrobcem, může způsobit riziko poranění osob.

16 Odstraňte seřizovací klíče – vytvořte si zvyk, že před spuštěním nářadí vždy zkontrolujete, že jsou všechny seřizovací klíče a jiné nářadí z nářadí odstraněny

17 Zabraňte neúmyslnému spuštění – ujistěte se, že spínač je v poloze vypnuto, když nářadí zapínáte do sítě nebo vkládáte baterie, nebo když nářadí zvedáte nebo ho přenášíte

⚠ **VAROVÁNÍ:** Nezamýšlené spuštění nářadí může způsobit vážná poranění

18 Používejte prodlužovací kabely určené pro použití venku – pokud nářadí používáte v exteriéru, používejte pouze prodlužovací kabely určené a označené pro venkovní použití. Použití kabelu pro venkovní použití snižuje riziko úrazu elektrickým proudem

19 Buďte pozorní

- Dávejte pozor na to, co děláte, a přistupujte k práci s elektronářadím rozumně; pokud jste unavení, s nářadím nepracujte
- Nepoužívejte žádné elektronářadí, pokud jste pod vlivem drog, alkoholu nebo léků

⚠ **VAROVÁNÍ:** Moment nepozornosti při použití elektronářadí může vést k vážným poraněním.

20 Kontrolujte poškozené díly

- Před použitím nářadí byste ho měli důkladně prohlédnout, abyste se ujistili, že nářadí funguje správně a zvládne zamýšlený úkol
- Zkontrolujte vyrovnání pohyblivých částí, zachytávání pohyblivých částí, poškození jednotlivých dílů, upevnění a všechny další podmínky, které mohou ovlivnit provoz nářadí
- Ochranný kryt nebo jiné části, které jsou poškozeny, by měly být řádně opraveny nebo vyměněny v autorizovaném servisním středisku, pokud není uvedeno jinak v tomto návodu k obsluze
- Vadné spínače nechejte vyměnit v autorizovaném servisním středisku

⚠ **VAROVÁNÍ:** Nepoužívejte nářadí, pokud spínač nářadí nevypne a nezapne. Spínač musí být opraven, než nářadí budete používat.

21 Nechte vaše elektronářadí opravit pouze odborným personálem – toto elektronářadí odpovídá příslušným bezpečnostním pravidlům. Opravy by měl provádět pouze odborník, jinak může dojít k ohrožení pracovníka

⚠ **VAROVÁNÍ:** Pokud se nářadí opravuje, používejte pouze identické náhradní díly.

⚠ **VAROVÁNÍ:** Pokud je přívodní kabel poškozen, musí být vyměněn výrobcem nebo autorizovaným servisním střediskem.

22 Připojovací zástrčka elektronářadí musí odpovídat zásuvce - zástrčka nesmí být žádným způsobem upravována. Společně s elektronářadími s ochranným uzemněním nepoužívejte žádné adaptérové zástrčky. Neupravené zástrčky a vhodné zásuvky snižují pravděpodobnost úrazu elektrickým proudem

23 Pokud nářadí používáte v exteriéru, používejte proudový chránič (RCD) – použití proudového chrániče snižuje riziko úrazu elektrickým proudem

POZNÁMKA: Termín „proudový chránič (RCD)" může být nahrazen termínem „proudová pojistka (GFCI) nebo „vypínač zemních unikajících proudů (ELCB)".

24 Používejte správný prodlužovací kabel. Ujistěte se, že je váš prodlužovací kabel v dobrém stavu. Při použití prodlužovacího kabelu se ujistěte, že používáte kabel s dostatečným průměrem, aby zvládl proud, který bude vaše nářadí odebírat. Poddimenzovaný kabel způsobí pokles síťového napětí s následkem ztráty napájení a přehřátí. Tabulka A ukazuje správnou velikost pro použití v závislosti na délce kabelu a jmenovitém proudu. V případě pochybností použijte větší číslo AWG (Americal Wire Gauge) vodiče. Čím menší je číslo AWG, tím je menší je průřez vodiče.

⚠ **VAROVÁNÍ:** Pro použití v Austrálii a na Novém Zélandu doporučujeme, aby byl tento výrobek VŽDY dodáván společně s proudovým chráničem (RCD) se zbytkovým proudem 30mA nebo méně.

⚠ **VAROVÁNÍ:** Před připojením nářadí k napájení (síťová zásuvka, průmyslová zásuvka atd.) se ujistěte, že napájecí napětí je stejné, jako je uvedeno na typovém štítku nářadí. Napájecí zdroj s vyšším napětím, než je uvedeno na nářadí, může vést k vážnému poranění uživatele a poškození nářadí. Máte-li pochybnosti, nepřipojujte nářadí. Použití napájecího zdroje s napětím nižším, než je uvedeno na štítku, poškozuje motor.

⚠ **VAROVÁNÍ:** Některý prach vznikající při mechanickém broušení, řezání, broušení, vrtání a dalších stavebních činnostech obsahuje chemikálie, o kterých je ve státě Kalifornie známo, že způsobují rakovinu, vrozené vady nebo jiné reprodukční poškození. Některé příklady těchto chemikálií jsou:

- Olovo z barev na bázi olova
- Krystalický oxid křemičitý z cihel a cementu a jiných zednických výrobků
- Arsen a chrom z chemicky upravené pryže

Vaše riziko z těchto expozic se liší v závislosti na tom, jak často tento typ práce děláte. Chcete-li snížit vystavení těmto chemikáliím: pracujte v dobře větraném prostoru a pracujte se schváleným bezpečnostním vybavením, jako jsou masky proti prachu, které jsou speciálně navrženy k odfiltrování mikroskopických částic.

Tabulka A

Proud		Volty	Celková délka kabelu v metrech / stopách			
		120	7,5 / 25	15 / 50	30,5 / 100	46 / 150
		240	15 / 50	30,5 / 100	61 / 200	92 / 300
Od	Do		Minimální AWG vodiče			
0	6		18	16	16	14
6	10		18	16	14	12
10	12		16	16	14	12
12	16		14	12	nedoporučeno	

Bezpečnostní opatření pro pracovní centrum

⚠ **VAROVÁNÍ:** Níže uvedená bezpečnostní opatření byste měli dodržovat, pokud máte do pracovního centra upnutý frézovací nástavec.

⚠ **VAROVÁNÍ:** Tento stůl představuje komplexní zařízení, které kombinuje více nářadí v jednom pracovním systému. Může být používán pouze pro účely, které jsou popsané v tomto návodu. V žádném případě se NEPOKOUŠEJTE připevňovat jiné než určené příslušenství a elektronářadí. NEPOUŽÍVEJTE toto nářadí k jiným účelům, než pro které je určené. Pokud tak učiníte, může to být nebezpečné a může to vést k závažným poraněním, dokonce smrti nebo k velkým škodám na majetku.

⚠ **VAROVÁNÍ:** VŽDY noste osobní ochranné pomůcky, včetně ochranných brýlí a rukavic odolných proti proříznutí, když upevňujete elektronářadí k nástavcům pracovního centra.

⚠ **VAROVÁNÍ:** NEPOUŽÍVEJTE toto nářadí s elektronářadím, které neznáte. Nejdříve absolvujte profesionální zaškolení a doporučení, než začnete s nářadím pracovat.

⚠ **VAROVÁNÍ:** Před připojením nářadí ke zdroji elektrické energie (síťová zásuvka apod.) se ujistěte, že napájecí napětí je stejné, jako je uvedeno na typovém štítku nářadí. Napájecí zdroj s napětím vyšším, než je uvedeno na nářadí, může vést k vážnému poranění uživatele a poškození nářadí. Máte-li pochybnosti, nepřipojujte nářadí. Použití napájecího zdroje s napětím nižším, než je uvedeno na štítku, poškozuje motor.

1. **VŽDY se vyhněte umisťování rukou nebo prstů do míst, kde by mohly být „skřípnuty",** *během montáže/připevňování nebo měnění nástavců.*
2. **NIKDY nepřesahujte maximální možné zatížení rámu pracovního centra, než je uvedeno v technických datech.**
3. **NESEDEJTE, NESTŮJTE ANI NELEZTE na upínací stůl.** *Nepoužívejte toto nářadí jako pracovní plošinu nebo lešení.*
4. **Nářadí NEPOUŽÍVEJTE v mokru nebo vlhkém prostředí.** *Pracovní centrum, jeho nástavce a součásti jsou určené pouze pro práci uvnitř; a vždy musí zůstat suché.*
5. **VŽDY se ujistěte, že elektrické nářadí je správně a bezpečně přichyceno,** *když používáte nástavce s rukou-vedeným elektronářadím.*
6. **VŽDY si přečtěte celý návod a pochopte všechny pokyny, které jsou v návodu od výrobce uvedeny.** *Dodržujte všechna bezpečnostní opatření a pokyny pro použití.*
7. **VŠECHNO rukou-vedené elektronářadí, které používáte s nástavci pracovního centra, MUSÍ být připojeno prostřednictvím zásuvky na pracovním centru.** *NEPŘIPOJUJTE elektronářadí přímo do sítě, protože tím obejdete důležité bezpečnostní prvky pracovního centra.*
8. **Před výměnou elektrického nářadí, příslušenství nebo prováděním úprav VŽDY vypojte pracovní centrum ze sítě.** *Pracovní centrum VŽDY nejdříve vypněte a teprve potom ho vypojte z elektrické sítě, abyste předešli náhodnému spuštění nářadí, až bude nářadí znovu připojeno k elektrické síti.*
9. **Pracovní centrum VŽDY vypojte z elektrické sítě,** *když skončíte práci v daném dni anebo necháváte pracovní centrum bez dozoru.*
10. **VŽDY používejte pomůcku pro posouvání materiálu, kde jeto vhodné dle doporučení v návodech pro nástavce pracovního centra.** *Pomůcku pro posouvání materiálu skladujte společně s pracovním centrem.*
11. **Velké kusy materiálu VŽDY podepírejte na obou stranách stolu – na stranách pro vstup i výstup materiálu. Pokud je třeba, podepřete materiál i po bocích.** *Použijte válečkovou podpěru nebo kozy, kdykoliv je to možné.*
12. **OMEZTE váhu a rozměry materiálu na velikost, která neohrozí stabilitu pracovního centra.** *NIKDY se nepokoušejte řezat materiál, který nemůžete bezpečně ovládat nebo který není možné bezpečně podepřít.*

Bezpečnostní opatření pro upínací stůl

⚠ **VAROVÁNÍ:** NIKDY nepřesahujte maximální možné zatížení upínacího stolu, než je uvedeno v technických datech.

1. **VŽDY zajistěte správné upnutí materiálu.** *NIKDY nepoužívejte nevyvážené zatížení, které může způsobit převrácení stolu.*
2. **UJISTĚTE SE, že materiál je bezpečně uchycen nebo zajištěn, než začnete používat rukou-vedené elektronářadí (např. vrtačku, brusku, hoblík atd.).**
3. **VŽDY podepřete dlouhé nebo široké materiály pomocí vhodných bočních podpěr.**
4. **Používejte POUZE kompatibilní Bench Dog svěrky se správným průměrem,** *abyste dosáhli spolehlivého sevření.*
5. **Na upínací stůl NEUMISŤUJTE stacionární elektronářadí (např. pokosovou pilu, tloušťkovačku), jejichž hmotnost převyšuje maximální možné zatížení pracovního centra, což je 150 kg.** *Může dojít k vážnému poranění.*
6. **Do povrchu upínacího stolu NEŘEZEJTE ANI NEVRTEJTE.** *Pod materiál umístěte kousek odřezku, abyste předešli poškození nástavce a rámu pracovního centra.*
7. **Lepidlo na dřevo, skvrny nebo jiné nečistoty okamžitě odstraňte pomoci navlhčeného hadříku.** *NEČEKEJTE, až nečistoty zaschnou, NEPOUŽÍVEJTE rozpouštědla.*

Popis dílů

1. Zadní nohy
2. Místo pro upevnění boční podpěry
3. Kolečko pro uzamčení polohy nohou
4. Kolečko pro uzamčení polohy boční podpěry
5. Povrch stolu
6. T-drážka
7. Svěrky pro vodící lištu radiálního řezu (4x)
8. Robustní přepravní rukojeť (volitelná)
9. Přední nohy
10. Spínač
11. Stop tlačítko ovládané kolenem
12. Polohovací kolo
13. Západka zajištění nohou
14. Místo pro upevnění podpěry pro výstup materiálu
15. Kolečko pro uzamčení podpěry pro výstup materiálu
16. Upevnění robustních kol (robustní kola jsou volitelná)
17. Upevnění polohovacích kol
18. Zásuvka pro zapojení elektrického nářadí
19. Zástrčka
20. Zámek nástavce
21. Vodítko pro uchycení nástavce
22. Kolečka nástavce
23. Otvory pro palce
24. Otvory pro Bench Dog
25. Šrouby pro vyrovnání nástavce
26. Nástavec upínacího stolu (není součástí TWX7RT1KIT)
27. Vřetenový šroub pro vyrovnání nástavce
28. Závěs pro skladování nářadí
29. Vodítko podélného dorazu
30. Ukazatel pozice podélného dorazu

Doporučené použití

Triton pracovní centrum je multifunkční systém určený pro upevnění elektronářadí do vyhrazených nástavců pro stacionární použití. Snadno upnutelné nástavce, včetně nástavce frézovacího stolu (TWX7RT001), nástavců stolní pily (TWX7CS001 a 2), nástavce projektové pily (TWX7PS001) a nástavce upínacího stolu, dělají z pracovního centra nářadí vhodné pro širokou škálu úkolů při zpracování dřeva

Vybalení vašeho nářadí

1. Nářadí opatrně vybalte a zkontrolujte. Seznamte se se všemi jeho vlastnostmi a funkcemi
2. Ujistěte se, že v balení byly všechny díly a že jsou v pořádku. Pokud nějaké díly chybí nebo jsou poškozené, před použitím nářadí tyto díly vyměňte

Instruktážní video najdete na www.triotontools.com

Před použitím

CZ

⚠ **VAROVÁNÍ:** Ujistěte se, že nářadí je vypnuto z elektrické sítě, než budete připojovat nebo měnit příslušenství, provádět úpravy nastavení nebo údržbu.

Instalace svěrky vodící lišty radiálního řezu

Pouze pro TWX7CS001 model stolní pily. Pozdější verze TWX7CS002 používá jiné svěrky dodávané se stolní pilou.

- Nasuňte svěrky vodící lišty radiálního řezu (7) do vodítek umístěných na koncích pro vstup a výstup materiálu, viz. obr. D
- Nasuňte závěsy pro skladování nářadí do vodítek umístěných po bocích rámu

Poznámka: Závěsy pro skladování nářadí slouží pro pohodlné zavěšení příslušenství pro Pracovní centrum, jako např. pomůcka pro posouvání materiálu (není součástí balení), úhloměr (není součástí balení), vodící lišta radiálního řezu (není součástí balení) atd.

Instalace šroubu pro vyrovnání nástavce

Poznámka: Nástavec upínacího stolu (26) není součástí sady pracovního centra 7 a nástavce frézovacího stolu (TWX7RT1KIT).

- Umístěte upínací stůl na plochý povrch a nainstalujte vřetenové šrouby pro vyrovnání nástavce (27), šrouby pro vyrovnání nástavce (25) a kolečka nástavce jak je znázorněno na obr. E

Instalace a odstranění nástavců

Instalace nástavce:

⚠ **VAROVÁNÍ:** Do prostoru mezi nástavec a rám pracovního centra nedávejte prsty ani jiné části těla.

⚠ **VAROVÁNÍ:** Některé nástavce jsou těžké, zvláště pokud je na nich připevněno elektronářadí. Pokud bude odstraňovat nebo instalovat nástavec, VŽDY uchopte nástavec oběma rukama a ujistěte se, že máte bezpečný postoj, stojíte vzpřímeně a vyvarujte se nepříjemným pohybům.

- Nasuňte kolečka nástavce (22) do vodítek pro uchycení nástavce (21) a opatrně vložte nástavec na místo, viz. obr. F
- Přepněte oba zámky nástavce (20) do uzamčené polohy, viz. obr. G

Poznámka: Ujistěte se, že vřetenové šrouby pro vyrovnání nástavce (27) jsou správně umístěny. Vřetenové šrouby pro vyrovnání nástavce musí být nastavené tak, aby mezi nástavcem a rámem pracovního centra nebyla žádná vůle.

Odstranění nástavce:

- Přepněte zámky nástavce (20) do odemčené polohy, viz. obr. G. Zvedněte nástavec z rámu pomocí otvorů pro palce (23) a pomocí koleček nástavce (22) vysuňte nástavec z vodítek pro uchycení nástavce (21), viz. obr. F

Poznámka: Nástavce mohou být umístěny svisle nakloněním do úhlu přibližně 120°. Tuto pozici můžete použít, když potřebujete provádět úpravy nastavení na spodní straně nástavce, např. úpravy připevněného elektrického nářadí. Není tedy třeba nástavec odstraňovat.

Vyrovnání nástavců

- Vyrovnejte nástavec pomocí vřetenových šroubů pro vyrovnání nástavce (27) a šroubu pro vyrovnání nástavce (25), v takovém pořadí, jaké je ukázáno na obr. H
- Zkontrolujte, že nástavec je v rovině s rámem, pomocí pravítka, jak je znázorněno na obr. I. Pokud nástavec stále není v rovině, opakujte výše popsaný postup

Připojení do elektřiny

Poznámka: Pracovní centrum obsahuje izolovaný spínač s vestavěnou zásuvkou (18) pro snadné zapojení elektrického nářadí.

1. Připojte pracovní centrum do elektrické sítě pomocí zástrčky (19)
2. Použijte vestavěnou zásuvku na pracovním centru pro připojení elektrického nářadí

- Elektrické nářadí musí být připojeno k zásuvce na pracovním centru
- V případě potřeby mohou být použity vhodné prodlužovací kabely pro prodloužení vlastního napájecího kabelu pracovního centra

⚠ **VAROVÁNÍ:** Používejte pouze takové prodlužovací kabely, které jsou v dobrém stavu a s dostatečnými parametry pro zásobování elektrického nářadí proudem. Poddimenzované prodlužovací kabely způsobí kolísání napětí, což vede ke ztrátě výkonu, přehřátí a shoření motoru elektrického nářadí.

Odsávání prachu

⚠ **VAROVÁNÍ:** Vždy používejte vhodný vysavač nebo dílenský systém pro odsávání prachu, pokud při práci vzniká prach, který obsahuje nebezpečné části, např. pokud pracujete s určitými druhy dřeva nebo materiály s lakovou či jinou povrchovou úpravou atd. Škodlivý prach VŽDY likvidujte v souladu s právními předpisy.

Poznámka: Většina příslušenství, které se používá s pracovním centrem Triton, je vytvořeno tak, aby ho bylo možno připojit k vysavači nebo dílenskému systému pro odsávání prachu. Tyto dva způsoby jsou nejvhodnější a představují nejefektivnější způsob odsávání prachu.

Pokyny pro použití

Použití spínače pracovního centra

- Spínač pracovního centra (10) se nachází na přední straně, za stop tlačítkem ovládaným kolenem (11), viz. obr. J
- Zvedněte stop tlačítko ovládané kolenem, abyste se dostali ke spínači. Ujistěte se, že spínač je v poloze „O".
- Zasuňte elektrickou zástrčku (19) do zásuvky; tím jste připojili pracovní centrum do elektrické sítě

Zapnutí a vypnutí

- Připojte pracovní centrum do elektrické sítě
- Připojte požadované elektrické nářadí do zásuvky pro připojení elektrického nářadí (18)
- Zapněte pracovní centrum a spusťte elektrické nářadí tím, že zvednete stop tlačítko ovládané kolenem (11) a stlačíte spínač (10) do polohy „I"
- Elektrické nářadí vypnete stlačením spínače do polohy „O". Také můžete stlačit stop tlačítko ovládané kolenem

Poznámka: Pokud dojde k přerušení dodávky elektrické energie během používání pracovního centra, při obnovení dodávky nedojde k restartování nářadí. Spínač je třeba znovu aktivovat, aby došlo k obnovení činnosti nářadí.

Postavení uživatele a směr podávání

- Základní postavení uživatele je dáno polohou stop tlačítka ovládaného kolenem (11)
- VŽDY zůstaňte v těsné blízkosti tlačítka pro snadné vypnutí nářadí v případě nouze
- Materiál podávejte z této pozice ve směru šipek na povrchu jednotlivých nástavců

Použití upínacích otvorů

- Nástavec upínacího stolu obsahuje otvory o průměru 19 mm pro upínací nářadí a Bench Dogy

Použití rozšíření stolu (k dispozici jako příslušenství)

- Tyče sloužící jako podpěra pro výstup materiálu a boční podpěra mohou poskytovat oporu při práci s větším materiálem. Toto nastavení je možné provést povolením koleček pro uzamčení podpěry pro výstup materiálu (15) a/nebo koleček pro uzamčení boční podpěry (4) a prodloužením na odpovídající velikost podpěry vzhledem k materiálu

Příslušenství

- Plný sortiment příslušenství k pracovnímu centru a kompatibilního elektrického nářadí Triton, jako jsou okružní pily nebo horní frézky, najdete u vašeho prodejce Triton. Náhradní díly si můžete objednat na toolsparesonline.com

Údržba

⚠ **VAROVÁNÍ:** Než začnete čistit pracovní centrum, měnit příslušenství, provádět úpravy nebo provádět údržbu, VŽDY pracovní centrum odpojte ze sítě.

⚠ **VAROVÁNÍ:** VŽDY noste osobní ochranné pomůcky včetně ochranných brýlí a vhodných rukavic odolných proti proříznutí, když nářadí čistíte nebo provádíte údržbu

Běžná kontrola

- Pravidelně kontrolujte, že jsou všechny šrouby utažené. Působením vibrací se mohou uvolnit
- Před každým použitím zkontrolujte přívodní kabel, zda není poškozen nebo zničen. Opravy by mělo provádět autorizované servisní středisko Triton. Toto doporučení se týká také prodlužovacích kabelů, které s tímto nářadím používáte, stejně jako přívodních kabelů v pracovním centru nainstalovaných

Čištění

- Nářadí udržujte vždy čisté. Špína a prach způsobí, že se vnitřní součástky rychle opotřebují a zkrátí se tak životnost nářadí
- Tělo nářadí čistěte jemným kartáčem nebo suchým hadříkem
- Nikdy nepoužívejte leptavé látky pro očištění plastových povrchů. Pokud čištění na sucho není dostatečné, použijte navlhčený hadřík s jemným saponátem
- Voda nikdy nesmí přijít do kontaktu s nářadím
- Před použitím se ujistěte, že nářadí je důkladně vysušené
- Je-li to možné, použijte čistý, suchý, stlačený vzduch k profouknutí ventilačních otvorů (kde jsou k dispozici)

Promazávání

- Všechny pohyblivé části pravidelně promazávejte PTFE sprejem, zvláště po náročném projektu nebo čištění

⚠ **VAROVÁNÍ:** NEPROMAZÁVEJTE spreji na bázi oleje nebo silikonu. Zbytky lubrikantu se spojí s dřevem a prachem a dojde k usazování nečistot v pohyblivých částech nářadí. Používejte POUZE suchý lubrikant, PTFE sprej.

Skladování

- Toto nářadí skladujte na zabezpečeném, suchém místě mimo dosah dětí

Kontakt – UK/EU

Pro technické dotazy nebo dotazy k opravám se obraťte na linku (+44) 1935 382 222

Web: www.tritontools.com

Adresa ve Spojeném království: Toolstream Ltd., Boundary Way, Lufton Trading Estate, Yeovil, Somerset, BA22 8HZ, Spojené království

Adresa EU: Toolstream B.V., Holtum-Noordweg 11, Unit 4, 6121 RE Born, Nizozemsko

Kontakt – US

Pro technické dotazy nebo dotazy k opravám se obraťte na linku (zdarma): 855-227-3478

Web: www.tritontools.com

Adresa: Toolstream Inc., Triton Products, 380 Crompton St., Charlotte NC 28273

Likvidace

Při likvidaci elektronářadí, které již není funkční a nelze jej opravit, vždy dodržujte národní předpisy.

- Nevyhazujte elektronářadí, baterie ani jiné odpadní elektrické a elektronické zařízení s domovním odpadem
- Informace o správném způsobu likvidace elektronářadí a baterií vám poskytne místní úřad pro likvidaci odpadu

Řešení problémů

Problém	Možná příčina	Řešení
Stolový nástavec není rovný	Šrouby pro vyrovnání nástavce nejsou ve správné poloze	Nastavte požadovanou polohu šroubů pro vyrovnání nástavce (25) pomocí vodováhy tak, aby povrch nástavce byl rovný
	Hrubý povrch	Ujistěte se, že pracovní centrum je umístěno na bezpečném a rovném místě. Pokud je podlaha hrbolatá, stůl přesuňte
	Nohy nejsou ve správné poloze	Postupujte dle pokynů v části „Úvodní sestavení" a ujistěte se, že nohy jsou správně usazené a uzamčené v pozici
Vůle mezi stolovým nástavcem a rámem	Vřetenové šrouby nejsou ve správné poloze	Upravte polohu vřetenových šroubů pro vyrovnání nástavce (27), abyste odstranili vůli mezi nástavcem a rámem

Záruka

Pro registraci záruky navštivte naše webové stránky tritontools.com* a zadejte informace o výrobku.
Vaše údaje budou uloženy (pokud tuto možnost nezakážete) a budou vám zasílány novinky.
Vaše údaje neposkytneme žádné třetí straně.

Záznam o nákupu

Datum pořízení: ____ / ____ / _____

Model: TWX7

Kupní doklad uschovejte jako potvrzení zakoupení výrobku.

Pokud se během 3-letá ode dne nákupu objeví závada výrobku společnosti Triton Precision Power Tools, která byla způsobená vadou materiálu nebo vadným zpracováním, Triton opraví nebo vymění vadný díl zdarma.

Tato záruka se nevztahuje na výrobky, které budou používány pro komerční účely, a dále na poškození, které je způsobeno neodborným použitím nebo mechanickým poškozením výrobku.

* Registrujte se během 30 dní od nákupu.

Změna podmínek vyhrazena.

Těmito podmínkami nejsou dotčena vaše zákonná práva.

CZ

オリジナルの取扱説明書

はじめに

トライトン製品をお買い上げいただきありがとうございます。この取扱説明書には、当製品を安全に効率よく操作していただくために必要な情報が記されていますので良くお読みください。当製品には多くのユニークな特長があります。あなたが類似の製品を使い慣れておられても、必ずこの説明書をお読みになり製品について十分に理解してください。当製品を使用される全ての方が、必ず説明書を読んで十分に理解するようにしてください。この取扱説明書は、製品と一緒に大切に保管してください。

記号の意味

製品の銘板には、記号が記載されている場合があります。これらの記号は、製品や使用方法に関する重要な情報を意味しています。

防音保護具を着用してください
保護メガネを着用してください
防塵マスクを着用してください
頭部保護具を着用してください

保護手袋を着用してください

取扱説明書をお読みください

クラスI構造（保護接地）

関連する法律および安全基準に適合しています。

感電死の危険あり！

キックバック注意！

警告!

有毒ガス注意！

手を触れないでください！ガードの取り扱いは、必ずプラグを電源から抜いておこなってください。電動工具の使用中は、子供や作業者以外の人を近寄らせないでください。気が散ると手元が狂いがちになります。作業者以外の人は作業場所から安全な距離を保ってください。

屋内での使用に限る！

雨中や湿った場所で使用しないでください！

環境の保護
不要になった電気製品は家庭ごみと一緒に廃棄しないでください。できる限りリサイクルしてください。リサイクルに関しては、お住まいの自治体にお問い合わせください。

警告:可動部は怪我の原因になります。

最大荷最大荷重

警告！
重量物注意
1名での持ち上げは怪我の原因になります。
持ち上げや移動時には手助けを借りてください。
警告: この製品は重いので用心のために組み立ては二人でおこなうことをお勧めします。

用途

トライトンのワークセンターは多機能な固定式木工システムで、専用のユニットに電動工具を取り付けて使用します。ルーターテーブルユニット（TWXRT001）やコントラクターソーユニット（TWX7CS002）、プロジェクトソーユニット（TWX7PS001）、クランプテーブルユニットなどのユニットを簡単に取り付けることができ、1台のワークセンターで様々な木材加工がおこなえます。

仕様

シャーシの仕様	
製品番号:	TWX7
サイズ（立てた時）（長さ×幅×深さ）:	1036 x 737 x 900 mm
サイズ（折りたたみ時）（長さ×幅×深さ）:	995 x 737 x 317 mm
ユニット挿入部のサイズ（長さ×幅×深さ）:	660×410×50 mm
集塵ポートサイズ:	内径: 28mm 外径: 32mm
最大荷重:	150 kg
重量（シャーシのみ）:	23.2 kg
スイッチボックスの仕様	
定格:	100V 50/60Hz
最大定格電力:	15A/1500W
膝操作の無電圧解除（NVR）スイッチ:	シャーシのフロント側に装備
外郭による保護等級:	IP52
電気コードの長さ:	3メートル
保護クラス:	⏚
クランプテーブルユニットの仕様（TWX7RT1KITには付属していません）	
製品番号:	TWX7CT001
ベンチドッグ穴数:	40
ベンチドッグ穴径:	直径19mm
ユニット重量:	3.8 kg

安全上のご注意

⚠ **警告:** 電動工具を使用する時は、火災や感電、怪我の危険を減らすため、常に本取扱説明書に記載されている安全上の注意事項のほか、基本的な安全上の注意事項に従ってください。安全に関する注意事項と取扱説明書の全てをよくお読みになり十分に理解してから使用してください。また、取扱説明書は大切に保管してください。

⚠ **警告:** この製品は、使用上の安全に関して責任を負える人による監督あるいは指導の下で作業する場合を除き、精神的および身体的な能力が低下した人（子供を含める）や十分な経験および知識のない人が使用することを意図したものではありません。子供がこの製品で遊んだりしないように十分に監督してください。

注意: 電動工具やアクセサリー、工具ビットなどは、それぞれの取扱説明書に従って使用してください。作業場の状態や自分がおこなう作業内容を考慮に入れて作業してください。本来の目的とは異なる運用をすると危険な状況に陥ることがあります。

下記のあらゆる警告の中で使われている「電動工具」という用語は、電源を電気コンセントからとった（電気コードの付いた）電動工具または電池式の（電気コードのない）電動工具を意味します。

1 **作業場所はよく片付けておいてください -** ちらかった場所や作業台は事故を招きます

2 **作業場の環境に注意してください**
- 電動工具を雨でぬらさないでください
- 電動工具を湿った場所や濡れた場所で使用しないでください
- 作業場は明るくしてください
- 可燃性の液体やガスのある場所で使用しないでください

JP

3 **感電を予防してください -** 身体がアースされているもの（パイプ、ラジエーター、レンジ、冷蔵庫など）に触れないようにしてください

4 **他の人を近づけないでください -** 作業者以外の人や子供を電動工具や延長コードに触れさせないでください。作業場に近寄らせないでください

5 **使用しない時は適切に保管してください -** 電動工具を使用しない時は、子供の手の届かない、乾燥した鍵のかかる場所に保管してください

6 **無理な力で使用しないでください -** 電動工具に合った適度な力で使用すれば効率的かつ安全に作業することができます

7 **作業に適した電動工具を使用してください -** 小さな電動工具に無理をさせて重作業をおこなわないでください。

本来の用途とは異なる目的に使用しないでください。例えば、丸ノコで木の大枝や丸太を切ったりしないでください

8 **適切な服装で作業してください**

- ダブダブの衣服やネックレスなどのアクセサリーは電動工具の可動部に巻き込まれる恐れがあります
- 屋外で作業する時は、作業に適した安全な履物を使用してください
- 長い毛髪は帽子やヘアカバーで覆ってください

9 **安全保護具を使用してください**

- 保護メガネを使用してください
- 粉塵の発生する作業では防塵マスクかフェイスマスクを使用してください

⚠ **警告:** 安全保護具を使用せず、不適切な服装で作業すると怪我の原因になり、より深刻な事故の原因になります。

10 **集塵装置を接続して作業してください -** 電動工具に集塵装置を接続できる場合は、必ず集塵装置を接続し適切に使用してください

11 **電気コードを乱暴に扱わないでください -** 絶対に電気コードを引っ張ってプラグをコンセントから抜かないでください。電気コードを熱源や油、角のとがったものに近づけないでください。傷ついたり絡まったりした電気コードを使用すると、感電の危険が増します

12 **加工材をしっかりと固定してください -** 可能な場合はいつでもクランプやバイスで加工材を固定してください。手で保持して作業するよりも安全です

13 **無理な姿勢で作業しないでください -** 常に安定した足場に注意し、バランスを保って作業してください

14 **電動工具の手入れをしてください**

- 電動工具がコントロールしやすく、加工材に挟まって外しづらくなったりしないように、刃物は常に切れ味を鋭くきれいにしておきましょう
- 潤滑剤の塗布やアクセサリーの交換は取扱説明書に従ってください
- 電気コードは定期的に点検し、損傷している場合は、トライトン製品販売店にお問い合わせください
- 延長コードを定期的に点検し、損傷している場合は交換してください
- ハンドルは常に乾燥したきれいな状態に保ち、油やグリースがついたままにしないでください

⚠ **警告:** 電動工具による事故の多くは整備不足が原因です。

15 **- プラグを電源から抜いてください** - 使用しない時や点検修理をおこなう時、また刃物やビット、カッターなどのアクセサリー類を交換する時は、必ずプラグを電源から抜いてください

⚠ **警告:** メーカー指定以外のアクセサリーやアタッチメントを取り付けて使用すると、怪我の原因になる場合があります。

16 **調整キーやスパナを取り外してください -** 調整に使用したキーやスパナなどの工具は、電動工具のスイッチを入れる前に必ず取り外してあることを確認してください

17 **誤って始動しないように注意してください -** プラグを電源に接続したりバッテリーを取り付けたりする時や、電動工具を持ち上げたり運んだりする時は、必ずスイッチが「オフ」の位置になっていることを確認してください

⚠ **警告:** 偶発的に電動工具を始動させると深刻な怪我をする恐れがあります。

18 **屋外使用に適した延長コードを使用してください -** 屋外で電動工具を使用する時は、屋外用の延長コードだけを使用してください。屋外使用に適した延長コードを使用すれば感電の危険が減ります

19 **決して油断しないでください**

- 自分がしていることに注意し、常識を働かせてください。疲れている時は、電動工具を使用しないでください
- 薬物やアルコールあるいは医薬品の影響がある時は、電動工具を使用しないでください

⚠ **警告:** 電動工具使用中の一瞬の不注意が、深刻な人身事故につながります。

20 **損傷した部分がないか点検してください**

- 使用前に、正常に作動するか、また所定の機能が正しく動作するかを確認してください
- 可動部の位置や動きが正常か、部品の破損はないか、取り付けに問題はないか、その他使用に影響を及ぼす不具合がないかを点検してください
- 破損した保護カバーやその他の部品の修理や取り替えは、取扱説明書に従ってください。取扱説明書に記載されていない場合は、トライトン製品販売店にお問い合わせください
- スイッチが正常に動作しない時は、必ずトライトン製品販売店にお問い合わせください

⚠ **警告:** スイッチが正常に作動しない電動工具を使用しないでください。正常に動かないスイッチは、修理してから使用してください。

21 **- 資格のある人に修理してもらってください -** この電動工具は、該当する安全規格に適合しています。修理は資格のある技術者によっておこなわれなければ、使用者に対して大変危険です

⚠ **警告:** 修理は、必ず同一の交換部品を使用しておこなってください。

⚠ **警告:** 電気コードが破損した場合は、トライトン製品販売店にお問い合わせください。

22 **- 電動工具のプラグとコンセントは形状が一**致していなければなりません - いかなる方法でもプラグに手を加えないでください。アースを要する電動工具にアダプタープラグを使わないでください。改造されていないプラグとそのプラグに合うコンセントを使えば、感電の危険が減ります

23 **-** 電動工具を屋外で使用する時は、漏電遮断器（RCD）を経由して使用することをお勧めします **- RCDを使用すれば感電の危険が減ります**

注意: 漏電遮断器(RCD)」という用語は、「漏電回路安全装置(GFCI)」あるいは「漏電遮断器(ELCB)」と代替可能です。

24 **– 適切な延長コードを使用してください。必ず状態の良い延長コードを使用してください。**延長コードの許容電流が電動工具の使用する電流量に対して適正かどうか注意してください。許容電流が小さい延長コードを使用すると電圧降下が生じ、使用中の電力喪失やオーバーヒートの原因になります。下の表Aは延長コードの長さとアンペア定格に応じた適正なサイズを示しています。疑わしい場合は、一規格上の重いコードを使用してください。規格番号が小さいほど重くなります。

⚠ **警告:** 本機をオーストラリアおよびニュージーランドで使用する場合は、定格感度電流が30mA以下の漏電遮断器（RCD）を経由して使用することをお勧めします。

警告: 電動工具を電源に接続する前に、必ず製品の銘板に記載された指定電圧と使用する電源の電圧が同じであることを確認してください。電動工具の指定電圧よりも大きな電圧の電気を使用すると、作業者にとって深刻な怪我や電動工具破損の原因になる場合があります。疑わしい場合は、製品を電源に接続しないでください。指定電圧よりも弱い電圧の電気を使用するとモーターに損害を与えます。

⚠ **警告:**

電動工具によるサンディング、切断、研磨、穴あけおよびその他の作業によって発生する粉塵には、カリフォルニア州において発ガン性、変異原性、生殖毒性があるとされる物質が含まれている可能性があります。含まれている可能性のある科学物質には、次のようなものがあります。

- 鉛系塗料から発生する鉛
- レンガやコンクリート、その他石材から発生する結晶性シリカ
- 化学的に処理されたゴムから発生するヒ素やクロム

これらの化学物質にばく露する危険度は、こうした作業をどの程度頻繁におこなうかによって異なります。化学物質へのばく露量を減らす為には、よく換気された場所で作業し、微細粒子の濾過用にデザインされた防塵マスクなどの適切な安全保護具を使用してください。

ワークセンターに関する注意事項

⚠ **警告:** 本機は1台の機械に複数の電動工具を取り付けて使用する複合型の装置です。本取扱説明書に記載された用途にのみ使用することができます。指定されたアクセサリーや電動工具以外のものを取り付けて使用しないでください。

本来の用途以外の目的で使用しないでください。そうした使用は非常に危険で、深刻な怪我や死亡事故、あるいは大きな物的損害を引き起こす可能性があります。

⚠ **警告:** ワークセンターのユニットに電動工具を取り付ける時は、保護メガネや耐切創手袋などの安全保護具を着用してください。

⚠ **警告:** ワークセンターに不慣れな電動工具を取り付けて使用しないでください。不慣れな電動工具を使用する前に、トレーニングを受けたり専門家に相談したりしてください。

⚠ **警告:** 電動工具を電源に接続する前に、必ず製品の銘板に記載された指定電圧と使用する電源の電圧が同じであることを確認してください。電動工具の指定電圧よりも大きな電圧の電気を使用すると、作業者にとって深刻な怪我や電動工具破損の原因になる場合があります。疑わしい場合は、製品を電源に接続しないでください。指定電圧よりも弱い電圧の電気を使用するとモーターに損害を与えます。

1. ワークセンターを組み立てたり折りたたむ時やユニットを交換する時には、**絶対に手や指が挟まる危険のある所に手や指を置かないでください。**
2. **絶対に「仕様」の項に記載された最大荷重を超えた重量をワークセンターのシャーシに載せないでください。**
3. **クランプテーブルに座ったり、乗ったり、上ったりしないでください。**本機を作業用の足場として使用しないでください。
4. **雨中や湿った場所で使用しないでください。**ワークセンターおよびユニットと構成部品は、屋内使用に限定して設計されていますので、常に乾燥した状態に保ってください。

JP

5. **手持ち式電動工具をユニットに取り付けて使用する時は、**必ず電動工具が正しくしっかりと取り付けられていることを確認して下さい。
6. **必ず、使用する電動工具の取扱説明書をよく読んで十分に理解してから使用してください。**全ての安全に関する注意事項や使用手順に従ってください。
7. **ワークセンターのユニットに取り付けた手持ち式電動工具は、必ずワークセンターのスイッチボックスに接続してください。**電動工具のプラグを直接電源に接続しないでください。ワークセンターシステムの重要な安全機能が無効になります。
8. **電動工具やアクセサリーを交換したり調整したりする時は、必ずワークセンターのプラグを電源から抜いてください。**ワークセンターのプラグを電源から抜く時は、必ずワークセンターのスイッチをオフにしてください。再接続した時に電動工具が偶発的に始動するのを防ぎます。
9. **一日の作業が終わった時やワークセンターから離れる時は、**必ずワークセンターのプラグを電源から抜いてください。
10. **ワークセンターのユニットの取扱説明書に従って適当であれば必ずプッシュスティックを使ってください。**プッシュスティックを使用しない時は、ワークセンターに収納しておきます。
11. **ルーターテーブルで大きな木材を加工する時は、必ずインフィード側とアウトフィード側の両方で、そして必要な全ての場所で、また両サイド側でも加工材をサポートしてください。**可能な場合はできるだけローラー式のサポートか木挽き台などで加工材をサポートしてください。
12. **ワークセンターの安定性を危うくすることなく安全に切断できるように、あまり大きな木材や重い木材を加工しないようにしてください。**作業者が安全に取り扱えないような木材やインフィードとアウトフィードの両側でサポートできない木材を加工しようとしないでください。

クランプテーブルに関する注意事項

⚠ **警告:** 絶対に「仕様」の項に記載された安全最大荷重を超えた重量をクランプテーブルに載せないでください。

1. **常に加工材を均一にクランプするように注意してください。**絶対に荷重が偏った状態で加工材を載せないでください。テーブルが転倒する可能性があります。
2. **手持ち式電動工具(ドリル、サンダー、プレーナーなど)を使用して作業する前に、加工材がしっかりと固定されていることを確認して下さい。**
3. **大きな加工材や長い加工材は、必ず適切なサイドサポートで支えてください。**
4. 確実に固定するためには、**必ずクランプテーブルに適合する正しい大きさのベンチドッグクランプを使用してください。**
5. **固定式の電動工具(マイターソー、電気自動カンナなど)をクランプテーブルに取り付けないでください。重量がワークセンターの最大荷重150kgを超える可能性があり、**深刻な怪我の原因になります。
6. **クランプテーブル面を切断したり穴をあけたりしないように注意してください。**加工材の下に捨て板を置き、ユニットやワークセンターのシャーシに傷がつくのを防いでください。
7. **木工用ボンドや汚れ、その他の残留物は、湿った布などで速やかに取り除いてください。**乾いて硬くなるまで放っておかないでください。また溶剤を使用しないでください。

各部の名称

1. 後脚
2. サイドサポート取り付け部
3. 脚ロックノブ
4. サイドサポートノブ
5. テーブル面
6. Tスロット
7. リップフェンスクランプ4個
8. ラギッド移動用ハンドル(別売り)
9. 前脚
10. スイッチ
11. ストッププレート
12. ポジショニングホイール
13. 脚ロックラッチ
14. アウトフィードサポート取り付け部
15. アウトフィードサポートノブ
16. ラギッドホイール取り付け部(ラギッドホイールは別売り)
17. ポジショニングホイール取り付け部
18. ソケット
19. 電源プラグ
20. ユニットロック
21. ユニット取り付けガイド
22. ユニットローラー
23. 指穴
24. ベンチドッグホール
25. ユニット水平度調整ネジ
26. クランプテーブルユニット(TWX7RT1KITには付属していません)
27. ユニット水平度調整ボビンネジ
28. 収納用ハンガー
29. リップフェンスガイド
30. リップフェンスインジケーター

JP

用途

トライトンのワークセンターは多機能な固定式木工システムで、専用のユニットに電動工具を取り付けて使用します。ルーターテーブルユニット(WXRT001)やコントラクターソーユニット(WX7CS001)、プロジェクトソーユニット(WX7PS001)、クランプテーブルユニットなどのユニットを簡単に取り付けることができ、1台のワークセンターで様々な木材加工がおこなえます。

製品の開梱

1. 十分注意して箱を開け、製品を確認してください。製品の特長や機能の全てを十分に理解してください。
2. 全ての部品が揃っており、良好な状態であることを確認してください。もしも、不足部品や破損した部品があれば、必ず使用する前に部品を交換してもらってください。

取扱説明ビデオはwww.tritontools.com/ja-JP をご覧ください。

ご使用の前に

⚠ **警告:** 電動工具やアクセサリー、部品などを取り付けたり取り外したりする時や、あらゆる調整やクリーニング、点検整備をおこなう時は、必ずスイッチを切りプラグを電源から抜いておこなってください。

リップフェンスクランプの取り付け

コントラクターソー(TWX7CS001)のみに適応します。新しい仕様のTWX7CS002は、製品に付属する異なるクランプを使用します。

- リップフェンスクランプ(7)をインフィード側とアウトフィード側にあるガイドにスライドさせて差し込みます。(図D)
- 収納用ハンガーをワークセンターのシャーシ両側のガイドにスライドさせて差し込みます。

注意: 収納用ハンガーには、*プッシュスティックや*プロトラクター、*リップフェンスなどのワークセンター関連アクセサリーをぶら下げておくことができ便利です。(*本製品には付属していません。)

水平度調整ネジの取り付け

注意: クランプテーブルユニット(26)は、ワークセンター7&ルーターテーブルユニットキット(TWX7RT1KIT)には付属しません。

- クランプテーブルユニットを安定した平坦な面に置き、図Eのようにユニット水平度調整ボビンネジ(27)、ユニット水平度調整ネジ(25)、ユニットローラーを取り付けてください。

ユニットの取り付け&取り外し

ユニットの取り付け:

⚠ **警告:** ユニットとワークセンターのシャーシの間に手や指、体の一部を置かないでください。

⚠ **警告:** ユニットには重いものがあります。特に電動工具を取り付けたユニットなどは重いので十分に注意してください。ユニットの取り付け&取り外しをおこなう時は、常にユニットを両手で扱い、足場に注意し、真っ直ぐに立って、無理な動きをしないように気をつけてください。

- ユニットローラー(22)をユニット取り付けガイド(21)にスライドさせて入れます。十分注意しながらユニットを下ろしてシャーシにはめ込みます。(図F)
- 両方のユニットロック(20)をロック位置に切り替えてください。(図G)

注意: この時、ユニット水平度調整ボビンネジ(27)がボビンロケーターと位置が合っていることを確認して下さい。必要に応じて水平度調整ボビンネジを回して調整し、ユニットとワークセンターのシャーシとの間の遊びをなくしてください。

ユニットの取り外し:

- ユニットロック(20)をロック解除の位置に切り替えます。(図G) 指穴(23)を利用してユニットを持ち上げ、ユニットローラー(22)をユニット取り付けガイド(21)からスライドさせて取り外します。(図F)

注意: ユニットは120°くらいまで持ち上げて傾けると立てることができます。この角度にすると取り付けた電動工具の調整などユニットの下側の調整がおこなえるので、ユニットを取り外す必要がありません。

ユニットの水平度調整

- 図Hに表示されている順番に、ユニット水平度調整ボビンネジ(27)およびユニット水平度調整ネジ(25)を回してユニット面がワークセンターのシャーシテーブル面と完全に水平になるように調整してください。
- 図Iのように定規などの真っ直ぐなものを当てて、ずれがないかどうかを調べます。完全に水平になっていない場合は、上記の手順を繰り返して再調整してください。

電源への接続

注意:ワークセンターの電源切断スイッチには、出力ソケット(18)が付いており、ご使用になる電動工具を簡単に接続できます。

1. 電動工具は必ずワークセンターのスイッチボックスに接続して使用してください。
2. 必要であれば、適切な延長コードを使用してワークセンターの電気コードを延長できます。

- ワークセンターは電源プラグ（19）を電源に接続して使用します。
- 電動工具は、ワークセンターの出力ソケット（18）に接続してください。

⚠ **警告:** 延長コードは、許容電流が電動工具の使用電流量に対して適正な、状態の良い延長コードだけを使用してください。許容電流が小さい延長コードを使用すると電圧降下が生じ、使用中の電力喪失やオーバーヒート、電動工具のモーター焼けなどの原因になります。

集塵機能

⚠ **警告:** 発生する粉塵に有害な物質が含まれている場合、例えば特定の木材、塗料やニスで塗装された木材、表面被覆された木材などを加工する時は、必ず適切な吸引式掃除機や集塵装置を使用してください。有害な物質が含まれている粉塵の廃棄は、必ず法律や規則に従ってください。

⚠ **警告:** トライトンのワークセンターで使用するユニットのほとんどは、集塵装置や吸引式掃除機を接続できるように設計されています。これは最も効果的で望ましい集塵方法です。

使用方法

スイッチボックスの使用方法

- ワークセンターのスイッチ（10）は、フロント側にある「膝でスイッチを切れる」ストッププレート（11）の下にあります。（図J）
- ストッププレートを持ち上げるとスイッチがありますので、スイッチが「O」の位置になっていることを確認してください。
- ワークセンターのソケットに電力を供給するには、電源プラグ（19）を電源に接続してください。

スイッチのオン&オフ

- ワークセンターを接続している電源にスイッチがある場合はスイッチを入れてください。
- 使用する電動工具のプラグを出力ソケット（18）に差し込みます。
- 電動工具のスイッチを入れるには、ワークセンターのストッププレート（11）を持ち上げ、スイッチ（10）を押して「I」の位置にします。
- 電動工具のスイッチを切るには、スイッチ（10）を押して「O」の位置にします。ストッププレートを押してもスイッチを切ることができます。

注意:作業中に電力の供給が中断した場合、本機は自動的に再始動しません。再び作業を始めるには、スイッチを動作する必要があります。

作業者の位置と加工材を送る方向

- 作業者が立つ位置は、ストッププレート（11）の位置から判断すれば明らかです。
- 緊急時に素早くスイッチを切ることができるように、常にスイッチの近くに立つようにしてください。
- この位置から各ユニットのテーブル面に記された矢印の方向に加工材を送ってください。

クランプホールの使用方法

- クランプテーブルユニット（26）には、クランプ工具やベンチドッグなどを用いて加工材を固定するための19mm径の穴が連続してあけられています。

テーブルの延長方法（別売りアクセサリー）

- 調整可能なアウトフィードサポートバーとサイドサポートバーを取り付けると、大きな加工材をしっかりと支えることができます。アウトフィードサポートノブ（15）あるいはサイドサポートノブ（4）を緩めて、加工材のサイズに応じた位置にサポートバーを伸ばして調整してください。

別売りアクセサリー

- ワークセンターのアクセサリーや、ワークセンターへの取り付けに最適な丸ノコやプランジルーターなどのトライトン製電動工具が、トライトン製品販売店でお求めいただけます。

点検・修理

⚠ **警告:**アクセサリーを交換したり、あらゆる調整や点検整備をおこなう時は、必ずワークセンターのプラグを電源から抜いてください。

⚠ **警告:** クリーニングや点検整備をおこなう時は、必ず保護メガネや耐切創手袋などの安全保護具を着用してください。

点検

- 全てのネジがしっかりと締まっているかどうか定期的に点検してください。振動によりネジが緩むことがあります。
- 本機の電気コードに擦り切れや損傷がないかどうか使用するたびに点検してください。修理が必要な場合は、トライトン製品販売店にお問い合わせください。延長コードやワークセンターに取り付けた電動工具の電気コードも同様に定期的に点検してください。

クリーニング

- 電動工具はいつもきれいにしておきましょう。汚れや粉塵は内部部品の傷みを早め本機の寿命を短くします。
- やわらかいブラシや乾いた布を使って機体を掃除してください。
- プラスチック部の汚れを落とすのに絶対に腐蝕剤を使用しないでください。乾いた布では汚れが落ちない場合は、湿った布に中性洗剤を含ませて拭くことをお勧めします。
- 本機を絶対に水でぬらさないでください。
- 使用の前に本機が完全に乾燥していることを確認してください。
- 可能な場合は、きれいな乾燥した圧縮空気を通風口やその他必要な部分に吹き付けて粉塵を取り除いてください。

潤滑剤

- 全ての可動部分にフッ素樹脂スプレーを定期的に塗布してください。特にクリーニングや重作業の後には、潤滑剤が必要です。

⚠ **警告:**オイルやシリコン系メンテナンススプレーを塗布しないでください。潤滑剤の残留物が木粉と混ざり、汚れや木粉が次第に溜まって可動部分や機械部分が正常に動かなくなります。フッ素樹脂スプレーを使い、必ず乾性潤滑にしてください。

お問い合わせ

技術的なご質問や修理に関するお問合わせは、
(+44) 1935 382 222 までお電話ください。

ウェブサイト: www.tritontools.com

UK 住所:
Toolstream Ltd.
Boundary Way
Lufton Trading Estate
Yeovil, Somerset
BA22 8HZ, United Kingdom (英国)

EU 住所:
Toolstream B.V.
Holtum-Noordweg 11
Unit 4
6121 RE Born
The Netherlands (オランダ)

保管

- この製品は、子供の手の届かない安全で乾燥した場所に、十分注意して保管してください。

廃棄

機能しなくなったり修理が不可能になった電動工具を廃棄する場合は、必ず国の法律に従ってください。

- 電動工具やその他の不用になった電気&電子道具を家庭ごみとして廃棄しないでください。
- お住まいの自治体の廃棄物処理機関に電動工具の正しい廃棄方法を問い合わせてください。

トラブルシューティング

症状	想定される原因	対応方法
テーブルが水平でない	水平度調整ネジが正しく調整できていない	水平器を使って、テーブル面が完全に水平になるまでユニット水平度調整ネジ(25)を回して調整する
	地面が平らでない	ワークセンターは安定した平坦な面に置くようにし、地面が平らでない場合は別な場所に動かす
	脚が正しい位置に固定できていない	「最初のセットアップ」に従ってワークセンターの脚を正しい位置に固定する
テーブルユニットとシャーシとの間に遊びがある	水平度調整ボビンネジが正しく調整できていない	水平度調整ボビンネジ(27)を回してユニットとシャーシの間の遊びがなくなるように調整する

JP

保 証 書

販売店名・お買い上げ年月日を証明できる物(販売証明書やレシートなど)が添付されていない場合、本書は無効となり、保証期間内であっても有料修理となります。必ずご確認ください。

●保証期間内において取扱説明書などの注意書に従い、正常な使用・保管状態で故障した場合、本書により無償で修理致します。

●保証期間内に故障して無償修理をお受けになる場合には、商品と本書に販売証明を付けた物をご持参のうえ、お買い上げの販売店にご依頼ください。

品名	ワークセンター			お買い上げ日	年　月　日
型式	TWX7	EAN コード	5024763 156267	保証期間	お買い上げ日より 6ヶ月
販売店				販売証明書やレシートなどを添付してください。	
製品シリアルナンバー記載欄					

保証規定

1. 保証内容は本製品自体の無償修理に限ります。保証期間内におきましても、その他の保証はいたしかねます。
2. 保証期間内でも次の場合は有料となります。
   - ●使用上の誤りおよび不当な修理・改造による故障および損傷。
   - ●お買い上げ後の輸送・移動・落下などによる故障および損傷。
   - ●火災・地震・水害・落雷・その他の天災・異常電圧による故障および損傷。
   - ●定格時間を超えた使用、車両・船舶へ搭載して使用された場合の故障および損傷。
   - ●本書の提示がない場合。
   - ●本書に販売店名・お買い上げ年月日を証明できる物が添付されていない場合、あるいは字を書き替えられた場合、個人販売など販売店が不明な場合。
3. 本書は付属品・消耗品には適用されません。
4. 本書は日本国内においてのみ有効です。
   This warranty is valid only in Japan.
5. 本書は最初の購入にのみ適用され、以降の転売・譲渡には適用されません。
6. この保証書は、本書に明示した期間・条件のもとにおいて無償修理をお約束するものです。
   従ってこの保証書によってお客様の法律上の権利を制限するものではありません。
7. 保証期間経過後の修理については、お買い上げの販売店またはホームページからお問い合わせください。
   - ●修理可能な場合は、お客様のご希望により有料で修理させていただきます。
8. 当社はこの製品の補修用性能部品を製造打ち切り後、基本5年間保有しています。※
   性能部品とは、その製品の機能を維持するために必要な部品です。
   ※製造部品によっては5年間保有できない場合もあります。

発売元 株式會社 高儀

株式会社 高儀　お客様相談窓口

※修理(見積り含む)・部品購入は、お買い上げの販売店又はホームページからお問合わせください。また詳細な使用方法は、ホームページ内のトライトンウェブサイトをクリックして各製品の動画説明をご利用ください。

TEL 0258-66-1233
受付時間 AM9:00～PM5:00 (土日祝日および弊社休日を除く)

ホームページ:
http://www.takagi-plc.co.jp/

■お客様相談窓口における個人情報の取り扱い

弊社は、お客様へのサービス提供のため、収集目的を通知したうえで必要な範囲の個人情報や相談内容を収集させていただき、その記録を残すことがありますが、個人情報を適切に管理し、修理業務などのサービスを行うために必要な範囲内で開示する場合や、正当な理由がある場合を除き、第三者に提供しません。

マイトライトンに登録で保証延長

購入日から6ヶ月の保証期間内に下記のウェブサイトから保証登録することで、
購入日から3年間に保証延長をいたします。
http://www.tritontools.com/ja-JPで必要事項を記入し保証登録してください。

ご登録いただきました内容は、特に明示されていない場合を除いてメーリングリストに登録させていただき、新商品情報などをお届けします。ご登録いただいたお客様の個人情報はいかなる第三者にも利用させることはいたしません。ご購入の際のレシートなどは購入日を証明するために必ず保管してください。

JP

NOTES

NOTES

triton®

Precision Power Tools